EMAS ELEKTROTEKNİK MAKİNA
SANAYİ VE TİCARET A.Ş

Ziya Gökalp Mah. İkitelli Organize Sanayi Bölgesi Atatürk
Bulvarı No:50 34490 Başakşehir / İstanbul / TURCJA
www.emaselectric.com

Wyłączny importer w Polsce:
SN PROMET
41-200 Sosnowiec, ul. Lipowa 11
Tel. 32 269 81 00
www.sn-promet.pl

Potencjometr serii CP

Kod produktu: CPPR##K
wartość rezystancji
01 - 1kOhm
02 – 2,2kOhm
05 - 5kOhm
10 - 10kOhm
100 - 100kOhm

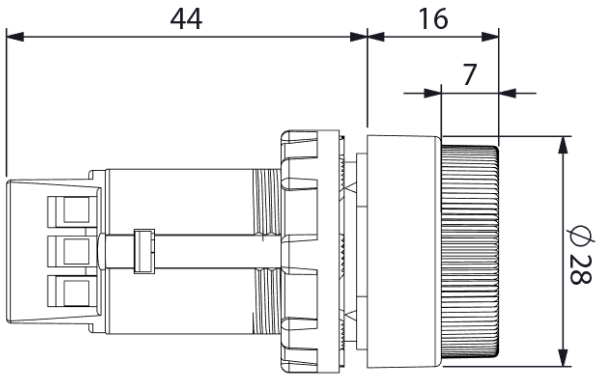

Dane techniczne:

Seria	CP/Tworzywo
Nazwa produktu	Potencjometr
Średnica montażu	22 mm
Prąd roboczy	3-5 mA
Pobór mocy	1 W
Temperatura pracy	-15°C÷+80°C
Stopień zanieczyszczenia	3
Stopień ochrony	IP65
Przekroje przewodów przyłączeniowych	1,5-2,5mm^2
Prąd max	38,70 mA (1kΩ) 27,40 mA (2,2kΩ) 17,30 mA (5kΩ) 12,20 mA (10kΩ) 3,8 mA (100kΩ)

Moc max	1,5W (70°C)
Kąt obrotu	270°

Normy: IEC 60393-1