PMN Podstawa montażowa

2,0 Grubość blachy: 2,0 mm

Informacje

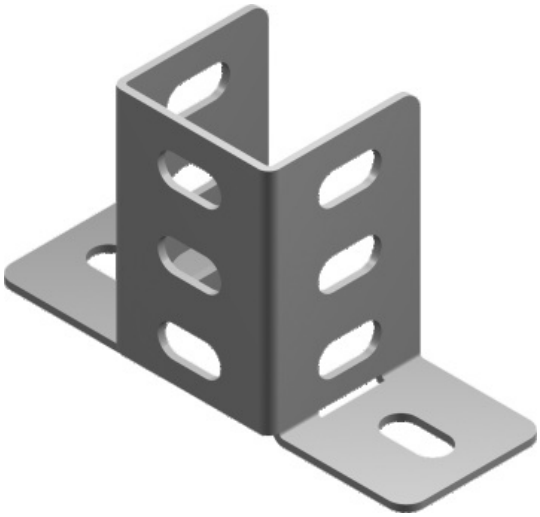

Zastosowanie
Podwieszanie tras kablowych.

Materiał
S - stal cynkowana met. Sendzimira PN-EN 10346:2015-09
Na zamówienie:
FP - cynkowanie metodą cynku płatkowego PN-EN ISO 10683:2018-11
E - stal nierdzewna
L - lakierowanie w standardowej palecie RAL

Dodatkowe informacje
– pasuje do ceowników: CW...40H35..., CW...40H40..., CM...41H41... i CM...41H41...F

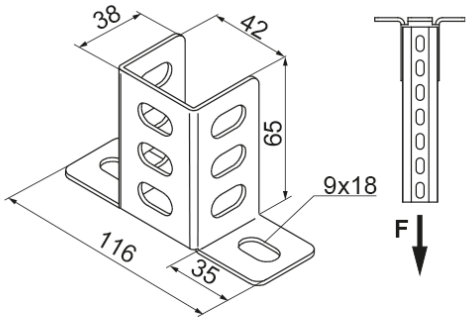

Wersje

Symbol	Numer katalogowy	Waga 1 szt. (kg)	Ilość (szt.)
PMN	740807	0,16	50