USSN/USSO Uchwyt śrubowy

E90 System E-90

Informacje

Zastosowanie
Łączenie elementów systemu korytek siatkowych.

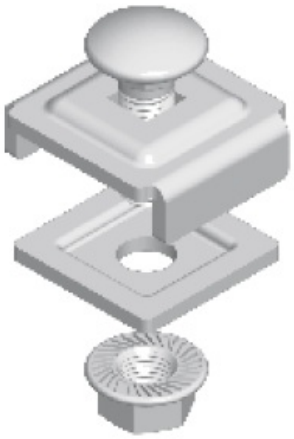

Materiał
G - ocynk galwaniczny
Na zamówienie:
FP - cynkowanie metodą cynku płatkowego PN-EN ISO 10683:2018-11
E - stal nierdzewna
L - lakierowanie w standardowej palecie RAL

Dodatkowe informacje
– przy połączeniu korytek o wysokościach
– H35 i szerokości: 35÷50 stosujemy 2x USSN/USSO, 100 - 3x USSN/USSO, 200 ÷ 300 - 4x USSN/USSO
– H60 i szerokości: 60 stosujemy 2x USSN/USSO, 100 - 3x USSN/USSO, 200÷400 - stosujemy 4x USSN/USSO, 500÷600 - 5x USSN/USSO
– H110 i szerokości: 100 stosujemy 3x USSN/USSO, 200÷400 - 4x USSN/USSO, 500÷600 - 5x USSN/USSO
– dodatkowe mocowanie dna kształtki z korytkiem siatkowym

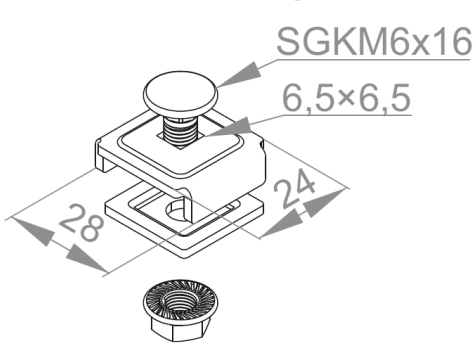

Wersje

Symbol	Numer katalogowy	Waga 1 szt. (kg)	Ilość (szt.)
USSN/USSO	900201	0,04	100