WWSR... Wysięgnik wzmocniony

N Nowość E90 System E-90

Informacje



Zastosowanie
Mocowanie korytek, korytek siatkowych, drabinek kablowych, rur i innych elementów.

Materiał
S - stal cynkowana metodą Sendzimira PN-EN 10346:2015-09
Na zamówienie:
F - stal cynkowana metodą zanurzeniową PN-EN ISO 1461:2023-02
E - stal nierdzewna
L - lakierowanie w standardowej palecie RAL

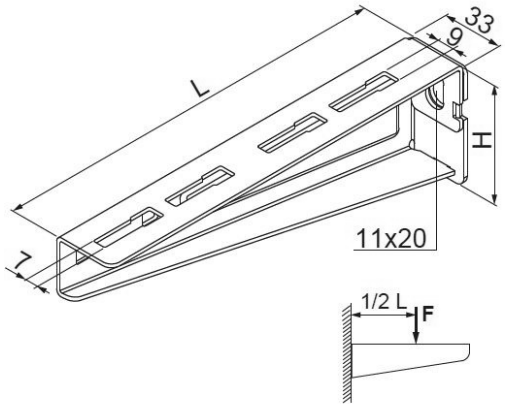

Dodatkowe informacje
– montaż do ściany/konstrukcji jedną śrubą
– wysokie parametry wytrzymałościowe
– dzięki powiększonej szerokości możliwość montażu do otwartej strony ceownika (możliwość płynnej
regulacji położenia)
– mała wysokość wysięgnika ułatwia montaż wielpoziomowych tras kablowych w miejscach o ograniczonej
przestrzeni
– opcja E90 dla długości 50 - 400 mm

Wersje

Symbol	Numer katalogowy	Wymiar L (mm)	Wymiar H (mm)	Obciążenie maksymalne F max (kN)	Waga 1 szt. (kg)	Grubości blachy (mm)	Ilość (szt.)
WWSR50	751805	65	47	0,85	0,10	1,20	50
WWSR100	751810	115	54	1,70	0,20	1,50	50
WWSR150	751815	165	60	1,90	0,27	1,50	50
WWSR200	751820	215	65	2,20	0,33	2	50
WWSR300	751830	315	80	2,50	0,52	2	50
WWSR400	751840	415	90	3,20	0,89	2,50	50
WWSR500	751850	515	100	3,50	1,14	2,50	10
WWSR600	751860	615	110	3,80	1,68	3	10

Przykłady

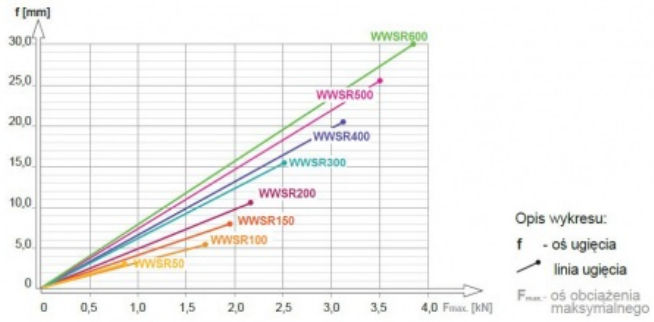

Tabela mocowania ściennego - dopuszczalne obciążenie w zależności od typu kotwy.
Parametry wytrzymałościowe przedstawione poniżej dotyczą mocowania w betonie min C16/20.
Opis tabeli: **A** - symbol wysięgnika, **B** - typ kotwy, **Fmax.** - obciążenie maksymalne

B▼ A►		WWSR50	WWSR100	WWSR150	WWSR200	WWSR300	WWSR400	WWSR500	WWSR600
PSRM8x75	Fmax. [kN]	0,85	1,70	1,90	2,20	2,50	3,13	2,86	2,68
PSRM8x115		0,85	1,70	1,90	2,20	2,50	3,13	2,86	2,68
PSRM10x90		0,85	1,70	1,90	2,20	2,50	3,20	3,30	3,09
PSRM10x95		0,85	1,70	1,90	2,20	2,50	3,20	3,30	3,09
PSRM10x115		0,85	1,70	1,90	2,20	2,50	3,20	3,30	3,09
PSRM10x120		0,85	1,70	1,90	2,20	2,50	3,20	3,30	3,09
STRM8/12x60		0,85	1,70	1,73	1,49	1,47	1,29	1,18	1,10
STRM8/12x80		0,85	1,70	1,73	1,49	1,47	1,29	1,18	1,10
STRM8/12x100		0,85	1,70	1,73	1,49	1,47	1,29	1,18	1,10
STRM8/12x120		0,85	1,70	1,73	1,49	1,47	1,29	1,18	1,10
STRM10/16x80		0,85	1,70	1,90	2,20	2,50	3,20	3,27	3,06
STRM10/16x100		0,85	1,70	1,90	2,20	2,50	3,20	3,27	3,06
STRM10/16x120		0,85	1,70	1,90	2,20	2,50	3,20	3,27	3,06
STSM8/12x100		0,85	1,70	1,90	2,20	2,50	2,30	2,10	1,96
STSM8/12x150		0,85	1,70	1,90	2,20	2,50	2,30	2,10	1,96
STSM8/12x180		0,85	1,70	1,90	2,20	2,50	2,30	2,10	1,96
STSM10/16x100		0,85	1,70	1,90	2,20	2,50	3,20	3,27	3,06
STSM10/16x150		0,85	1,70	1,90	2,20	2,50	3,20	3,27	3,06
STSM10/16x210		0,85	1,70	1,90	2,20	2,50	3,20	3,27	3,06

