PMO3B Puszka łączeniowo - rozgałęźna z bezpiecznikiem

N Nowość E90 System E-90

Informacje

Zastosowanie
Puszka łączeniowa i rozgałęźna, Ui=400 V, z trwałym zachowaniem funkcji łączenia E30 / E60 / E90 wg DIN 4102 część 12. Stopień ochrony IP65, zakres uszczelnienia od Ø7 mm do Ø28 mm Mocowanie poprzez zewnętrzne uchwyty montażowe do betonu za pomocą kołków stalowych. Do drabinek i korytek kablowych za pomocą śruby SGKM6x12. Montaż puszki na korycie siatkowym za pomocą uchwytu puszki UP2 lub UPP... i kompletu SGNM6x12 lub SGKM6x12

Materiał
PMO3B - stal cynkowana metodą zanurzeniową PN-EN ISO 1461:2011, malowana proszkowo RAL 2004
- kostka zaciskowa wykonana jest ze specjalnej ceramiki odpornej na wysokie temperatury,
- dławik wykonany jest z tworzywa bezhalogenowego
- mocowanie poprzez zewnętrzne uchwyty montażowe
- gniazdo bezpiecznikowe pod wkładkę D01

Dodatkowe informacje
Mozliwość zasosowania dławików skrętnych M40



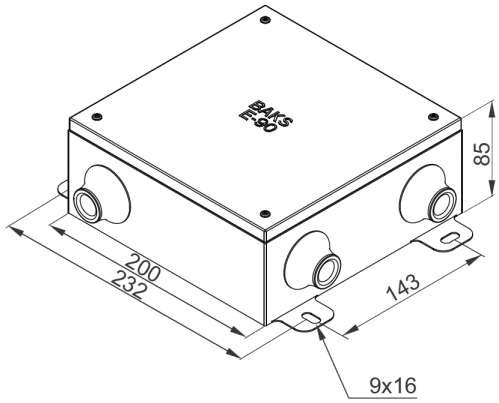

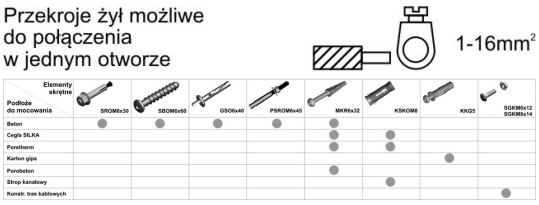

Wersje

Symbol	Numer katalogowy	ilość kostek zaciskowych	ilość dławików	Przekroje kabli puszki łączeniowe (mm2)	Przekroje kabli puszki rozgałęźne (mm2)	Ilość (szt.)
PMO3B(6/4)	803031	6	4	1mm2-16mm2	1mm2-16mm2	1

Przykłady

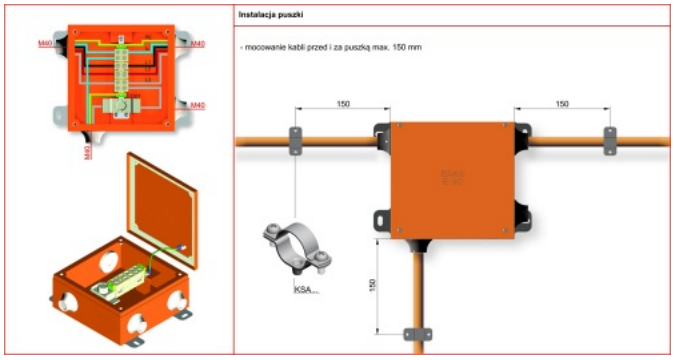
Instalacja puszki
- mocowanie kabli przed i za puszką max. 150 mm
150
150
150
KSA...