Karta charakterystyki technicznej

Obejma kabłąkowa 2056 ze stopką z łbem młotkowym, pojedyncza, plastikowa wanienka dociskowa
Nr kat. 1186229



Obejma kabłąkowa ze stopką z łbem młotkowym, plastikowa wanienka dociskowa z polipropylenu Do pionowego i poziomego montażu pojedynczego kabla na szynie o profilu C. Do szczeliny o szerokości 16 - 17 mm. Z gwintem jednoskokowym na wanience dociskowej, łeb sześciokątny uniwersalny SW10, z rowkiem i łbem krzyżakowym Nadaje się do montażu wewnątrz i na zewnątrz Zalecamy użycie wanienki dociskowej

St	stal
FT	cynkowane ogniowo-zanurzeniowo

Dane podstawowe

Nr kat.	1186229
Typ	BS-H1-K-34 FT
Oznaczenie 1	Obejma kabłąkowa 2056
Wymiar	28-34mm
Materiał	Stal
Skrót materiału	St
Powierzchnia	cynkowane ogniowo-zanurzeniowo
Powierzchnia według DIN	DIN EN ISO 1461
Powierzchnia skrót	FT
Najmniejsza jednostka sprzedazy (MOQ)	100 szt.
Waga	7,68 kg/100 szt.

Dane techniczne

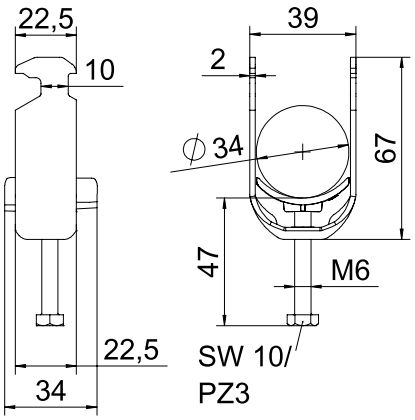

Długość	22,50 mm
Szerokość	39,00 mm
Wysokość	67,00 mm
Wymiar A	22,50 mm
Wymiar B	39,00 mm
Wymiar C	34 mm
Wymiar G	M6
Wymiar H	67,00 mm
Wymiar L	47,00 mm
Wymiar t	2,00 mm
Ilość przewodów/rur	1
Maks. moment dokręcania	3,00 Nm
Do Ø rury	28 ÷ 34 mm
dla szyny z wielkością szczeliny	16,00 - 17,00 mm
Grubość blachy	2,00 mm
Gwint	M6
Bezhalogenowy	☑

Karta charakterystyki technicznej

Obejma kabłąkowa 2056 ze stopką z łbem młotkowym, pojedyncza, plastikowa wanienka dociskowa
Nr kat. 1186229

Dane techniczne

Długość, wymiar zewnętrzny	34,00 mm
Z wanienką dociskową	☐
Z wanienką z tworzywa	☑
Rodzaj mocowania	Szyna profilowa
Wielkość szczeliny	10,00 mm
Zakres mocowania D	28,00 - 34,00 mm
Dodatkowa powierzchnia	cynkowanie ogniowo
Dodatkowy materiał	Stal