SIEMENS

Karta informacyjna 3SU1851-0NB00-2AC2



Obudowa dla przyrządy sterujące, 22 mm, okrągły, Materiał obudowy: metal, Górna część obudowy żółta, z kołnierzem ochronnym, 1 punkt sterujący z metalu, A=przycisk grzybkowy zatrzymania awaryjnego czerwony, 40 mm, odryglowanie poprzez obrót, 1NC, 1NC, przyłącze śrubowe, mocowanie do podłoża, u góry i na dole po 1xM20

Nazwa markowa produktu	SIRIUS ACT
oznaczenie produktu	Obudowa
oznaczenie typu produktu	3SU1
Wyposażenie urządzeń sterujących i sygnalizacyjnych	A = przycisk grzybkowy ZATRZYMANIE AWARYJNE, 40 mm, z wymuszonym zatrzaśnięciem zg. z ISO 13850 i odblokowaniem przez obrót
numer artykułu producenta	
● dostarczonego bloku styków	A1 = 3SU1400-2AA10-1CA0, A2 = 3SU1400-2AA10-1CA0
● dostarczonego bloku styków w punkcie sterowniczym A 1	3SU1400-2AA10-1CA0
● dostarczonego bloku styków w punkcie sterowniczym A 2	3SU1400-2AA10-1CA0
● dostarczonego uchwytu	A = 3SU1550-0AA10-0AA0
● dostarczonego uchwytu w punkcie sterowniczym A	3SU1550-0AA10-0AA0
● dostarczonego elementu wykonawczego	A = 3SU1050-1HB20-0AA0
● dostarczonego elementu wykonawczego w punkcie sterowniczym A	3SU1050-1HB20-0AA0
● dostarczonej pustej obudowy	3SU1851-0AA00-0AC2
Obudowa	
Wykonanie obudowy	Z kołnierzem ochronnym
Kształt przedniej części obudowy	Kwadratowe
materiał obudowy	Metal
Liczba punktów sterowniczych	1
element składowy produktu	
● urządzenie ZATRZYMANIE AWARYJNE	Tak
● kołnierz ochronny	Nie
kolor górnej części obudowy	Żółty
stan przy dostawie	
● jako zestaw	Nie
● wstępne okablowanie na listwie zaciskowej	Nie
rodzaj montażu obudowy	Pionowo
Element uruchamiajacy	
konstrukcja mechanizmu napędowego	Przycisk grzybkowy wyłącznika awaryjnego
możliwość zastosowania wyłącznik awaryjny	Tak
wyposażenie produktu odcięcie obwodu	Nie
rozszerzenie produktu opcjonalny element świecący	Nie
kolor napędu	czerwony
materiał napędu	Tworzywo
Kształt napędu	Okrągły
Liczba bloków styków	2
Rodzaj urządzenia otwierającego	A = odryglowanie obrotowe
Pierścień frontowy	
element składowy produktu pierścień metalowy	Nie
Wykonanie pierścienia	standard

Zmiany zastrzeone
© Copyright Siemens

Uchwyt	
materiał uchwytu	Tworzywo
Wyświetlacz	
Liczba bloków LED	0
Ogólne dane techniczne	
funkcja produktu	
● wymuszone otwarcie	Tak
● funkcja ZATRZYMANIE AWARYJNE	Tak
● funkcja ZATRZYMANIE AWARYJNE	Tak
Stopień ochrony IP	IP66, IP67, IP69(IP69K)
Stopień ochrony NEMA	1, 2, 3, 3R, 4, 4X, 12, 13
odporność na wstrząsy	
● zgodnie z IEC 60068-2-27	Półfala sinusoidalna 15g / 11 ms
wytrzymałość zmęczeniowa	
● zgodnie z IEC 60068-2-6	10 ... 500 Hz: 5g
oznaczenie środków roboczych zgodnie z IEC 81346-2:2009	S
prąd ciągły charakterystyki C wyłącznika silnikowego	10 A; Dla prądu zwarciowego poniżej 400 A
prąd ciągły szybkiego bezpiecznika DIAZED	10 A
Prąd ciągły wkładki bezpiecznikowej DIAZED gG	10 A
Dyrektywa RoHS (data)	10/01/2014
napięcie robocze	
● przy AC	
— przy 50 Hz wartość znamionowa	5 ... 500 V
— przy 60 hz wartość znamionowa	5 ... 500 V
● przy DC wartość znamionowa	5 ... 500 V
Komunikacja/ Protokół	
wykonanie złącza do komunikacji	Brak
Obwód pomocniczy	
Wykonanie styku styków pomocniczych	Stop srebra
liczba zestyków rozwiernych dla styków pomocniczych	2
liczba zestyków zwiernych dla styków pomocniczych	0
Przyłącza/ Zaciski	
wykonanie przyłącza elektrycznego modułów i akcesoriów	Przyłącze śrubowe
wykonanie przyłącza elektrycznego na obudowie	Prowadzenie przewodów góra i dół, z każdej 1 x M20
moment dokręcenia śrub w uchwycie	1 ... 1,2 N·m
Moment dociągający śrub montażowych w pokrywie obudowy	1,5 ... 1,7 N·m
moment dokręcenia przy zacisku śrubowym minimalny ... moment dokręcania w przypadku przyłącza śrubowego maksymalny	0,8 ... 0,9 N·m
Warunki środowiska	
temperatura otoczenia	
● podczas pracy	-25 ... +70 °C
● podczas magazynowania	-40 ... +80 °C
Kategoria środowiskowa podczas pracy zg. z IEC 60721	3M6, 3S2, 3B2, 3C3, 3K6 (w przypadku względnej wilgotności powietrza w zakresie 10 ... 95%, kondensacja podczas pracy niedozwolona w przypadku wszystkich urządzeń za tablicą przednią)
Instalacja/ Mocowanie/ Wymiary	
rodzaj montażu modułów i akcesoriów	Mocowanie do podłoża
wysokość	89,4 mm
szerokość	85 mm
głębokość	112,5 mm
Kształt otworu instalacyjnego	Okrągły
Akcesoria	
Liczba etykiet	0
Liczba tabliczek wkładanych	0
Zezwolenia Certyfikaty	
General Product Approval	

Zmiany zastrzeone
© Copyright Siemens







CSA	EG-Konf.	UKCA	Confirmation	CCC	UL









General Product Approval		Test Certificates		Marine / Shipping	
VDE	EAC	Type Test Certificates/Test Report	Special Test Certificate	ABS	LRS









Marine / Shipping		other	Environment
PRS	RINA	Confirmation	EPD Typ II/III (with life cylce assessment)

Więcej informacji

Siemens has decided to exit the Russian market (see here).
https://press.siemens.com/global/en/pressrelease/siemens-wind-down-russian-business

Siemens is working on the renewal of the current EAC certificates.
Please contact your local Siemens office on the status of validity of the EAC certification if you intend to import or offer to supply these products to an EAC relevant market (other than the sanctioned EAEU member states Russia or Belarus).

Informacje dotyczące opakowania
Informacje dotyczące opakowania

Information- and Downloadcenter
https://www.siemens.com/ic10

Industry Mall (System zamawiania online)
https://mall.industry.siemens.com/mall/pl/pl/Catalog/product?mlfb=3SU1851-0NB00-2AC2

CAx-Online-Generator
http://support.automation.siemens.com/WW/CAXorder/default.aspx?lang=en&mlfb=3SU1851-0NB00-2AC2

Service&Support
https://support.industry.siemens.com/cs/ww/en/ps/3SU1851-0NB00-2AC2

Image database (product images, 2D dimension drawings, 3D models, device circuit diagrams, EPLAN macros, ...)
http://www.automation.siemens.com/bilddb/cax_de.aspx?mlfb=3SU1851-0NB00-2AC2&lang=en

Zmiany zastrzeone
© Copyright Siemens

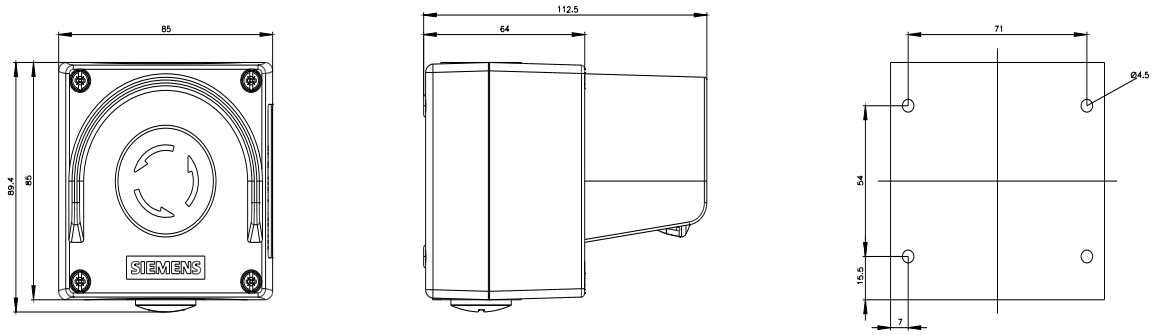

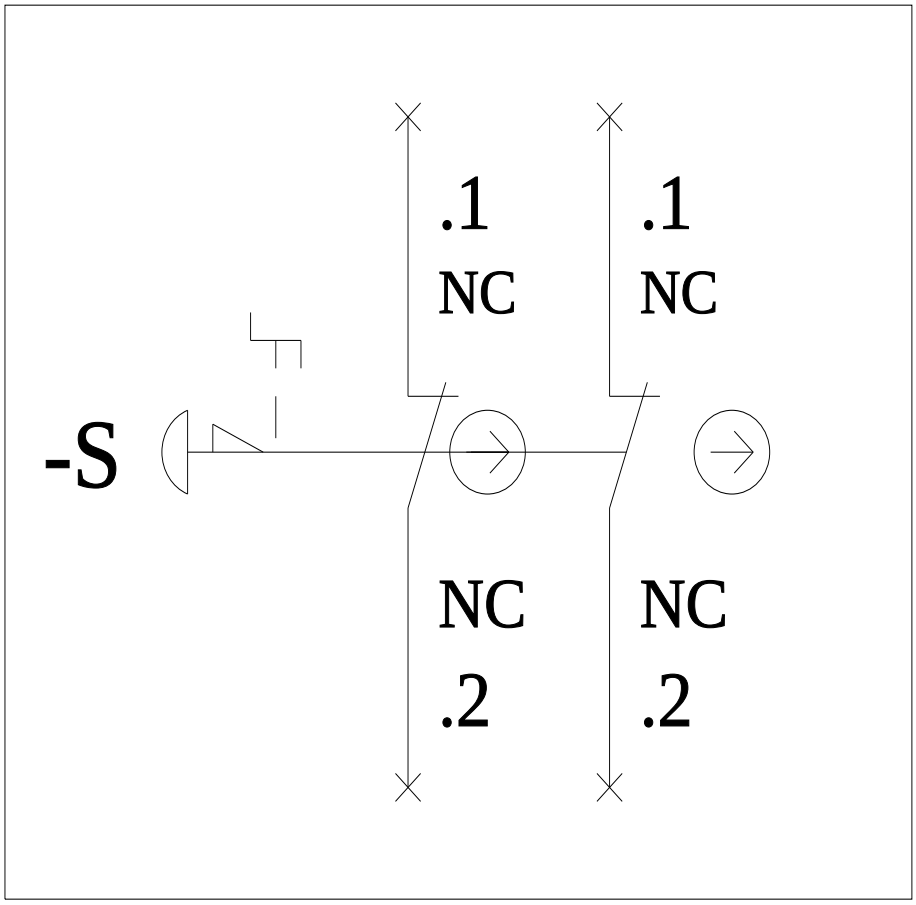

Ostatnia zmiana: 5.09.2023

Zmiany zastrzeone
© Copyright Siemens

Zmiany zastrzeone
© Copyright Siemens