SKINTOP® MS-M-XL

SKINTOP® MS-M-XL, metryczna dławnica kablowa z niklowanego mosiądzu, z dużym, zmiennym zakresem zaciskania, szczególnie dla grubych ścianek

Info

Z dopuszczeniem IP69! Potwierdzona niezawodność działania również w przypadku wymagających procesów czyszczenia maszyn i instalacji za pomocą myjki wysokociśnieniowej i gorącej wody!



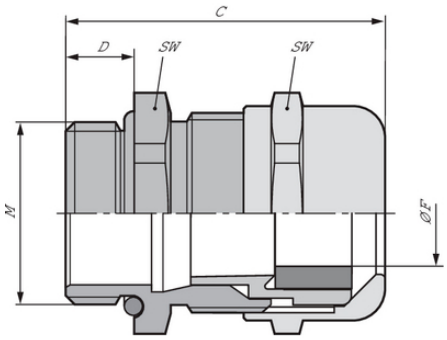

- Dobra odporność chemiczna
- Odporność na korozję
- Odporność na uszkodzenia mechaniczne
- Optymalne odciążenie
- Odporność na kwasy
- Odporność na temperaturę
- Liczne certyfikaty zatwierdzające

Korzyści

Szczególnie do grubych ścianek
Wysoka niezawodność
Optymalne odciążenie przewodu
Duże, zmienne zakresy zaciskania

Ostania aktualizacja (05.06.2023)
©2023 Lapp Group - all rights reserved.
Zarządzanie produktem http://lapppoland.lappgroup.com
Aktualne dane w pliku Dane techniczne.
PN 0456 / 02_03.16

SKINTOP® MS-M-XL

Zakres zastosowania

Z długim gwintem przyłączeniowym do zastosowań z grubszą ścianą
W obszarach o wysokich wymaganiach dotyczących stabilności mechanicznej i chemicznej
Przemysł chemiczny
Pomiary, sterowanie i regulacja
Budowa maszyn i aparatury przemysłowej

Normy i aprobaty

UL File nr E79903

Budowa produktu

Metryczny gwint przyłączeniowy zgodny z DIN EN 60423
Bazowe informacje techniczne DIN IEC 62444

Dane techniczne

Klasyfikacja ETIM 5:	ETIM 5.0 Class-ID: EC000441 Opis klasy ETIM 5.0: Dławnica kablowa
Klasyfikacja ETIM 6:	ETIM 6.0 Class-ID: EC000441 ETIM 6.0 Class-Description: dławnica kablowa
Uwaga:	Wymiary montażowe i momenty dokręcania: patrz tabela T21
Materiał:	Korpus: Mosiądz niklowany Wkład: Poliamid Uszczelnienie: CR O-Ring: NBR
Stopień ochrony:	IP 68 - 10 bar IP 69 NEMA Type 1, 4x, 6, 12
Zakres temperatury:	Połączenia ruchome: -25 °C do +100 °C Statycznie: od -40 do +100 °C

Wskazówka

Fotografie i rysunki nie mogą być używane do wymiarowania oraz nie stanowią szczegółowego odwzorowania przedstawionych produktów.
Podane ceny to ceny netto bez podatku VAT i dodatkowych opłat. Sprzedaż klientom biznesowym.

Ostania aktualizacja (05.06.2023)
©2023 Lapp Group - all rights reserved.
Zarządzanie produktem http://lapppoland.lappgroup.com
Aktualne dane w pliku Dane techniczne.
PN 0456 / 02_03.16

LAPP

SKINTOP® MS-M-XL

INFORMACJA O PRODUKCIE

Numer katalogowy	Oznaczenie produktu/rozmiar	Ø F mm	Rozmiar klucza SW w mm	Długość całkowita C mm	Thread length D mm	Liczba sztuk w opakowaniu
SKINTOP® MS-M-XL						
53112005	M 12 x 1,5	3.5 - 7.0	16	32.0	12	100
53112015	M 16 x 1,5	4.5 - 10.0	20	38.0	12	50
53112025	M 20 x 1,5	7 - 13.0	24	41.0	12	50
53112035	M 25 x 1,5	9 - 17.0	29	42.5	12	25
53112045	M 32 x 1,5	11 - 21.0	36	51.5	15	25
53112055	M 40 x 1,5	19 - 28.0	45	54.5	15	10
53112065	M 50 x 1,5	27 - 35.0	54	60.5	15	5

Ostania aktualizacja (05.06.2023)
©2023 Lapp Group - all rights reserved.
Zarządzanie produktem http://lapppoland.lappgroup.com
Aktualne dane w pliku Dane techniczne.
PN 0456 / 02_03.16