Arkusz danych produktu

Specyfikacje



Moduł baterii, Phaseo, 24 V DC, 75 A, 7 AH, do modułu sterującego baterii

ABL8BPK24A12

Parametry podstawowe

Gama Produktów	Phaseo
Typ Produktu Lub Komponentu	Moduł baterii
Napięcie Wejściowe	24 V prąd stały (DC)
Napięcie Wyjściowe	24 V DC
Największy Prąd Wyjściowy	75 A
Pojemność Baterii	12 A.h
Czas Podtrzymania	< 20 h w 0.6 A, 20 °C > 5 minut w 31.3 A, 20 °C

Parametry uzupełniające

Ograniczenia Napięcia Wejściowego	21...29 V
Czas Ładowania	72 godz.
Prąd Obciążenia	1,2 A
Rodzaj Zabezpieczenia Wyjścia	Przeciw przeciążeniu i zwarciu, technologia zabezpieczeniowa: 2 x 30 A bezpieczniki typu samochodowego
Przyłącza - Zaciski	dla połączenie wejścia: zaciski typu śrubowego, zdolność łączeniowa: 4 x 0.5...4 x 10 mm² AWG 20...AWG 8 dla połączenie wyjściowe: zaciski typu śrubowego, zdolność łączeniowa: 4 x 0.5...4 x 10 mm² AWG 20...AWG 8
Prędkość Samorozładowania	15 %, 6 miesięcy 9 %, 3 miesiące 3 %, 1 miesiąc
Sposób Mocowania	2 wkrętami średnica: 5 mm na panel poziomy, pozycja pracy: poziomy Na 4 wkręty średnica: 5 mm na panel pionowy, pozycja pracy: pionowy
Sprzęg Wyjściowy	Równoległy
Wysokość Pracy (W Metrach Nad Poziomem Morza)	2000 m
Czas Eksploatacji W Godzinach	11000 godz. w 40 °C 15000 godz. w 35 °C 22000 godz. w 30 °C 31000 godz. w 25 °C 44000 godz. w 20 °C 5000 godz. w 50 °C 7300 godz. w 45 °C
Oznakowanie	CE
Masa Produktu	12 kg

Środowisko pracy

Certyfikaty Produktu	CTP UL

Wyłączenie odpowiedzialności: Niniejsza dokumentacja nie pełni funkcji zastępczej i nie powinna być wykorzystywana do określenia niezawodności lub przydatności opisanych w niej produktów do konkretnych zastosowań użytkownika

Temperatura Otoczenia Dla Pracy Urządzenia	0…40 °C
Temepratura Otoczenia Dla Przechowywania	-20…50 °C
Stopień Ochrony Ip	IP10 zgodnie z IEC 60529
Kategoria Przepięć	Klasa 3 zgodnie z VDE 0106-1
Odporność Na Wibracje	2 gn (f= 11,9…150 Hz) zgodnie z IEC 61131-2 3.5 mm (f= 3…11,9 Hz) zgodnie z IEC 61131-2

Jednostka opakowania

Jednostka Miary Opakowania 1	PCE
Ilość Jednostek W Opakowaniu 1	1
Wysokość Opakowania 1	19,500 cm
Szerokość Opakowania 1	20,000 cm
Długość Opakowania 1	33,000 cm
Waga Opakowania 1	10,856 kg
Jednostka Miary Opakowania 2	S06
Ilość Jednostek W Opakowaniu 2	10
Wysokość Opakowania 2	75,000 cm
Szerokość Opakowania 2	60,000 cm
Długość Opakowania 2	80,000 cm
Waga Opakowania 2	120,270 kg

Warunki gwarancji

Gwarancja	18 months

Zrównoważony rozwój

Etykieta **Green Premium**^{TM} to zobowiązanie firmy Schneider Electric do dostarczania produktów o najlepszych w swojej klasie parametrach środowiskowych. Green Premium obiecuje zgodność z najnowszymi przepisami, przejrzystość w zakresie wpływu na środowisko, a także produkty o obiegu zamkniętym i niskiej emisji CO_2.

Przewodnik po ocenie zrównoważonego rozwoju produktu to opracowanie, które wyjaśnia globalne normy oznakowania ekologicznego i sposób interpretacji deklaracji środowiskowych.

Więcej informacji o produktach Green Premium >

Poradnik dotyczący oceny zrównoważonego rozwoju produktu >



Przejrzystość

Dobre samopoczucie

Bez Pvc

Rozporządzenie Reach	Deklaracja REACh
Europejska Dyrektywa Rohs	Nie dotyczy, poza zakresem prawnym dyrektywy UE RoHS
Norma Rohs Chiny	Dyrektywa RoHS Chiny Produkt nie podlega dyrektywie RoHS Chiny. Deklaracja dot. substancji dostępna w celach informacyjnych.
Ujawnienie Informacji O Wpływie Na Środowisko	Środowiskowy profil produktu
Kulistość – Profil	Informacja o żywotności

24 Vdc Battery Module

Dimensions

mm
inch

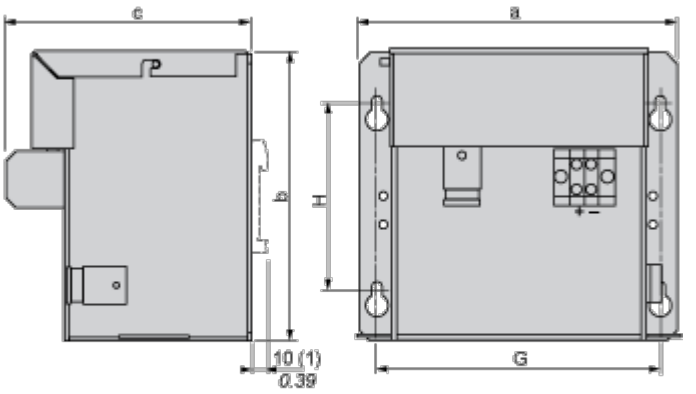

ABL	a	b	c	G	H
8BPK24A03	184/7.24	138,5/5.45	131	156/6.14	83/3.27
8BPK24A07	170/6.69	155,5/6.12	131	152/5.98	100/3.94
8BPK24A12	236/9.29	155,5/6.12	131	218/3.94	100/3.94

(1) ABL8BPK24A03 (with kit ABL1A02)

24 Vdc Battery Module

Mounting

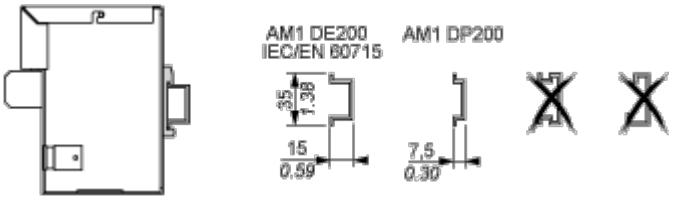

Wiring Requirements

Cable Types and Wire Sizes

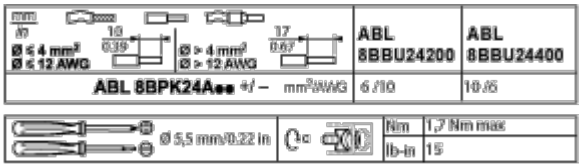

24 Vdc Battery Module Wiring

Wiring Diagram

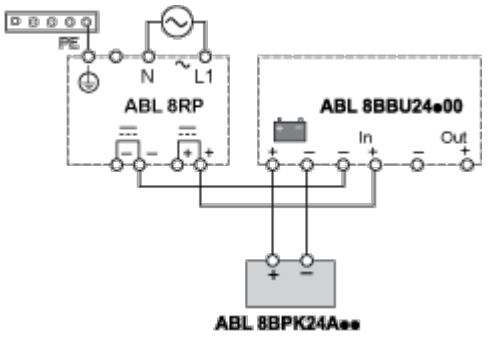

Paralleling 2 x ABL8PK24A12

Wiring Diagram

