SIEMENS

Karta informacyjna 3SU1401-1ME30-1DA1

SIRIUS ACT: moduł przyłączeniowy (moduł LED), zintegrowana dioda LED żółta, do montażu do płyty czołowej

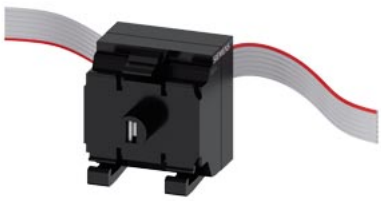

Nazwa markowa produktu	SIRIUS ACT
oznaczenie produktu	Moduł przyłączeniowy
wykonanie produktu	z wbudowaną LED,
oznaczenie typu produktu	3SU1
Wyświetlacz	
Wykonanie wskaźnika	
● do funkcji diagnostycznej: Monitorowanie napięcia zasilania dioda Power	Tak
● status połączenia Tx/Rx	Nie
Ogólne dane techniczne	
● funkcja produktu ochrona przed odwróceniem biegunowości	Tak; przewód wielożyłowy płaski można obrócić o 180°
● funkcja produktu funkcja diagnostyczna	Tak
Wersja oprogramowania sprzętowego	1.0.0
wersja sprzętowa	1
Wersja oprogramowania w przypadku STEP 7 w portalu TIA wymagana	V13 SP1 (V13 SP1 i V14 mit HSP0132)
Strata mocy [W] typowa	0,115 W
stopień zanieczyszczenia	3
rodzaj napięcia	
● napięcia roboczego	DC
● wejściowego	DC
wytrzymałość na napięcie udarowe wartość znamionowa	0,8 kV
pobierany prąd	
● maksymalny	27 mA
● wartość nominalna	23 mA
Stopień ochrony IP	IP20
odporność na wstrząsy	
● **zgodnie z IEC 60068-2-27**	Półfala sinusoidalna 15g / 11 ms
● do aplikacji kolejowych zg. z DIN EN 61373	Kategoria 1, Klasa B
wytrzymałość zmęczeniowa	
● **zgodnie z IEC 60068-2-6**	10 ... 500 Hz: 5g
● do aplikacji kolejowych zg. z DIN EN 61373	Kategoria 1, klasa B
oznaczenie środków roboczych zgodnie z IEC 81346-2:2009	K
Dyrektywa RoHS (data)	12/19/2016
Komunikacja/ Protokół	
protokół obsługiwany	
● protokół PROFIsafe	Nie
Przyłącza/ Zaciski	
wykonanie przyłącza elektrycznego	Przyłącze z zaciskami nacinającymi

Zmiany zastrzeone
© Copyright Siemens

rodzaj przekrojów poprzecznych możliwych do podłączenia przewodów	Przewód płaski 7-bieg., 7 x 0,08 mm2
przekrój możliwego do podłączenia przewodu dla styków pomocniczych	
● jednożyłowy lub wielożyłowy	0,08 ... 0,08 mm²
● typu linka z tulejką kablową	0,08 mm²
przekrój możliwego do podłączenia przewodu	
● jednożyłowy	0,08 ... 0,08 mm²
● jednożyłowy z tulejką kablową	0,08 ... 0,08 mm²
● typu linka z tulejką kablową	0,08 ... 0,08 mm²
● typu linka bez tulejki kablowej	0,08 ... 0,08 mm²
numer AWG jako zakodowany przekrój przyłączanego przewodu	28 ... 28
Lampa	
kolor elementu świecącego	Żółty
Dane związane z bezpieczeństwem	
Okres użytkowania maksymalny	20 a
Warunki środowiska	
temperatura otoczenia	
● podczas pracy	-25 ... +60 °C
● podczas magazynowania	-40 ... +80 °C
Kategoria środowiskowa podczas pracy zg. z IEC 60721	3M6, 3S2, 3B2, 3K6 (w przypadku względnej wilgotności powietrza w zakresie 10 ... 95%, kondensacja podczas pracy niedozwolona)
Oznaczenie zabezpieczenia przeciwwybuchowego dla bezpieczeństwa samoistnego odnośnego wyposażenia Eex ia	Nie
Oznaczenie zabezpieczenia przeciwwybuchowego dla bezpieczeństwa samoistnego odnośnego wyposażenia Eex ib	Nie
Environmental footprint	
deklaracja środowiskowa produktu(EPD)	Tak
współczynnik ocieplenia globalnego [eq CO2] ogółem	0,787 kg
współczynnik ocieplenia globalnego [eq CO2] podczas produkcji	0,566 kg
współczynnik ocieplenia globalnego [eq CO2] podczas eksploatacji	0,235 kg
współczynnik ocieplenia globalnego [eq CO2] po End of Life	-0,015 kg
Instalacja/ Mocowanie/ Wymiary	
rodzaj montażu modułów i akcesoriów	montaż do płyty czołowej
wysokość	32,6 mm
szerokość	30 mm
głębokość	31,5 mm

Zezwolenia Certyfikaty

General Product Approval					Test Certificates
CE EG-Konf.	UKCA	Confirmation	UL	EAC	Type Test Certificates/Test Report

Test Certificates	other	Environment
Special Test Certificate	Confirmation	EPD Typ II/III (with life cylce assessment)

Więcej informacji

Siemens has decided to exit the Russian market (see here).
https://press.siemens.com/global/en/pressrelease/siemens-wind-down-russian-business

Siemens is working on the renewal of the current EAC certificates.
Please contact your local Siemens office on the status of validity of the EAC certification if you intend to import or offer to supply these products to an EAC relevant market (other than the sanctioned EAEU member states Russia or Belarus).

Informacje dotyczące opakowania
Informacje dotyczące opakowania

Zmiany zastrzeone
© Copyright Siemens

Information- and Downloadcenter
https://www.siemens.com/ic10
Industry Mall (System zamawiania online)
https://mall.industry.siemens.com/mall/pl/pl/Catalog/product?mlfb=3SU1401-1ME30-1DA1
CAx-Online-Generator
http://support.automation.siemens.com/WW/CAXorder/default.aspx?lang=en&mlfb=3SU1401-1ME30-1DA1
Service&Support
https://support.industry.siemens.com/cs/ww/en/ps/3SU1401-1ME30-1DA1
Image database (product images, 2D dimension drawings, 3D models, device circuit diagrams, EPLAN macros, ...)
http://www.automation.siemens.com/bilddb/cax_de.aspx?mlfb=3SU1401-1ME30-1DA1&lang=en

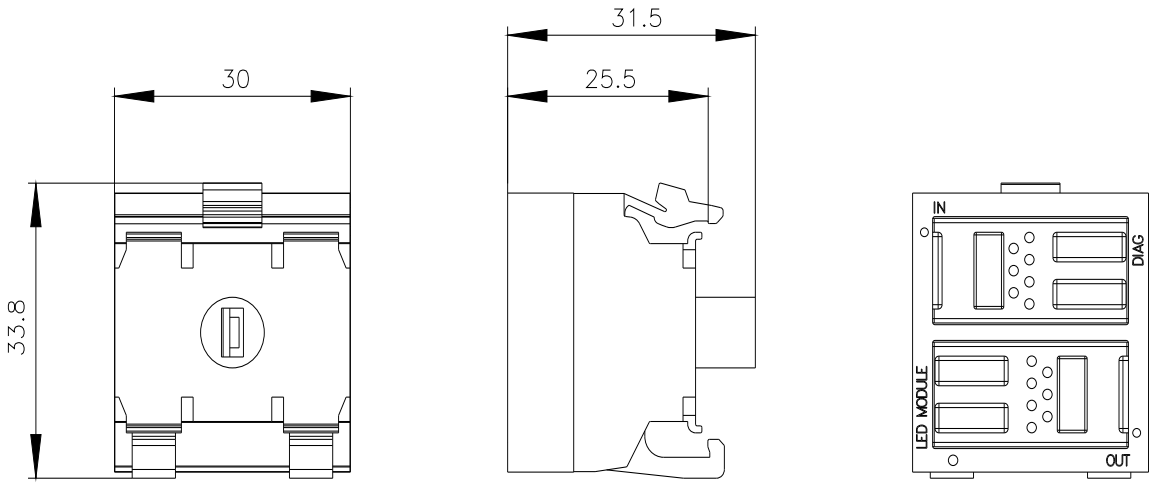

Zmiany zastrzeone
© Copyright Siemens

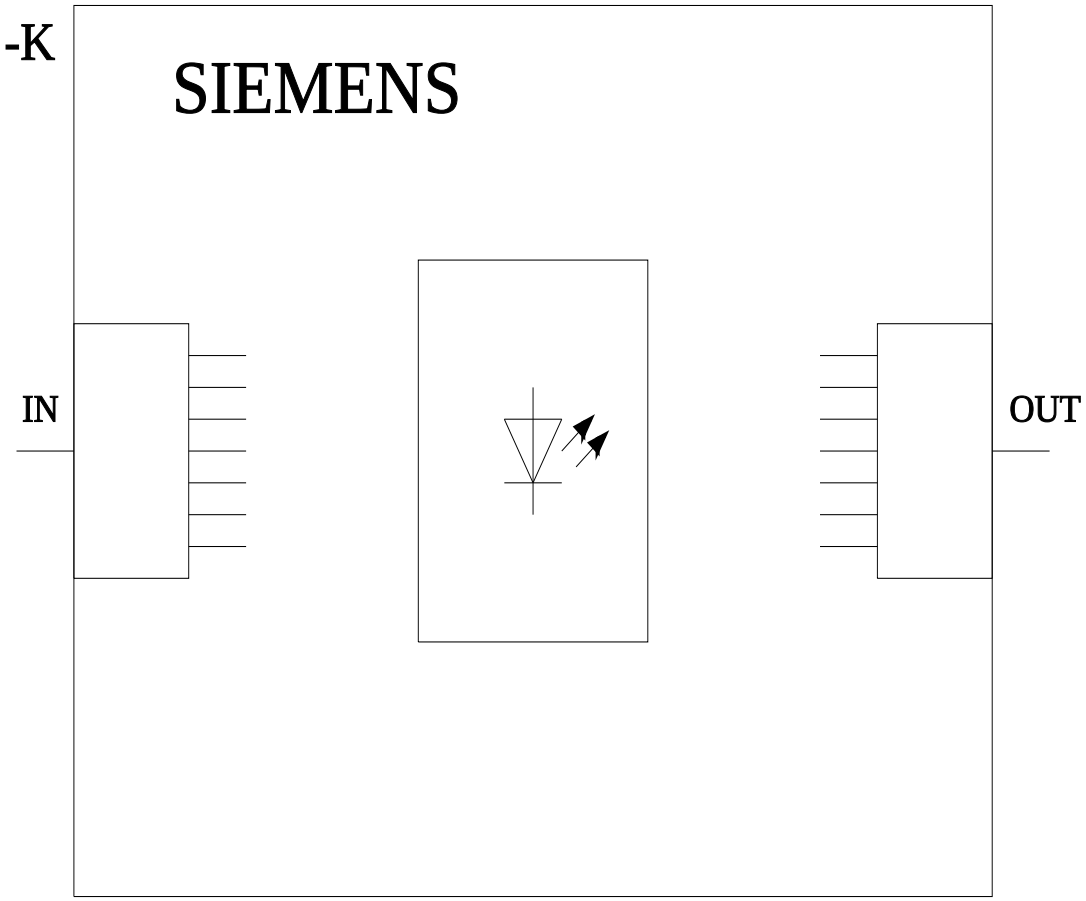

Ostatnia zmiana: 9.11.2023

Zmiany zastrzeone
© Copyright Siemens