ZŁĄCZKI



1. Złączki jednotorowe oraz jednotorowe 2 i 3 piętrowe
   ZUG, ZG-G — 4



2. Listwy przyłączeniowe izolowane LPI — 24



3. Złączki wielotorowe
   PLZ, TLZ — 25



4. Odgałęźniki
   OBL, LZG — 31



5. Złączki i zaciski ochronne
   ZUO, LGO, ZO — 39



6. Złączki skrętne
   ZS — 44



7. Osprzęt i wyposażenie do złączek
   Oznaczniki, trzymacze, osłona złączek, płytki skrajne, zwieracze — 45

Uwagi ogólne

Złączki są wyrobami elektroizolacyjnymi, jedno lub wielotorowymi, przeznaczonymi do połączenia toru prądowego dwóch odcinków przewodów elektroenergetycznych niskiego napięcia za pomocą zacisków lub innych elementów przyłączeniowych umieszczonych na końcach każdego toru. Tory te są umieszczone na podstawie izolacyjnej lub w obudowie izolacyjnej. Złączki i związane z nimi wyposażenie tworzą system, którego główną funkcją jest pewne połączenie pod względem elektrycznym i mechanicznym. Dzięki różnorodnym kształtom i wykonaniom złączek istnieje możliwość takiego ich doboru, aby najkorzystniej spełniały pożądane funkcje.

Zgodność z normami
Ogólne wymagania i określenia dotyczące złączek stosowanych w urządzeniach elektroenergetycznych domowych i przemysłowych zawierają przedmiotowe normy.

Certyfikaty i dopuszczenia
Wyroby wprowadzane do obrotu handlowego spełniają wymagania prawne wprowadzające do polskiego prawa dyrektywy Unii Europejskiej. Deklarujemy zgodność naszych wyrobów z dyrektywą 2006/95/WE.
Na życzenie odbiorcy załączamy deklaracje zgodności do dostarczonego towaru. W większości przypadków podstawą wystawienia deklaracji jest spełnienie przez wyrób obowiązujących norm zharmonizowanych, a w przypadku braku tych norm jak i norm krajowych spełnienie przedmiotowych norm zakładowych. Mimo spełnienia podstawowych wymagań odnośnie wprowadzenia wyrobu na rynek Unii Europejskiej, nadal poddajemy większość wyrobów procesowi certyfikacji i znakowania znakiem bezpieczeństwa „B" stosowanym dobrowolnie na terenie RP.

Dodatkowo wyroby:
ZG-G2,5, ZG-G4, ZG-G10, ZG-G16, ZUG-G2,5, ZUG-G4, ZUG-G10, ZUG-G16, ZG-G25, ZG-G35, ZG-G120, ZG-G/31-36, PLZ-4, TLZ-4, TLZ-10, TLZ-16, TLZ-4N, TLZ-10N, TLZ-16N, ZP-35, ZP-150, WP, GP, ZGB-16/G, ZGB-16/K posiadają międzynarodowe certyfikaty CB lub europejskie CCA. Ponadto Urząd Patentowy RP udzielił prawa ochronnego na następujące znaki towarowe słowno-graficzne: P, ZO, ZG-G, ZUG-G, ZUG, LZG, ZUO, OBL na rzecz „POKÓJ" S.E. Dla wszystkich wyrobów posiadamy certyfikaty dopuszczające do obrotu na terenie Rosji i Ukrainy.

Złączki jednotorowe ZG-G®, ZUG-G®

Złączki uniwersalne są stosowane głównie do łączenia w sposób pewny pod względem elektrycznym i mechanicznym przewodów elektroenergetycznych miedzianych w urządzeniach użytkowanych w warunkach wnętrzowych we wszystkich strefach klimatycznych.

Wyposażenie
Oznaczniki (str. 45). Tory prądowe w złączkach oznacza się za pomocą oznaczników, które osadza się w specjalnych zagłębieniach w korpusie złączki. Płytki skrajne (str. 47-48) są stosowane do zakańczania szeregu złączek ZUG i ZG-G osadzonych na listwie profilowej TS. Zwieracze (str. 50) sąsiednich torów złączek ZUG i ZG-G tej samej wielkości można stosować po uprzednim wycięciu ostrym narzędziem ścianki korpusu (rys.1).



Rys. 1

MOCOWANIE I ZDEJMOWANIE ZŁĄCZEK Z LISTEW TS15, TS32, TS35

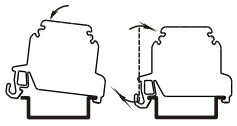
TS35 (ZG-G)

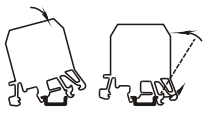
TS15 (ZUG)

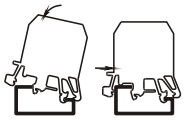
TS32 (ZUG)

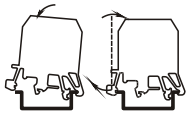
TS35 (ZUG)

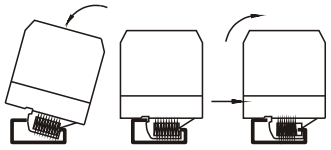
TS32 (ZG-G)

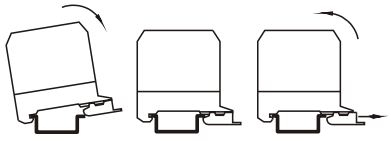
TS35 (ZG-G)

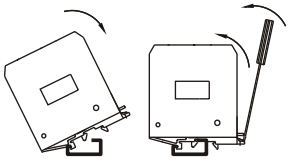
TS32 (ZG-G)

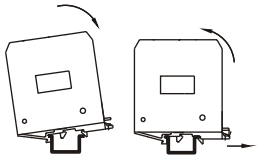
TS35 (ZG-G)

Rysunki techniczne złączek w formacie ".dwg", znajdują się na stronie internetowej www.pokoj.com.pl w zakładce oferta, materiały do projektowania.

Złączki gwintowe do przewodów o przekroju 2,5...16mm²



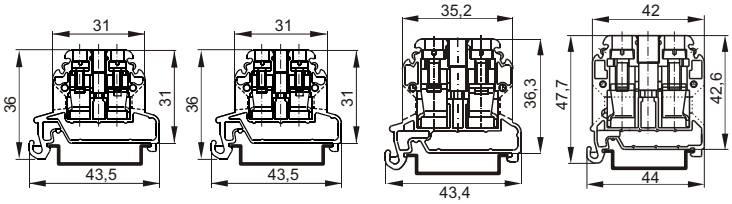

TYP	ZG-G2,5	ZG-G4	ZG-G10	ZG-G16
Numer katalogowy	11-810□	11-820□	11-830□	11-840□
Kolor	żółty-1 biały-2 czarny-3 zielony-5 niebieski-6 czerwony-7 szary-8	żółty-1 biały-2 czarny-3 zielony-5 niebieski-6 czerwony-7 szary-8	żółty-1 biały-2 czarny-3 zielony-5 niebieski-6 czerwony-7 szary-8	żółty-1 biały-2 czarny-3 zielony-5 niebieski-6 czerwony-7 szary-8
Norma	IEC 60947-7-1	IEC 60947-7-1	IEC 60947-7-1	IEC 60947-7-1
Przekrój znamionowy	2,5mm²	4mm²	10mm²	16mm²
Przyłączalność znamionowa: drut / linka	0,5...2,5mm²	0,5...4mm²	0,5...10 / 0,5...6mm²	1,5...16 / 1,5...10mm²
Napięcie znamionowe izolacji	690V	690V	690V	690V
Napięcie znamionowe udarowe wytrzymywane	6kV	6kV	6kV	6kV
Prąd znamionowy ciągły	24A	32A	57A	76A
Moment skręcający dla zacisków	0,4Nm	0,5Nm	1,2Nm	2,0Nm
Długość odizolowania	8mm	8mm	10mm	16mm
Szerokość	5,2mm	6,4mm	8mm	12mm
Materiał izolacyjny	poliamid	poliamid	poliamid	poliamid
Temperatura otoczenia	-25...+100°C	-25...+100°C	-25...+100°C	-25...+100°C
Masa	6g	7g	13g	24g
Opakowanie	60szt.	50szt.	50szt.	30szt.

Wyposażenie i akcesoria

WYPOSAŻENIE	STR.	ZG-G2,5	ZG-G4	ZG-G10	ZG-G16
Listwy montażowe	196	TS35	TS35	TS35	TS35
Trzymacze	46	KU-1/35, KU-2/35	KU-1/35, KU-2/35	KU-1/35, KU-2/35	KU-1/35, KU-2/35, KU-3
Płytka skrajna	48	PS-4	PS-4	PS-10	PS-16
Zwieracze	50	ZKU-2,5/...	ZKU-4/...	ZKU-10/...	ZKU-16/...
Osłonka	49	OZG-2,5	OZG-4	OZG-10	OZG-16
Oznaczniki	45	DK/Z-5	DK/Z-5, DK/Z-6	DK/Z-5, DK/Z-6	DK/Z-5, DK/Z-6

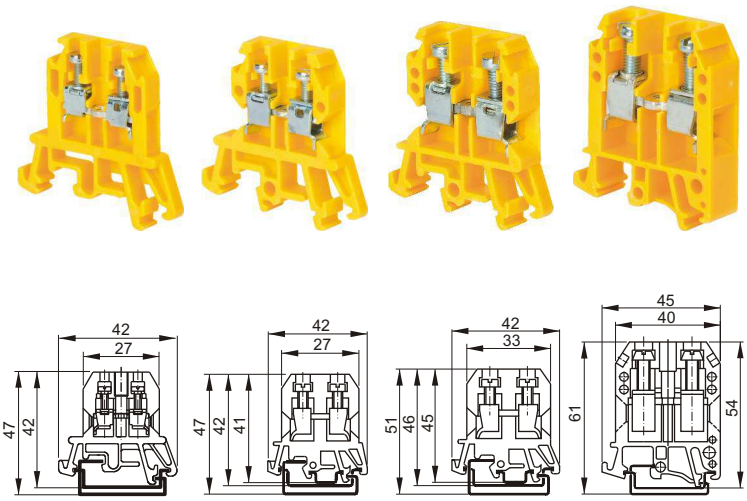

TYP	ZUG-G2,5	ZUG-G4	ZUG-G10	ZUG-G16
Numer katalogowy	11-007□	11-010□	11-020□	11-037□
Kolor	żółty-1 biały-2 czarny-3 zielony-5 niebieski-6 czerwony-7 szary-8	żółty-1 biały-2 czarny-3 zielony-5 niebieski-6 czerwony-7 szary-8	żółty-1 biały-2 czarny-3 zielony-5 niebieski-6 czerwony-7 szary-8	żółty-1 biały-2 czarny-3 zielony-5 niebieski-6 czerwony-7 szary-8
Norma	IEC 60947-7-1	IEC 60947-7-1	IEC 60947-7-1	IEC 60947-7-1
Przekrój znamionowy	2,5mm^2	4mm^2	10mm^2	16mm^2
Przyłączalność znamionowa: drut / linka	0,5...2,5mm^2	0,5...4mm^2	0,5...10 / 0,5...6mm^2	1,5...16 / 1,5...10mm^2
Napięcie znamionowe izolacji	690V	690V	690V	690V
Napięcie znamionowe udarowe wytrzymywane	6kV	6kV	6kV	6kV
Prąd znamionowy ciągły	24A	32A	57A	76A
Moment skręcający dla zacisków	0,4Nm	0,5Nm	1,2Nm	2,0Nm
Długość odizolowania	8mm	8mm	10mm	12mm
Szerokość	5,2mm	6,4mm	8mm	12mm
Materiał izolacyjny	poliamid	poliamid	poliamid	poliamid
Temperatura otoczenia	-25...+100°C	-25...+100°C	-25...+100°C	-25...+100°C
Masa	6g	7g	13g	24g
Opakowanie	60szt.	50szt.	50szt.	30szt.

Wyposażenie i akcesoria

WYPOSAŻENIE	STR.	ZUG-G2,5	ZUG-G4	ZUG-G10	ZUG-G16
Listwy montażowe	196	TS32, TS35	TS15, TS32, TS35	TS15, TS32, TS35	TS32, TS35
Trzymacze	46	KU-1/35, KU-2/35	KU-15, KU-1/35	KU-15, KU-1/35	KU-1/35, KU-2/35, KU-3
Płytka skrajna	48	PSU-4	PSU-4	PSU-10	PSU-16
Zwieracze	50	ZKU-2,5/...	ZKU-4/...	ZKU-10/...	ZKU-16/...
Przegrody	47	PSU-10	PSU-10	PSU-16	—
Oznaczniki	45	DK/Z-5	DK/Z-5, DK/Z-6	DK/Z-5, DK/Z-6	DK/Z-5, DK/Z-6

Złączki gwintowe do przewodów o przekroju 25...35mm²



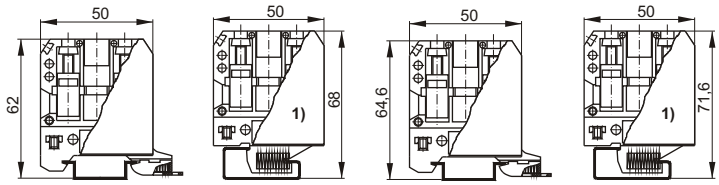

TYP	ZG-G25/TS35	ZG-G25/TS32[1)]	ZG-G35/TS35	ZG-G35/TS32[1)]
Numer katalogowy	11-153□	11-152□	11-163□	11-162□
Kolor	żółty-1 biały-2 czarny-3 zielony-5 niebieski-6 czerwony-7 szary-8	żółty-1 biały-2 czarny-3 zielony-5 niebieski-6 czerwony-7 szary-8	żółty-1 biały-2 czarny-3 zielony-5 niebieski-6 czerwony-7 szary-8	żółty-1 biały-2 czarny-3 zielony-5 niebieski-6 czerwony-7 szary-8
Norma	IEC 60947-7-1	IEC 60947-7-1	IEC 60947-7-1	IEC 60947-7-1
Przekrój znamionowy	25mm²	25mm²	35mm²	35mm²
Przyłączalność znamionowa: drut / linka	4...25 / 4...16mm²	4...25 / 4...16mm²	4...35 / 4...25mm²	4...35 / 4...25mm²
Napięcie znamionowe izolacji	690V	690V	690V	690V
Napięcie znamionowe udarowe wytrzymywane	8kV	8kV	8kV	8kV
Prąd znamionowy ciągły	101A	101A	125A	125A
Moment skręcający dla zacisków	2,0Nm	2,0Nm	2,5Nm	2,5Nm
Długość odizolowania	15mm	15mm	15mm	15mm
Szerokość	15mm	15mm	18,8mm	18,8mm
Materiał izolacyjny	poliamid	poliamid	poliamid	poliamid
Temperatura otoczenia	-25...+100°C	-25...+100°C	-25...+100°C	-25...+100°C
Masa	58g	58g	75g	75g
Opakowanie	10szt.	15szt.	20szt.	10szt.

Wyposażenie i akcesoria

WYPOSAŻENIE	STR.	ZG-G25/TS35	ZG-G25/TS32[1)]	ZG-G35/TS35	ZG-G35/TS32[1)]
Listwy montażowe	196	TS35, TS35/15	TS32	TS35, TS35/15	TS32
Trzymacze	46	KU-1/35, KU-2/35	KU-1/35, KU-2/35	KU-1/35, KU-2/35	KU-1/35, KU-2/35
Zwieracze	50	ZKU-25/...	ZKU-25/...	ZKU-35/...	ZKU-35/...
Oznaczniki	45	DK/Z-5, DK/Z-6	DK/Z-5, DK/Z-6	DK/Z-5, DK/Z-6	DK/Z-5, DK/Z-6

Istnieje możliwość zwierania sąsiednich złączek ZG-G25 i ZG-G35 stosując belki zwieracza BZ35-25 w/g karty katalogowej KK-219.
Zwieracze BZ35/25 dostępne są tylko na zamówienie

[1)] Wykonanie na TS32 tylko na zamówienie

Złączki gwintowe do przewodów o przekroju 70 i 120mm²



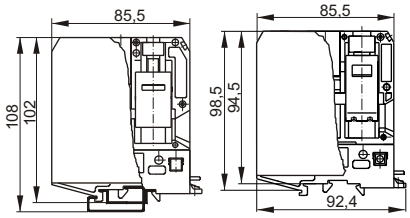

TYP	ZG-G70	ZG-G120
Numer katalogowy	11-067□	11-077□
Kolor	żółty-1 biały-2 czarny-3 zielony-5 niebieski-6 czerwony-7 szary-8	żółty-1 biały-2 czarny-3 zielony-5 niebieski-6 czerwony-7 szary-8
Norma	IEC 60947-7-1	IEC 60947-7-1
Przekrój znamionowy	70mm²	120mm²
Przyłączalność znamionowa: drut / linka	16...70 / 16...50mm²	35...120 / 35...95mm²
Napięcie znamionowe izolacji	690V	690V
Napięcie znamionowe udarowe wytrzymywane	8kV	8kV
Prąd znamionowy ciągły	192A	269A
Moment skręcający dla zacisków	6,0Nm	10,0Nm
Długość odizolowania	26mm	23mm
Szerokość	25mm	30mm
Materiał izolacyjny	poliamid	poliamid
Temperatura otoczenia	-25...+100°C	-25...+100°C
Masa	250g	327g
Opakowanie	20szt.	5szt.

Wyposażenie i akcesoria

WYPOSAŻENIE	STR.	ZG-G70	ZG-G120
Listwy montażowe	196	TS32, TS35, TS35/15	TS32, TS35, TS35/15
Trzymacze	46	KU-2/35, KU-3	KU-2/35, KU-3
Zwieracze	50	ZKU-70/2	ZKU-120/2
Oznaczniki	45	DK/Z-6	DK/Z-6

Złączki jednotorowe specjalne ZG-G®, ZUG-G®

Złączki te są przewidziane głównie do wyposażania w elementy elektroniczne poprzez wlutowywanie. Oferowane złączki wyposażone w typowe układy prostowniczo-sygnalizacyjne. Istnieje możliwość dostawy złączek wg schematu zamawiającego. Temperatura otoczenia w jakiej mogą pracować złączki specjalne uzależniona jest od wyposażenia dodatkowego.

Złączki gwintowe z wnęką lub wsuwką pod wkładkę bezpiecznikową[1] oraz do samodzielnego wlutowania. Układ elektroniczny z sygnalizacją przepalenia bezpiecznika[2]

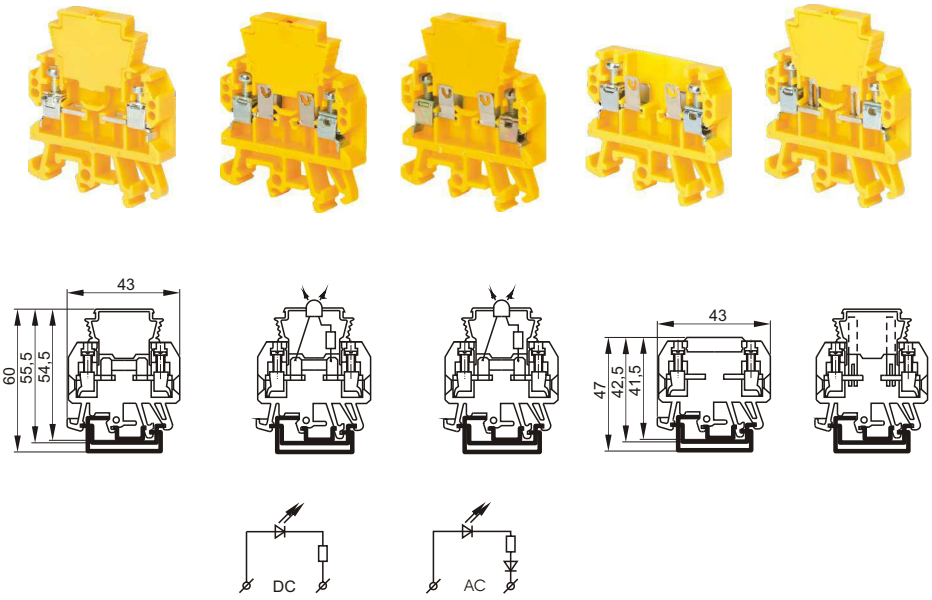

TYP	ZUG-G/B	ZUG-G/BS1	ZUG-G/BS2	ZUG-G/E	ZUG-G/EW
Numer katalogowy	11-5101	02-1□□1	02-2□□1	11-5201	11-5301
Kolor	żółty-1 ○	żółty-1 ○	żółty-1 ○	żółty-1 ○ zielony-5 ● niebieski-6 ●	żółty-1 ○
Napięcie znamionowe	—	6V .....1 12V .....2 24V .....3 48V 4 60V 5	6V .....1 12V .....2 24V .....3 48V .....4 60V .....5 110V 6 230V 7	—	—
Kolor diody	—	czerwony-7 ● zielony-5 ● żółty-1 ○	czerwony-7 ● zielony-5 ● żółty-1 ○	—	—
Norma	IEC 60947-7-1 IEC 60947-7-3	IEC 60947-7-1 IEC 60947-7-3	IEC 60947-7-1 IEC 60947-7-3	IEC 60947-7-1	IEC 60947-7-1
Przekrój znamionowy	4mm²	4mm²	4mm²	4mm²	4mm²
Przyłączalność znamionowa: drut / linka	0,5...4mm²	0,5...4mm²	0,5...4mm²	0,5...4mm²	0,5...4mm²
Napięcie znamionowe izolacji	690V	690V	690V	690V	690V
Napięcie znamionowe udarowe wytrzymywane	4kV	4kV	4kV	4kV	4kV
Prąd znamionowy wkładki topikowej / ciągły	6,3A	6,3A	6,3A	10A	10A
Max moc wlutowanych elementów	—	—	—	0,5W	0,5W
Wymiary wkładki bezpiecznikowej	Ø5x20mm[1]	Ø5x20mm[1]	Ø5x20mm[1]	—	—
Znamionowa moc rozpraszana Pv - układ złożony	1,6W	1,6W	1,6W	1,6W	1,6W
Moment skręcający dla zacisków	0,5Nm	0,5Nm	0,5Nm	0,5Nm	0,5Nm
Długość odizolowania	8mm	8mm	8mm	8mm	8mm
Szerokość	8mm	8mm	8mm	8mm	8mm
Materiał izolacyjny	poliamid	poliamid	poliamid	poliamid	poliamid
Temperatura otoczenia	-25...+100°C	-25...+55°C	-25...+55°C	-25...+100°C	-25...+100°C
Masa	14g	15g	15g	10g	14g
Opakowanie	30szt.	1szt.	1szt.	50szt.	30szt.

Wyposażenie i akcesoria

WYPOSAŻENIE	STR.	ZUG-G/B	ZUG-G/BS1	ZUG-G/BS2	ZUG-G/E	ZUG-G/EW
Listwy montażowe	196	TS15, TS32, TS35	TS15, TS32, TS35	TS15, TS32, TS35	TS15, TS32, TS35	TS15, TS32, TS35
Trzymacze	46	KU-1/35, KU-2/35 KU-15	KU-1/35, KU-2/35 KU-15	KU-1/35, KU-2/35 KU-15	KU-1/35, KU-2/35 KU-15	KU-1/35, KU-2/35 KU-15
Płytka skrajna	48	PSUB-4	PSUB-4	PSUB-4	PSUB-4	PSUB-4
Oznaczniki	45	DK/Z-6	DK/Z-6	DK/Z-6	DK/Z-6	DK/Z-6

1) Dostarczana bez bezpiecznika topikowego
2) Dioda zaczyna świecić w momencie przepalenia się bezpiecznika

Złączki gwintowe z trzema i czterema zaciskami do wyposażenia w elementy elektroniczne i sygnalizacji



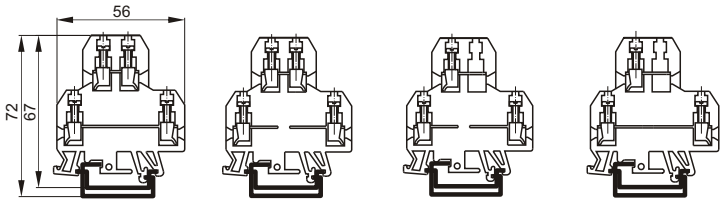

TYP	ZUG-G21	ZUG-G22	ZUG-G23	ZUG-G24
Numer katalogowy	00-000□	00-100□	00-200□	00-300□
Kolor	żółty-1 ○ niebieski-6 ○ szary-8 ○	żółty-1 ○ niebieski-6 ○ szary-8 ○	żółty-1 ○ niebieski-6 ○ szary-8 ○	żółty-1 ○ niebieski-6 ○ szary-8 ○
Norma	IEC 60947-7-1	IEC 60947-7-1	IEC 60947-7-1	IEC 60947-7-1
Przekrój znamionowy	4mm^2	4mm^2	4mm^2	4mm^2
Przyłączalność znamionowa: drut / linka	0,5...4mm^2	0,5...4mm^2	0,5...4mm^2	0,5...4mm^2
Napięcie znamionowe izolacji	690V	690V	690V	690V
Napięcie znamionowe udarowe wytrzymywane	6kV	6kV	6kV	6kV
Prąd znamionowy ciągły	32A	32A	32A	32A
Moment skręcający dla zacisków	0,5Nm	0,5Nm	0,5Nm	0,5Nm
Długość odizolowania	8mm	8mm	8mm	8mm
Szerokość	6,4mm	6,4mm	6,4mm	6,4mm
Materiał izolacyjny	poliamid	poliamid	poliamid	poliamid
Temperatura otoczenia	-25...+100°C	-25...+100°C	-25...+100°C	-25...+100°C
Masa	16g	16g	16g	16g
Opakowanie	25szt.	25szt.	25szt.	25szt.

Wyposażenie i akcesoria

WYPOSAŻENIE	STR.	ZUG-G21	ZUG-G22	ZUG-G23	ZUG-G24
Listwy montażowe	196	TS32, TS35	TS32, TS35	TS32, TS35	TS32, TS35
Trzymacze	46	KU-1/35, KU-2/35	KU-1/35, KU-2/35	KU-1/35, KU-2/35	KU-1/35, KU-2/35
Płytka skrajna	47	PSU-4/2z	PSU-4/2z	PSU-4/2z	PSU-4/2z
Zwieracze	50	ZKU-4/...	ZKU-4/...	ZKU-4/...	ZKU-4/...
Oznaczniki	45	DK/Z-5, DK/Z-6	DK/Z-5, DK/Z-6	DK/Z-5, DK/Z-6	DK/Z-5, DK/Z-6

Układy z sygnalizacją napięcia diodami świecącymi

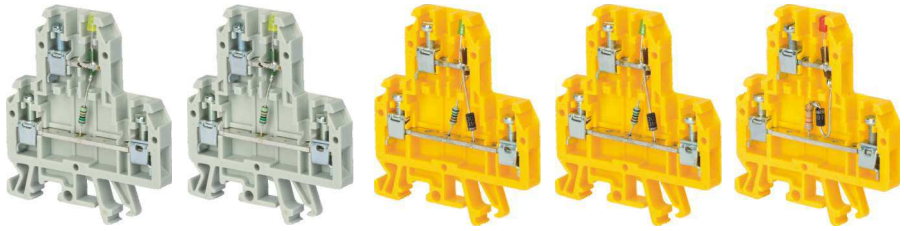

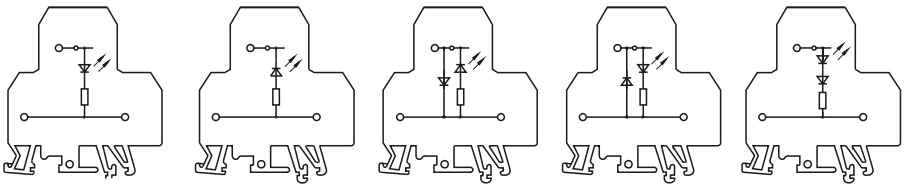

DC DC DC DC AC

TYP	ZUG-G/24-E1	ZUG-G/24-E1R	ZUG-G/24-E2	ZUG-G/24-E2R	ZUG-G/24-E3
Numer katalogowy	00-5□□□	00-6□□□	00-7□□□	00-8□□□	00-9□□□
Napięcie znamionowe łączeniowe U_e	5V - 0 6V - 1 12V - 2 24V - 3 48V - 4 60V - 5 110V - — 230V - — wyk. spec. - 8 dioda ZENERA - 9	5V - 0 6V - 1 12V - 2 24V - 3 48V - 4 60V - 5 110V - — 230V - — wyk. spec. - 8 dioda ZENERA - 9	5V - 0 6V - 1 12V - 2 24V - 3 48V - 4 60V - 5 110V - — 230V - — wyk. spec. - 8 dioda ZENERA - 9	5V - 0 6V - 1 12V - 2 24V - 3 48V - 4 60V - 5 110V - — 230V - — wyk. spec. - 8 dioda ZENERA - 9	5V - 0 6V - 1 12V - 2 24V - 3 48V - — 60V - — 110V - 6 230V - 7 wyk. spec. - 8 dioda ZENERA - 9
Kolor diody	czerwony-1 zielony-6 żółty-8	czerwony-1 zielony-6 żółty-8	czerwony-1 zielony-6 żółty-8	czerwony-1 zielony-6 żółty-8	czerwony-1 zielony-6 żółty-8
Kolor korpusu	żółty-1 niebieski-6 szary-8	żółty-1 niebieski-6 szary-8	żółty-1 niebieski-6 szary-8	żółty-1 niebieski-6 szary-8	żółty-1 niebieski-6 szary-8
Norma	IEC 60947-7-1	IEC 60947-7-1	IEC 60947-7-1	IEC 60947-7-1	IEC 60947-7-1
Przekrój znamionowy	4mm^2	4mm^2	4mm^2	4mm^2	4mm^2
Przyłączalność znamionowa: drut / linka	0,5...4mm^2	0,5...4mm^2	0,5...4mm^2	0,5...4mm^2	0,5...4mm^2
Napięcie znamionowe izolacji	690V	690V	690V	690V	690V
Napięcie znamionowe udarowe wytrzymywane	4kV	4kV	4kV	4kV	4kV
Prąd znamionowy ciągły	32A	32A	32A	32A	32A
Prąd znamionowy w kierunku przewodzenia diody	—	—	1A	1A	1A
Moment skręcający dla zacisków	0,5Nm	0,5Nm	0,5Nm	0,5Nm	0,5Nm
Długość odizolowania	8mm	8mm	8mm	8mm	8mm
Szerokość	6,4mm	6,4mm	6,4mm	6,4mm	6,4mm
Materiał izolacyjny	poliamid	poliamid	poliamid	poliamid	poliamid
Temperatura otoczenia	-25...+55°C	-25...+55°C	-25...+55°C	-25...+55°C	-25...+55°C
Masa	17g	17g	17g	17g	17g
Opakowanie	1szt.	1szt.	1szt.	1szt.	1szt.

Wyposażenie i akcesoria

WYPOSAŻENIE	STR.	ZUG-G/24-E1	ZUG-G/24-E1R	ZUG-G/24-E2	ZUG-G/24-E2R	ZUG-G/24-E3
Listwy montażowe	196	TS32, TS35	TS32, TS35	TS32, TS35	TS32, TS35	TS32, TS35
Trzymacze	46	KU-1/35, KU-2/35	KU-1/35, KU-2/35	KU-1/35, KU-2/35	KU-1/35, KU-2/35	KU-1/35, KU-2/35
Płytka skrajna	47	PSU-4/2z	PSU-4/2z	PSU-4/2z	PSU-4/2z	PSU-4/2z
Zwieracze	50	ZKU-4/...	ZKU-4/...	ZKU-4/...	ZKU-4/...	ZKU-4/...
Oznaczniki	45	DK/Z-5, DK/Z-6	DK/Z-5, DK/Z-6	DK/Z-5, DK/Z-6	DK/Z-5, DK/Z-6	DK/Z-5, DK/Z-6

Układy z diodami prostowniczymi



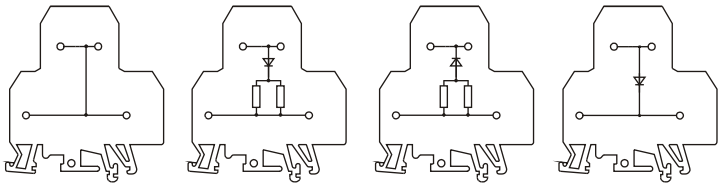

TYP	ZUG-G/21-E0	ZUG-G/21-E10	ZUG-G/21-E10R	ZUG-G/21-E4
Numer katalogowy	00-400□	01-870□	01-970□	01-090□
Napięcie znamionowe łączeniowe U_e	AC/DC 690V	AC/DC 230V	AC/DC 230V	AC 600V
Kolor korpusu	żółty-1 niebieski-6 szary-8	żółty-1 niebieski-6 szary-8	żółty-1 niebieski-6 szary-8	żółty-1 niebieski-6 szary-8
Norma	IEC 60947-7-1	IEC 60947-7-1	IEC 60947-7-1	IEC 60947-7-1
Przekrój znamionowy	4mm^2	4mm^2	4mm^2	4mm^2
Przyłączalność znamionowa: drut / linka	0,5...4mm^2	0,5...4mm^2	0,5...4mm^2	0,5...4mm^2
Napięcie znamionowe izolacji	690V	690V	690V	690V
Napięcie znamionowe udarowe wytrzymywane	4kV	4kV	4kV	4kV
Prąd znamionowy ciągły	32A	32A	32A	32A
Prąd znamionowy w kierunku przewodzenia diody	—	1A	1A	1A
Moment skręcający dla zacisków	0,5Nm	0,5Nm	0,5Nm	0,5Nm
Długość odizolowania	8mm	8mm	8mm	8mm
Szerokość	6,4mm	6,4mm	6,4mm	6,4mm
Materiał izolacyjny	poliamid	poliamid	poliamid	poliamid
Temperatura otoczenia	-25...+55°C	-25...+55°C	-25...+55°C	-25...+55°C
Masa	16g	16g	16g	16g
Opakowanie	1szt.	1szt.	1szt.	1szt.

Wyposażenie i akcesoria

WYPOSAŻENIE	STR.	ZUG-G/21-E0	ZUG-G/21-E10	ZUG-G/21-E10R	ZUG-G/21-E4
Listwy montażowe	196	TS32, TS35	TS32, TS35	TS32, TS35	TS32, TS35
Trzymacze	46	KU-1/35, KU-2/35	KU-1/35, KU-2/35	KU-1/35, KU-2/35	KU-1/35, KU-2/35
Płytka skrajna	47	PSU-4/2z	PSU-4/2z	PSU-4/2z	PSU-4/2z
Zwieracze	50	ZKU-4/...	ZKU-4/...	ZKU-4/...	ZKU-4/...
Oznaczniki	45	DK/Z-5, DK/Z-6	DK/Z-5, DK/Z-6	DK/Z-5, DK/Z-6	DK/Z-5, DK/Z-6



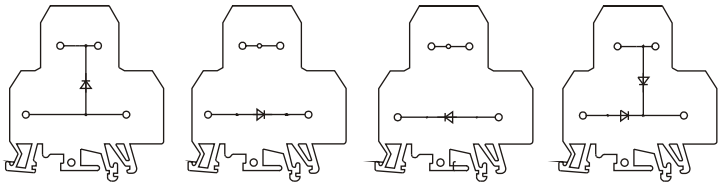

TYP	ZUG-G/21-E4R	ZUG-G/22-E5	ZUG-G/22-E5R	ZUG-G/22-E6
Numer katalogowy	01-190□	01-290□	01-390□	01-490□
Napięcie znamionowe łączeniowe U_e	AC 600V	AC 600V	AC 600V	AC 600V
Kolor korpusu	żółty-1 niebieski-6 szary-8	żółty-1 niebieski-6 szary-8	żółty-1 niebieski-6 szary-8	żółty-1 niebieski-6 szary-8
Norma	IEC 60947-7-1	IEC 60947-7-1	IEC 60947-7-1	IEC 60947-7-1
Przekrój znamionowy	4mm^2	4mm^2	4mm^2	4mm^2
Przyłączalność znamionowa: drut / linka	0,5...4mm^2	0,5...4mm^2	0,5...4mm^2	0,5...4mm^2
Napięcie znamionowe izolacji	690V	690V	690V	690V
Napięcie znamionowe udarowe wytrzymywane	4kV	4kV	4kV	4kV
Prąd znamionowy ciągły	32A	32A	32A	32A
Prąd znamionowy w kierunku przewodzenia diody	1A	1A	1A	1A
Moment skręcający dla zacisków	0,5Nm	0,5Nm	0,5Nm	0,5Nm
Długość odizolowania	8mm	8mm	8mm	8mm
Szerokość	6,4mm	6,4mm	6,4mm	6,4mm
Materiał izolacyjny	poliamid	poliamid	poliamid	poliamid
Temperatura otoczenia	-25...+55°C	-25...+55°C	-25...+55°C	-25...+55°C
Masa	16g	16g	16g	16g
Opakowanie	1szt.	1szt.	1szt.	1szt.

Wyposażenie i akcesoria

WYPOSAŻENIE	STR.	ZUG-G/21-E4R	ZUG-G/22-E5	ZUG-G/22-E5R	ZUG-G/22-E6
Listwy montażowe	196	TS32, TS35	TS32, TS35	TS32, TS35	TS32, TS35
Trzymacze	46	KU-1/35, KU-2/35	KU-1/35, KU-2/35	KU-1/35, KU-2/35	KU-1/35, KU-2/35
Płytka skrajna	47	PSU-4/2z	PSU-4/2z	PSU-4/2z	PSU-4/2z
Zwieracze	50	ZKU-4/...	ZKU-4/...	ZKU-4/...	ZKU-4/...
Oznaczniki	45	DK/Z-5, DK/Z-6	DK/Z-5, DK/Z-6	DK/Z-5, DK/Z-6	DK/Z-5, DK/Z-6

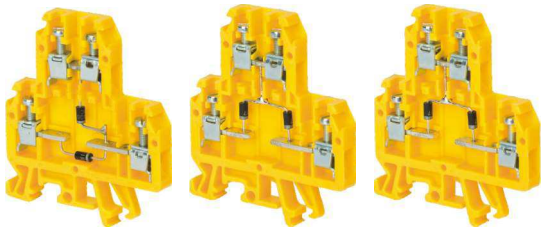

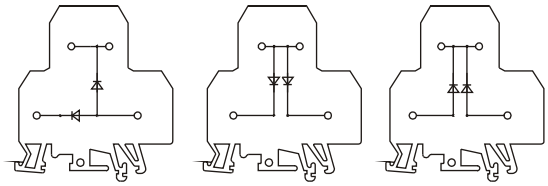

TYP	ZUG-G/22-E6R	ZUG-G/22-E7	ZUG-G/22-E7R
Numer katalogowy	01-590□	01-690□	01-790□
Napięcie znamionowe łączeniowe U_e	AC 600V	AC 600V	AC 600V
Kolor korpusu	żółty-1 niebieski-6 szary-8	żółty-1 niebieski-6 szary-8	żółty-1 niebieski-6 szary-8
Norma	IEC 60947-7-1	IEC 60947-7-1	IEC 60947-7-1
Przekrój znamionowy	4mm^2	4mm^2	4mm^2
Przyłączalność znamionowa: drut / linka	0,5...4mm^2	0,5...4mm^2	0,5...4mm^2
Napięcie znamionowe izolacji	690V	690V	690V
Napięcie znamionowe udarowe wytrzymywane	4kV	4kV	4kV
Prąd znamionowy ciągły	32A	32A	32A
Prąd znamionowy w kierunku przewodzenia diody	1A	1A	1A
Moment skręcający dla zacisków	0,5Nm	0,5Nm	0,5Nm
Długość odizolowania	8mm	8mm	8mm
Szerokość	6,4mm	6,4mm	6,4mm
Materiał izolacyjny	poliamid	poliamid	poliamid
Temperatura otoczenia	-25...+55°C	-25...+55°C	-25...+55°C
Masa	16g	16g	16g
Opakowanie	1szt.	1szt.	1szt.

Wyposażenie i akcesoria

WYPOSAŻENIE	STR.	ZUG-G/21-E6R	ZUG-G/22-E7	ZUG-G/22-E7R
Listwy montażowe	196	TS32, TS35	TS32, TS35	TS32, TS35
Trzymacze	46	KU-1/35, KU-2/35	KU-1/35, KU-2/35	KU-1/35, KU-2/35
Płytka skrajna	47	PSU-4/2z	PSU-4/2z	PSU-4/2z
Zwieracze	50	ZKU-4/...	ZKU-4/...	ZKU-4/...
Oznaczniki	45	DK/Z-5, DK/Z-6	DK/Z-5, DK/Z-6	DK/Z-5, DK/Z-6

Złączka gwintowa 3-piętrowa



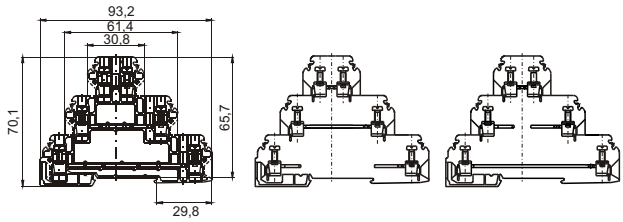

TYP	ZG-G/31	ZG-G/32	ZG-G/33
Numer katalogowy	03-000□	03-100□	03-200□
Kolor	żółty-1 ○ niebieski-6 ○ szary-8 ○	żółty-1 ○ niebieski-6 ○ szary-8 ○	żółty-1 ○ niebieski-6 ○ szary-8 ○
Norma	IEC 60947-7-1	IEC 60947-7-1	IEC 60947-7-1
Przekrój znamionowy	4mm^2	4mm^2	4mm^2
Przyłączalność znamionowa: drut / linka	0,5...4mm^2	0,5...4mm^2	0,5...4mm^2
Napięcie znamionowe izolacji	690V	690V	690V
Napięcie znamionowe udarowe wytrzymywane	6kV	6kV	6kV
Prąd znamionowy ciągły	32A	32A	32A
Moment skręcający dla zacisków	0,5Nm	0,5Nm	0,5Nm
Długość odizolowania	8mm	8mm	8mm
Szerokość	6,4mm	6,4mm	6,4mm
Materiał izolacyjny	poliamid	poliamid	poliamid
Temperatura otoczenia	-25...+100°C	-25...+100°C	-25...+100°C
Masa	27,2g	27,2g	27,2g
Opakowanie	25szt.	25szt.	25szt.

Wyposażenie i akcesoria

WYPOSAŻENIE	STR.	ZG-G/31	ZG-G/32	ZG-G/33
Listwy montażowe	196	TS35, TS35/7,5Al, TS35/15Al/TS2X35Al	TS35, TS35/7,5Al, TS35/15Al/TS2X35Al	TS35, TS35/7,5Al, TS35/15Al/TS2X35Al
Trzymacze	46	KU-1/35, KU-2/35, KU-3	KU-1/35, KU-2/35, KU-3	KU-1/35, KU-2/35, KU-3
Płytka skrajna	48	PSP-4/3	PSP-4/3	PSP-4/3
Zwieracze	50	ZKU-4/...	ZKU-4/...	ZKU-4/...
Osłonka	49	OZG-4	OZG-4	OZG-4
Oznaczniki	45	DK/Z-5, DK/Z-6	DK/Z-5, DK/Z-6	DK/Z-5, DK/Z-6

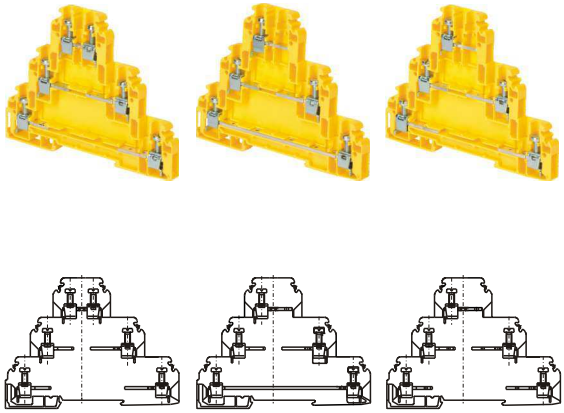

TYP	ZG-G/34	ZG-G/35	ZG-G/36
Numer katalogowy	03-300□	03-400□	03-500□
Kolor	żółty-1 niebieski-6 szary-8	żółty-1 niebieski-6 szary-8	żółty-1 niebieski-6 szary-8
Norma	IEC 60947-7-1	IEC 60947-7-1	IEC 60947-7-1
Przekrój znamionowy: drut / linka	4mm^2	4mm^2	4mm^2
Przyłączalność znamionowa	0,5...4mm^2	0,5...4mm^2	0,5...4mm^2
Napięcie znamionowe izolacji	690V	690V	690V
Napięcie znamionowe udarowe wytrzymywane	6kV	6kV	6kV
Prąd znamionowy ciągły	32A	32A	32A
Moment skręcający dla zacisków	0,5Nm	0,5Nm	0,5Nm
Długość odizolowania	8mm	8mm	8mm
Szerokość	6,4mm	6,4mm	6,4mm
Materiał izolacyjny	poliamid	poliamid	poliamid
Temperatura otoczenia	-25...+100°C	-25...+100°C	-25...+100°C
Masa	27,2g	27,2g	27,2g
Opakowanie	25szt.	25szt.	25szt.

Wyposażenie i akcesoria

WYPOSAŻENIE	STR.	ZG-G/34	ZG-G/35	ZG-G/36
Listwy montażowe	196	TS35, TS35/7,5Al, TS35/15Al/TS2X35Al	TS35, TS35/7,5Al, TS35/15Al/TS2X35Al	TS35, TS35/7,5Al, TS35/15Al/TS2X35Al
Trzymacze	46	KU-1/35, KU-2/35, KU-3	KU-1/35, KU-2/35, KU-3	KU-1/35, KU-2/35, KU-3
Płytka skrajna	48	PSP-4/3	PSP-4/3	PSP-4/3
Zwieracze	50	ZKU-4/...	ZKU-4/...	ZKU-4/...
Osłonka	49	OZG-4	OZG-4	OZG-4
Oznaczniki	45	DK/Z-5, DK/Z-6	DK/Z-5, DK/Z-6	DK/Z-5, DK/Z-6

Układ z diodami prostowniczymi



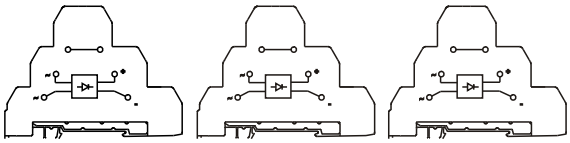

TYP	ZG-G/32-E92	ZG-G/32-E93	ZG-G/32-E94
Norma	IEC 60947-7-1	IEC 60947-7-1	IEC 60947-7-1
Przekrój znamionowy	4mm^2	4mm^2	4mm^2
Przyłączalność znamionowa: drut / linka	0,5...4mm^2	0,5...4mm^2	0,5...4mm^2
Napięcie znamionowe izolacji	690V	690V	690V
Napięcie znamionowe udarowe wytrzymywane	6kV	6kV	6kV
Prąd znamionowy ciągły	32A	32A	32A
Napięcie znamionowe łączeniowe	230V	230V	230V
Prąd znamionowy w kierunku przewodzenia diody	1A	3A	5A
Moment skręcający dla zacisków	0,5Nm	0,5Nm	0,5Nm
Długość odizolowania	8mm	8mm	8mm
Szerokość[1)]	7,4mm	7,4mm	7,4mm
Materiał izolacyjny	poliamid	poliamid	poliamid
Temperatura otoczenia	-25...+55°C	-25...+55°C	-25...+55°C
Masa	30g	30g	30g
Opakowanie	1szt.	1szt.	1szt.

Wyposażenie i akcesoria

WYPOSAŻENIE	STR.	ZG-G/32-E92	ZG-G/32-E93	ZG-G/32-E94
Listwy montażowe	196	TS35, TS35/7,5AI, TS35/15AI,TS2X35AI	TS35, TS35/7,5AI, TS35/15AI,TS2X35AI	TS35, TS35/7,5AI, TS35/15AI,TS2X35AI
Trzymacze	46	KU-1/35, KU-2/35, KU-3	KU-1/35, KU-2/35, KU-3	KU-1/35, KU-2/35, KU-3
Zwieracze	50	ZKU-4/...	ZKU-4/...	ZKU-4/...
Oznaczniki	45	DK/Z-5, DK/Z-6	DK/Z-5, DK/Z-6	DK/Z-5, DK/Z-6



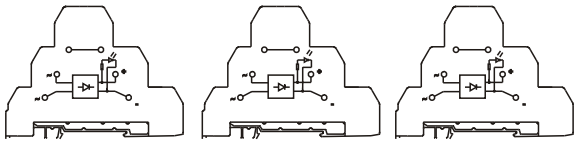

z diodą sygnalizacyjną koloru zielonego

TYP	ZG-G/32-E95	ZG-G/32-E96	ZG-G/32-E97
Norma	IEC 60947-7-1	IEC 60947-7-1	IEC 60947-7-1
Przekrój znamionowy	4mm^2	4mm^2	4mm^2
Przyłączalność znamionowa: drut / linka	0,5...4mm^2	0,5...4mm^2	0,5...4mm^2
Napięcie znamionowe izolacji	690V	690V	690V
Napięcie znamionowe udarowe wytrzymywane	6kV	6kV	6kV
Prąd znamionowy ciągły	32A	32A	32A
Napięcie znamionowe łączeniowe	230V	230V	230V
Prąd znamionowy w kierunku przewodzenia diody	1A	3A	5A
Moment skręcający dla zacisków	0,5Nm	0,5Nm	0,5Nm
Długość odizolowania	8mm	8mm	8mm
Szerokość[1)]	7,4mm	7,4mm	7,4mm
Materiał izolacyjny	poliamid	poliamid	poliamid
Temperatura otoczenia	-25...+55°C	-25...+55°C	-25...+55°C
Masa	30g	30g	30g
Opakowanie	1szt.	1szt.	1szt.

Wyposażenie i akcesoria

WYPOSAŻENIE	STR.	ZG-G/32-E95	ZG-G/32-E96	ZG-G/32-E97
Listwy montażowe	196	TS35, TS35/7,5AI, TS35/15AI,TS2X35AI	TS35, TS35/7,5AI, TS35/15AI,TS2X35AI	TS35, TS35/7,5AI, TS35/15AI,TS2X35AI
Trzymacze	46	KU-1/35, KU-2/35, KU-3	KU-1/35, KU-2/35, KU-3	KU-1/35, KU-2/35, KU-3
Zwieracze	50	ZKU-4/...	ZKU-4/...	ZKU-4/...
Oznaczniki	45	DK/Z-5, DK/Z-6	DK/Z-5, DK/Z-6	DK/Z-5, DK/Z-6

[1)] złączka sprzedawana w komplecie z płytką skrajną

Układ z przekaźnikiem

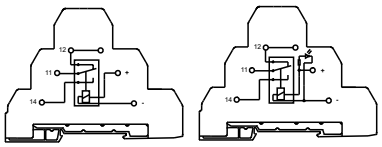

z diodą sygnalizacyjną koloru zielonego

TYP	ZG-G/34/E□	ZG-G/34/ES□
Napięcie znamionowe obwodu sterowniczego	5V 12V 24V 48V 60V	5V 12V 24V 48V 60V
Norma	IEC 61095	IEC 61095
Przekrój znamionowy	4mm^2	4mm^2
Przyłączalność znamionowa: drut / linka	0,5...4mm^2	0,5...4mm^2
Napięcie znamionowe łączeniowe	250V	250V
Prąd znamionowy łączeniowy	6A	6A
Kategoria użytkowania	AC-7a	AC-7a
Częstotliwość znamionowa	50Hz	50Hz
Prąd znamionowy ciągły	32A	32A
Napięcie znamionowe izolacji	250V	250V
Napięcie znamionowe udarowe wytrzymywane	4kV	4kV
Stopień zanieczyszczenia środowiska	3	3
Prąd znamionowy zwarciowy	1kA CB B6	1kA CB B6
Przepięcia łączeniowe	1,2kV	1,2kV
Moment skręcający dla zacisków	0,5Nm	0,5Nm
Długość odizolowania	8mm	8mm
Szerokość[1)]	7,4mm	7,4mm
Materiał izolacyjny	poliamid	poliamid
Masa	27,2g	27,2g
Opakowanie	1szt.	1szt.

Wyposażenie i akcesoria

WYPOSAŻENIE	STR.	ZG-G/34/E□	ZG-G/34/ES□
Listwy montażowe	196	TS35, TS35/7,5Al, TS35/15Al,TS2X35Al	TS35, TS35/7,5Al, TS35/15Al,TS2X35Al
Trzymacze	46	KU-1/35, KU-2/35, KU-3	KU-1/35, KU-2/35, KU-3
Zwieracze	50	ZKU-4/...	ZKU-4/...
Osłonka	49	OZG-4	OZG-4
Oznaczniki	45	DK/Z-5, DK/Z-6	DK/Z-5, DK/Z-6

[1)] złączka sprzedawana w komplecie z płytką skrajną

Złączka wielopiętrowa



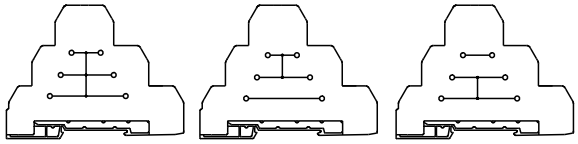

TYP	ZG-G/31/E0	ZG-G/31/E01	ZG-G/31/E02
Numer katalogowy	04-A00□	04-B00□	04-C00□
Kolor	↑ żółty-1 ○ niebieski-6 ● szary-8 ●	↑ żółty-1 ○ niebieski-6 ● szary-8 ●	↑ żółty-1 ○ niebieski-6 ● szary-8 ●
Norma	IEC 60947-7-1	IEC 60947-7-1	IEC 60947-7-1
Przekrój znamionowy	4mm^2	4mm^2	4mm^2
Przyłączalność znamionowa: drut / linka	0,5...4mm^2	0,5...4mm^2	0,5...4mm^2
Napięcie znamionowe izolacji	690V	690V	690V
Napięcie znamionowe udarowe wytrzymywane	6kV	6kV	6kV
Prąd znamionowy ciągły	32A	32A	32A
Moment skręcający dla zacisków	0,5Nm	0,5Nm	0,5Nm
Długość odizolowania	8mm	8mm	8mm
Szerokość	6,4mm	6,4mm	6,4mm
Materiał izolacyjny	poliamid	poliamid	poliamid
Temperatura otoczenia	-25...+100°C	-25...+100°C	-25...+100°C
Masa	27,2g	27,2g	27,2g
Opakowanie	1szt.	1szt.	1szt.

Wyposażenie i akcesoria

WYPOSAŻENIE	STR.	ZG-G/31/E0	ZG-G/31/E01	ZG-G/31/E02
Listwy montażowe	196	TS35, TS35/7,5AI, TS35/15AI,TS2X35AI	TS35, TS35/7,5AI, TS35/15AI,TS2X35AI	TS35, TS35/7,5AI, TS35/15AI,TS2X35AI
Trzymacze	46	KU-1/35, KU-2/35, KU-3	KU-1/35, KU-2/35, KU-3	KU-1/35, KU-2/35, KU-3
Płytka skrajna	48	PSP-4/3	PSP-4/3	PSP-4/3
Zwieracze	50	ZKU-4/...	ZKU-4/...	ZKU-4/...
Osłonka	49	OZG-4	OZG-4	OZG-4
Oznaczniki	45	DK/Z-5, DK/Z-6	DK/Z-5, DK/Z-6	DK/Z-5, DK/Z-6

Złączka gwintowa ochronna 3-piętrowa

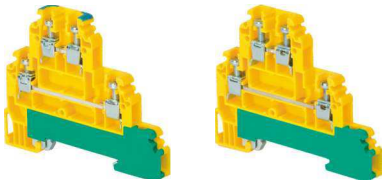

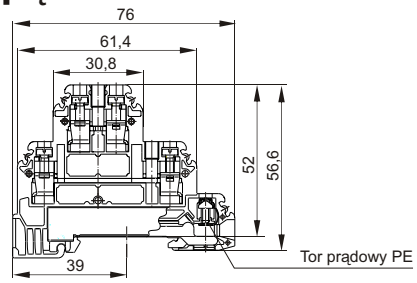

TYP	ZG-G4 PE/L/N[1)]	ZG-G4 PE/L/L[1)]
Numer katalogowy	11-543Z	11-553Z
Norma	IEC 60947-7-1 IEC 60947-7-2	IEC 60947-7-1 IEC 60947-7-2
Przekrój znamionowy	4mm^2	4mm^2
Przyłączalność znamionowa: drut / linka	0,5...4mm^2	0,5...4mm^2
Napięcie znamionowe izolacji	500V	500V
Napięcie znamionowe udarowe wytrzymywane	6kV	6kV
Prąd znamionowy ciągły	32A	32A
Moment skręcający dla zacisków	0,5Nm	0,5Nm
Długość odizolowania	8mm	8mm
Szerokość	6,4mm	6,4mm
Materiał izolacyjny	poliamid	poliamid
Temperatura otoczenia	-25...+100°C	-25...+100°C
Masa	28,2g	28,2g
Opakowanie	25szt.	25szt.

Wyposażenie i akcesoria

WYPOSAŻENIE	STR.	ZG-G4 PE/L/N[1]	ZG-G4 PE/L/L[1]
Listwy montażowe	196	TS35, TS35/7,5AI, TS35/15AI,TS2X35AI	TS35, TS35/7,5AI, TS35/15AI,TS2X35AI
Trzymacze	46	KU-1/35, KU-2/35, KU-3	KU-1/35, KU-2/35, KU-3
Płytka skrajna	48	PSP-4/PE	PSP-4/PE
Zwieracze	50	ZKU-4/...	ZKU-4/...
Osłonka	49	OZG-4	OZG-4
Oznaczniki	45	DK/Z-5, DK/Z-6	DK/Z-5, DK/Z-6

[1)] zacisk N oznaczono na niebiesko, zaciski przyłącza przewodu ochronnego PE oznaczono na żółto-zielono.

Złączki gwintowe z odłącznikiem suwakowym i gniazdami pomiarowymi lub bez gniazd

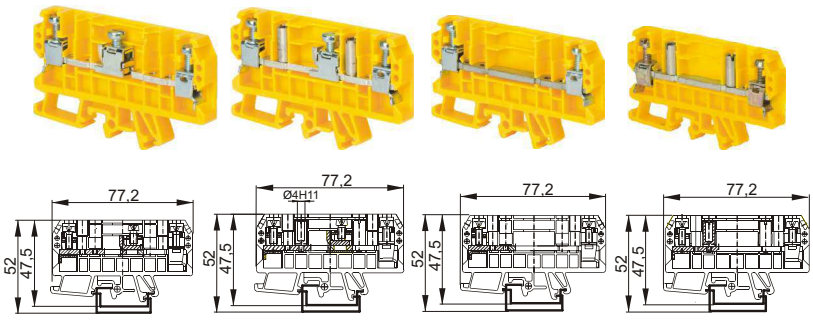

TYP	ZG-G/P	ZG-G/PG	ZG-G/D	ZG-G/DG
Numer katalogowy	11-910□	11-920□	11-930□	11-940□
Kolor	żółty-1 ○ niebieski-6 ○	żółty-1 ○ niebieski-6 ○	żółty-1 ○ niebieski-6 ○	żółty-1 ○ niebieski-6 ○
Norma	IEC 60947-7-1	IEC 60947-7-1	IEC 60947-7-1	IEC 60947-7-1
Przekrój znamionowy	10mm^2	10mm^2	10mm^2	10mm^2
Przyłączalność znamionowa: drut / linka	0,5...10 / 0,5...6mm^2	0,5...10 / 0,5...6mm^2	0,5...10 / 0,5...6mm^2	0,5...10 / 0,5...6mm^2
Napięcie znamionowe izolacji	690V	690V	690V	690V
Napięcie znamionowe udarowe wytrzymywane	8kV	8kV	8kV	8kV
Prąd znamionowy ciągły	57A	57A	57A	57A
Moment skręcający dla zacisków	1,2Nm	1,2Nm	1,2Nm	1,2Nm
Długość odizolowania	10mm	10mm	10mm	10mm
Szerokość	8mm	8mm	8mm	8mm
Materiał izolacyjny	poliamid	poliamid	poliamid	poliamid
Temperatura otoczenia	-25...+100°C	-25...+100°C	-25...+100°C	-25...+100°C
Masa	22g	26g	23g	27g
Opakowanie	25szt.	25szt.	25szt.	25szt.

Wyposażenie i akcesoria

WYPOSAŻENIE	STR.	ZG-G/P	ZG-G/PG	ZG-G/D	ZG-G/DG
Listwy montażowe	196	TS32, TS35	TS32, TS35	TS32, TS35	TS32, TS35
Trzymacze	46	KU-1/35, KU-2/35	KU-1/35, KU-2/35	KU-1/35, KU-2/35	KU-1/35, KU-2/35
Płytka skrajna	48	PSUP-10	PSUP-10	PSUP-10	PSUP-10
Zwieracze	50	ZKU-10/...	ZKU-10/...	ZKU-10/...	ZKU-10/...
Oznaczniki	45	DK/Z-5, DK/Z-6	DK/Z-5, DK/Z-6	DK/Z-5, DK/Z-6	DK/Z-5, DK/Z-6

Złączka jednotorowa "mini" do mocowania na listwie TS15 - typ BM-4

Złączka BM-4 jest złączką gwintową, jednotorową do zamocowania na listwie montażowej TS15. Stosowana jest do łączenia przewodów miedzianych sztywnych i giętkich. Zakończenie przyłączanego przewodu wielodrutowego musi być zakończone końcówką tulejkową zaciskaną praską ręczną lub musi posiadać lutowane wszystkie druty. Kolor - tylko żółty.

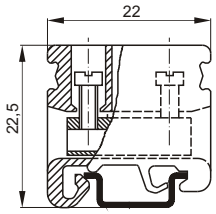

TYP	BM-4
Numer katalogowy	11-4121
Norma	IEC 60998-2-1
Przekrój znamionowy	4mm^2
Napięcie znamionowe izolacji	400V
Prąd znamionowy ciągły	32A
Przyłączalność znamionowa: drut / linka	0,75...4mm^2
Moment skręcający dla zacisków	0,8Nm
Długość odizolowania	6mm
Szerokość	6,4mm
Materiał izolacyjny	poliamid
Temperatura otoczenia	-25...+100°C
Masa	6g
Opakowanie	100szt.

Wyposażenie i akcesoria

WYPOSAŻENIE	STR.	BM-4
Listwy montażowe	196	TS15
Trzymacze	46	KU-15
Zwieracze	50	ZKM-4/...
Oznaczniki	45	DK/Z-5, DK/Z-6

Złączki jednotorowe ZP

Łączenie żył przewodów o dużych przekrojach (do 150mm^2) wykonuje się złączkami typu ZP, mocowanymi zatrzaskowo na profilowanej listwie montażowej typu TS32 lub TS35.

Złączki ZP ze względu na rodzaj stosowanych zacisków dzielimy na:
– zaciski do gołej żyły przewodu (G-G),
– zaciski do żył z końcówką kablową (K-K),
– zaciski dwóch w/w rodzajów (G-K).

Wyposażenie:
Oznaczniki (str. 45) Tory prądowe w złączkach ZP oznacza się za pomocą oznaczników, które osadza się w specjalnych zagłębieniach w korpusie złączki.
Przegrody (str. 48) PSD i PSD-1 są stosowane do oddzielania torów prądowych sąsiednich złączek.
Trzymacze (str. 46) KU-1/35, KU-2/35 i KU-3 służą do ustalania położenia złączek na listwach montażowych.

MOCOWANIE I ZDEJMOWANIE ZŁĄCZEK Z LISTEW TS32, TS35

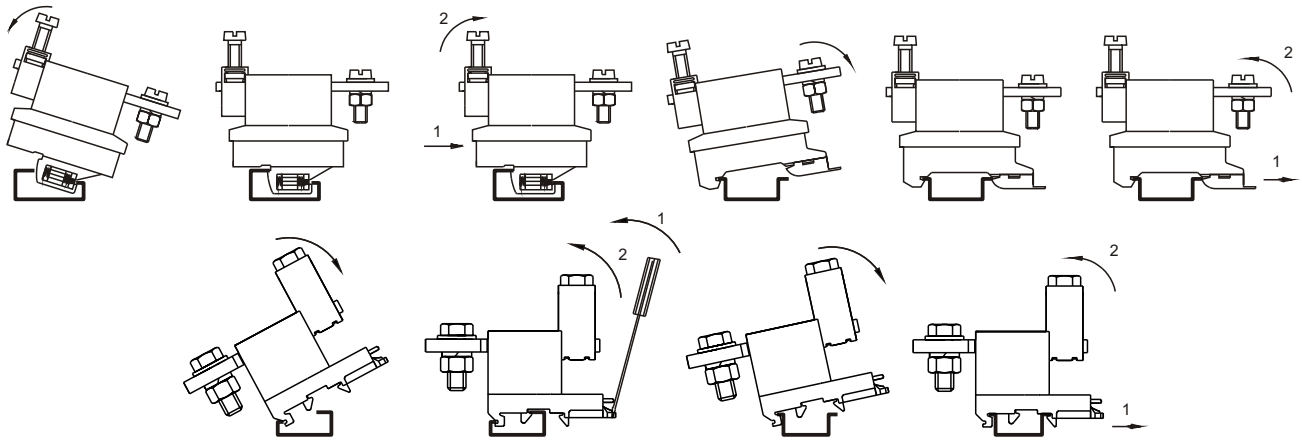

Złączki gwintowe do przewodów o przekroju 35mm^2

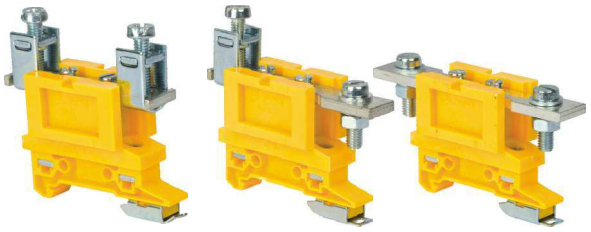

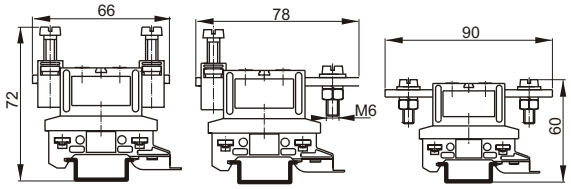

TYP	ZPG-G35/TS35	ZPG-K35/TS35	ZPK-K35/TS35
Numer katalogowy	11-1131	11-1231	11-1331
Kolor	żółty-1 ○	żółty-1 ○	żółty-1 ○
Norma	IEC 60947-7-1	IEC 60947-7-1	IEC 60947-7-1
Przekrój znamionowy	35mm^2	35mm^2	35mm^2
Przyłączalność znamionowa: drut / linka	10...35 / 6...25 mm^2	10...35 / 6...25 mm^2	zależy od końcówki kablowej
Napięcie znamionowe izolacji	690V	690V	690V
Napięcie znamionowe udarowe wytrzymywane	8kV	8kV	8kV
Prąd znamionowy ciągły	125A	125A	125A
Moment skręcający dla zacisków	2,5Nm	2,5Nm	2,5Nm
Długość odizolowania	16mm	16mm	16mm
Szerokość	26mm	26mm	26mm
Materiał izolacyjny	poliamid	poliamid	poliamid
Temperatura otoczenia	-25...+100°C	-25...+100°C	-25...+100°C
Masa	86g	88g	89g
Opakowanie	50szt.	50szt.	50szt.

Wyposażenie i akcesoria

WYPOSAŻENIE	STR.	ZPG-G35/TS35	ZPG-K35/TS35	ZPK-K35/TS35
Listwy montażowe	196	TS35, TS35/15	TS35, TS35/15	TS35, TS35/15
Trzymacze	46	KU-1/35, KU-2/35	KU-1/35, KU-2/35	KU-1/35, KU-2/35
Przegrody	48	PSD, PSD-1	PSD, PSD-1	PSD, PSD-1
Oznaczniki	45	DK/Z-6	DK/Z-6	DK/Z-6

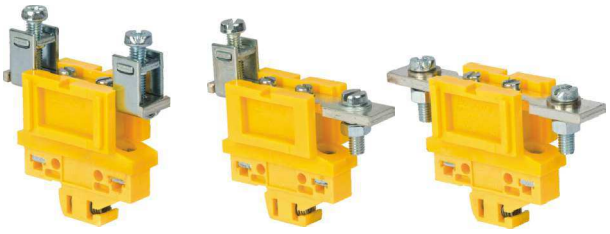

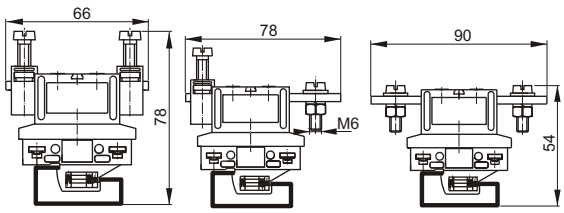

TYP	ZPG-G35/TS32[1)]	ZPG-K35/TS32[1)]	ZPK-K35/TS32[1)]
Numer katalogowy	11-1121	11-1221	11-1321
Kolor	żółty-1 ○	żółty-1 ○	żółty-1 ○
Norma	IEC 60947-7-1	IEC 60947-7-1	IEC 60947-7-1
Przekrój znamionowy	35mm^2	35mm^2	35mm^2
Przyłączalność znamionowa: drut / linka	10...35 / 6...25 mm^2	10...35 / 6...25 mm^2	zależy od końcówki kablowej
Napięcie znamionowe izolacji	690V	690V	690V
Napięcie znamionowe udarowe wytrzymywane	8kV	8kV	8kV
Prąd znamionowy ciągły	125A	125A	125A
Moment skręcający dla zacisków	2,5Nm	2,5Nm	2,5Nm
Długość odizolowania	16mm	16mm	16mm
Szerokość	26mm	26mm	26mm
Materiał izolacyjny	poliamid	poliamid	poliamid
Temperatura otoczenia	-25...+100°C	-25...+100°C	-25...+100°C
Masa	87g	89g	91g
Opakowanie	50szt.	50szt.	50szt.

Wyposażenie i akcesoria

WYPOSAŻENIE	STR.	ZPG-G35/TS32[1)]	ZPG-K35/TS32[1)]	ZPK-K35/TS32[1)]
Listwy montażowe	196	TS32	TS32	TS32
Trzymacze	46	KU-1/35, KU-2/35	KU-1/35, KU-2/35	KU-1/35, KU-2/35
Przegrody	48	PSD, PSD-1	PSD, PSD-1	PSD, PSD-1
Oznaczniki	45	DK/Z-6	DK/Z-6	DK/Z-6

[1)] na zamówienie

Złączki gwintowe do przewodów o przekroju 120mm² i 150mm²

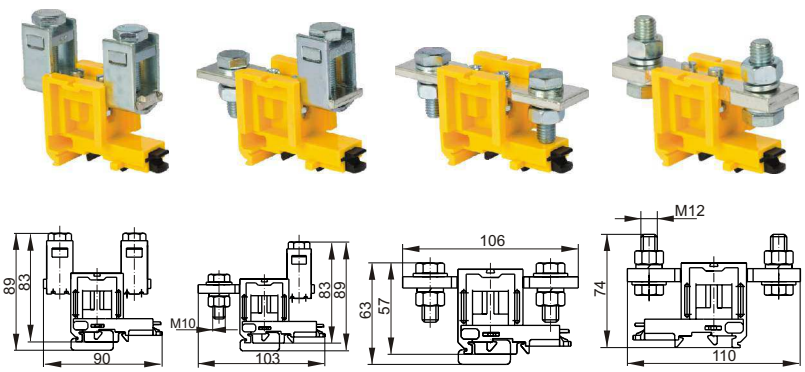

TYP	ZPG-G120	ZPG-K120	ZPK-K120	ZPK-K150
Numer katalogowy	11-1421	11-1411	11-1431	11-1731
Kolor	żółty-1 ○	żółty-1 ○	żółty-1 ○	żółty-1 ○
Norma	IEC 60947-7-1	IEC 60947-7-1	IEC 60947-7-1	IEC 60947-7-1
Przekrój znamionowy	120mm²	120mm²	120mm²	150mm²
Przyłączalność znamionowa: drut / linka	16...120 / 16...95 mm²	16...120 / 16...95 mm²	zależy od końcówki kablowej	150mm²
Napięcie znamionowe izolacji	690V	690V	690V	690V
Napięcie znamionowe udarowe wytrzymywane	4kV	4kV	4kV	4kV
Prąd znamionowy ciągły	269A	269A	269A	309A
Moment skręcający dla zacisków	10Nm	10Nm	10Nm	14Nm
Długość odizolowania	24mm	24mm	zależy od końcówki kablowej	zależy od końcówki kablowej
Szerokość	38,5mm	38,5mm	38,5mm	38,5mm
Materiał izolacyjny	poliamid	poliamid	poliamid	poliamid
Temperatura otoczenia	-25...+100°C	-25...+100°C	-25...+100°C	-25...+100°C
Masa	290g	285g	265g	304g
Opakowanie	15szt.	15szt.	15szt.	10szt.

Wyposażenie i akcesoria

WYPOSAŻENIE	STR.	ZPG-G120	ZPG-K120	ZPK-K120	ZPK-K150
Listwy montażowe	196	TS32 ,TS35, TS35/15	TS32 ,TS35, TS35/15	TS32 ,TS35, TS35/15	TS32 ,TS35, TS35/15
Trzymacze	46	KU-2/35, KU-3	KU-2/35, KU-3	KU-2/35, KU-3	KU-2/35, KU-3
Przegrody	48	PSD	PSD	PSD	PSD
Oznaczniki	45	DK/Z-6	DK/Z-6	DK/Z-6	DK/Z-6

Złączka ZGB-16 mocowana do podłoża

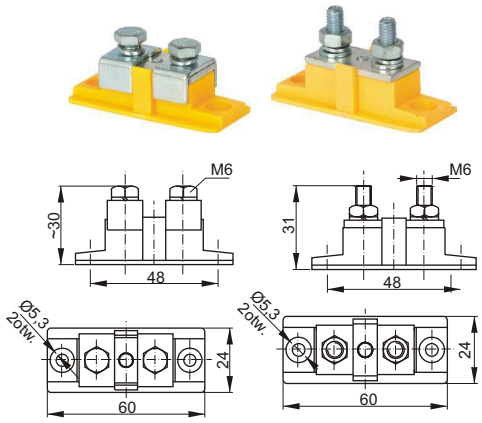

TYP	ZGB-16/G	ZGB-16/K
Numer katalogowy	16-0601	16-0701
Kolor	żółty-1 ○	żółty-1 ○
Norma	IEC 60947-7-1	IEC 60947-7-1
Przekrój znamionowy	16mm²	16mm²
Przyłączalność znamionowa: drut / linka	2,5...16 / 2,5...10	—
Napięcie znamionowe izolacji	690V	690V
Napięcie znamionowe udarowe wytrzymywane	4kV	4kV
Prąd znamionowy ciągły	76A	76A
Moment skręcający dla zacisków	3Nm	3Nm
Typ końcówek kablowych	—	Końcówki kablowe do zakańczania przewodów o przekroju 16mm²
Materiał izolacyjny	poliamid	poliamid
Temperatura otoczenia	-25...+100°C	-25...+100°C
Masa	76g	76g
Opakowanie	20szt.	20szt.

Listwy przyłączeniowe izolowane LPI

Listwy Przyłączeniowe Izolowane LPI służą do realizowania połączeń torów prądowych, neutralnych lub ochronnych. Występują w dwóch odmianach: LPI-6 umożliwiający podłączenie sześciu przewodów oraz LPI-14 umożliwiający podłączenie czternastu przewodów. Każda listwa składa się z korpusu izolacyjnego oraz listwy zaciskowej wykonanej z mosiądzu. Podstawa korpusu dostępna jest w kolorze szarym i żółtym, natomiast pokrywa korpusu występuje w kolorach niebieskim, zielonym i czarnym. Konstrukcja podstawy umożliwiająca montaż na szynie TS35, 12x2 lub do podłoża za pomocą wkrętów. W pokrywie znajdują się gniazda na oznaczniki typu DK oraz cyfrowe oznaczenie poszczególnych torów zacisków. Listwy przyłączeniowe LPI można także zamontować na wspornikach typu Ws tworząc izolowany blok 2..4 listew zwany BLPI. Wsporniki typu Ws umożliwiają montaż do podłoża oraz do szyny TS35. Wsporniki wyposażone są w gniazda na oznaczniki. Blok BLPI może składać się z sześcio lub czternastozaciskowych listew LPI. Występuje w specjalnej odmianie żółto-zielonej do zastosowania tylko w torach ochronnych.

Listwa przyłączeniowa izolowana typu LPI-6 i LPI-14



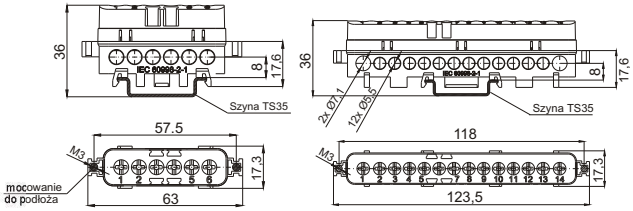

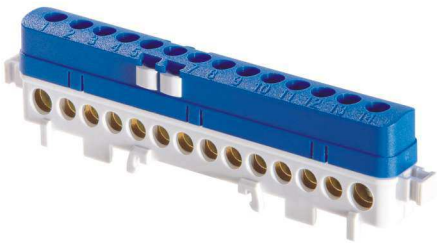

TYP	LPI-6	LPI-14
Numer katalogowy	18-00□□	18-10□□
Kolor pokrywy	niebieski-6 zielony-5 czarny-3	niebieski-6 zielony-5 czarny-3
Kolor podstawy	szary-8 żółty-1	szary-8 żółty-1
Norma	IEC 60998-2-1	IEC 60998-2-1
Przekrój znamionowy - przewodu sztywnego (drut) - przewodu giętkiego (linka)	6x 1,5...16mm^2 6x 1,5...10mm^2	12x 1,5...16mm^2 2x 1,5...25mm^2 12x 1,5...10mm^2 2x 1,5...16mm^2
Przyłączalność znamionowa	16mm^2	25mm^2
Napięcie znamionowe izolacji	400V	400V
Prąd znamionowy ciągły	76A	101A
Długość odizolowania	12mm	12mm
Materiał izolacyjny	poliamid	poliamid
Temperatura otoczenia	-25...+100°C	-25...+100°C
Stopień ochrony	IP20	IP20
Masa	33g	73g
Opakowanie	20szt.	10szt.

Wyposażenie i akcesoria

WYPOSAŻENIE	STR.	LPI-6	LPI-14
Listwy montażowe	196	TS35, TS35AI	TS35, TS35AI
Oznaczniki	45	DK/Z-5, DK/Z-6	DK/Z-5, DK/Z-6
Wsporniki	24	WsL, WsP	WsL, WsP

Wsporniki typu Ws do listew przyłączeniowych typu LPI

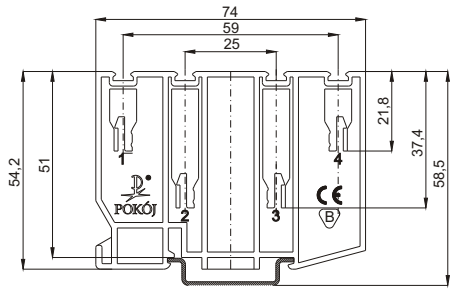

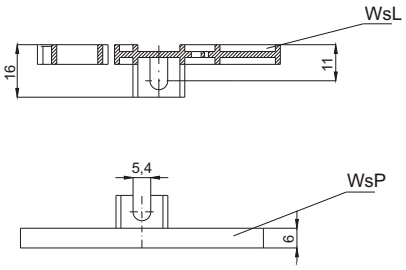



TYP	WsL i WsP
Numer katalogowy	18-400□
Kolor	szary-8 żółty-1
Materiał izolacyjny	poliamid
Temperatura otoczenia	-25...+100°C
Masa	20,3g
Opakowanie	8kpl.

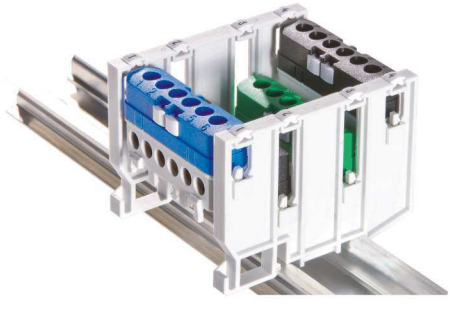

Złączki wielotorowe

Tory złączek z zaciskami gwintowymi (tulejkowymi) lub przyłączami wsuwkowymi są umieszczone we wspólnym korpusie izolacyjnym. Pozycja mocowania złączki jest dowolna. Złączki wielotorowe są mocowane do podłoża wkrętami. Należy zwrócić uwagę na zachowanie odległości izolacyjnych między zaciskami złączki a częściami metalowymi będącymi pod napięciem, uziemionymi lub dostępnymi dla dotyku.

Złączki gwintowe typu LZ-B 2, 3 i 6-torowe oraz B 3 i 6-torowe o przekroju znamionowym 4, 10mm²



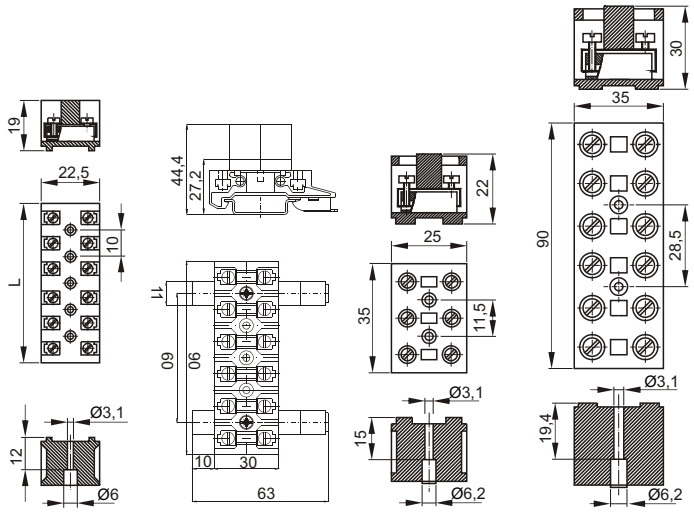

TYP			LZ-B4	LZ-B10	B4	B10
Numer katalogowy	2-torowa	L 20	12-0052	—	—	—
	3-torowa	L 30	12-0152	—	12-1052	—
	6-torowa	L 60	12-0252	12-080□	12-1152	12-1352
Kolor			biały-2 ○	biały-2 ○ czarny-3 ● niebieski-6 ● czerwony-7 ●	biały-2 ○	biały-2 ○
Norma			IEC 60947-7-1	IEC 60947-7-1	IEC 60947-7-1	IEC 60947-7-1
Przekrój znamionowy			4mm²	10mm²	4mm²	10mm²
Przyłączalność znamionowa: drut / linka			0,75...4mm²	0,75...10 / 0,75...6mm²	0,75...4 / 0,75...2,5mm²	1...10mm²
Napięcie znamionowe izolacji			500V	500V	690V	690V
Napięcie znamionowe udarowe wytrzymywane			6kV	6kV	6kV	6kV
Prąd znamionowy ciągły			32A	57A	32A	57A
Moment skręcający dla zacisków			0,8Nm	1,2Nm	0,8Nm	2,0Nm
Długość odizolowania			6mm	12mm	6mm	9,5mm
Materiał izolacyjny			Tw. Termoutwardzalne	poliamid z wł. szkl.	Tw. Termoutwardzalne	Tw. Termoutwardzalne
Temperatura otoczenia			-25...+120°C	-25...+150°C	-25...+120°C	-25...+120°C
Masa		2-tor	12g	94g	30g	170g
		3-tor	18g		50g	
		6-tor	36g			
Opakowanie			100 (2,3tor); 60 (6tor)szt.	70szt.	90 (3tor); 50 (6tor)szt.	50szt.

Wyposażenie i akcesoria

WYPOSAŻENIE	STR.	LZ-B4	LZ-B10	B4	B10
Listwy montażowe	196	—	TS35, TS35/Al	—	—
Oznaczniki	45	—	DK/Z-5, DK/Z-6	—	—
Podstawka montażowa	49	—	WM35/LZ-B	—	—
Tabliczki	46	OT4	—	—	—

Złączki gwintowe typu PLZ 12-torowe[1] o przekroju znamionowym 1,5; 2,5; 4 i 6mm²



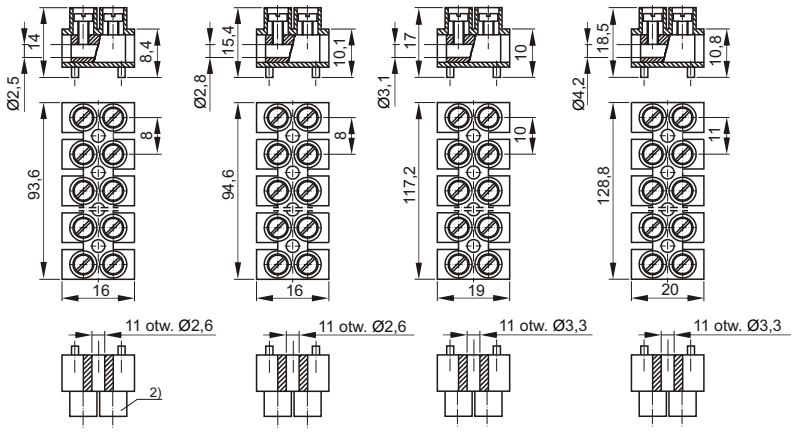

TYP		PLZ-1,5	PLZ-2,5	PLZ-4	PLZ-6
Numer katalogowy	2-torowa	12-705□	12-725□	—	—
	3-torowa	—	12-735□	—	—
	12-torowa	12-715□	12-745□	12-755□	12-765□
Kolor		żółty-1 ○ biały-2 ○ czarny-3 ● szary-8 ●	żółty-1 ○ biały-2 ○ czarny-3 ● szary-8 ●	żółty-1 ○ biały-2 ○ czarny-3 ● szary-8 ●	żółty-1 ○ biały-2 ○ czarny-3 ● szary-8 ●
Norma		IEC 60998-2-1	IEC 60947-7-1	IEC 60947-7-1	IEC 60947-7-1
Przekrój znamionowy		1,5mm²	2,5mm²	4mm²	6mm²
Przyłączalność znamionowa: drut / linka		0,5...1,5mm²	0,5...2,5mm²	0,5...4 / 0,5...2,5mm²	0,75...6 / 0,75...4mm²
Napięcie znamionowe izolacji		400V	400V	400V	400V
Napięcie znamionowe udarowe wytrzymywane		—	6kV	6kV	6kV
Prąd znamionowy ciągły		17,5A	24A	32A	41A
Moment skręcający dla zacisków		0,4Nm	0,4Nm	0,5Nm	0,8Nm
Długość odizolowania		5mm	5mm	6mm	8mm
Materiał izolacyjny		poliamid	poliamid	poliamid	poliamid
Temperatura otoczenia		-25...+100°C	-25...+100°C	-25...+100°C	-25...+100°C
Masa	12-tor	22g	31g	38g	46g
Opakowanie		100 (2tor); 10 (12tor)szt.	100 (2,3,4tor); 10 (12tor)szt.	10szt.	10szt.

W przypadku podłączania linki, należy stosować końcówki tulejkowe typu H lub HI

Wyposażenie i akcesoria

WYPOSAŻENIE	STR.	NAZWA
Końcówki kablowe	203-210	H, HI

[1] Można dzielić na części o mniejszej liczbie torów (nacinać nożem i łamać)
[2] Miejsce do oznaczania torów prądowych

Złączki gwintowe typu TLZ...N 12-torowe[1)] o przekroju znamionowym 4; 10; 16mm^2 z podkładką zapobiegającą przecinaniu przewodów

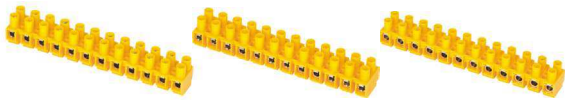

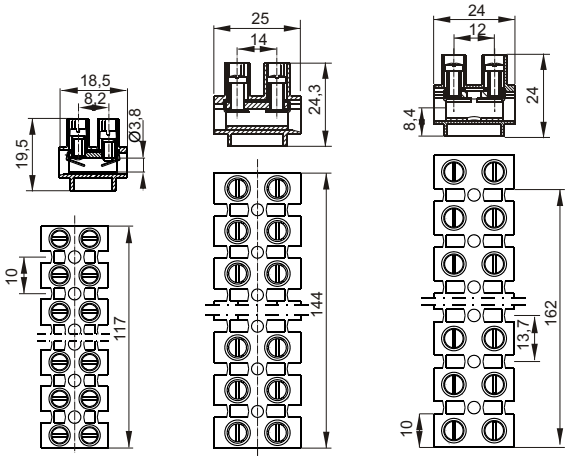

TYP	TLZ-4N	TLZ-10N	TLZ-16N
Numer katalogowy	12-22N□	12-23N□	12-24N□
Kolor	żółty-1 ○ biały-2 ○ czarny-3 ● szary-8 ●	żółty-1 ○ biały-2 ○ czarny-3 ● szary-8 ●	żółty-1 ○ biały-2 ○ czarny-3 ● szary-8 ●
Norma	IEC 60947-7-1	IEC 60947-7-1	IEC 60947-7-1
Przekrój znamionowy			
Przyłączalność znamionowa: drut / linka	0,75...4mm^2	0,75...10 / 0,75...6mm^2	1...16 / 1...10mm^2
Napięcie znamionowe izolacji	690V	690V	690V
Napięcie znamionowe udarowe wytrzymywane	6kV	6kV	8kV
Prąd znamionowy ciągły	32A	57A	76A
Moment skręcający dla zacisków	0,8Nm	1,2Nm	1,2Nm
Długość odizolowania	7mm	8mm	9mm
Materiał izolacyjny	poliamid	poliamid	poliamid
Temperatura otoczenia	-25...+100°C	-25...+100°C	-25...+100°C
Masa	42g	94g	89g
Opakowanie	50szt.	50szt.	50szt.

[1)] Można dzielić na części o mniejszej liczbie torów (nacinać nożem i łamać)

Złączki gwintowe typu TLZ 12-torowe[1)] o przekroju znamionowym 4; 10 i 16mm² z podkładką zapobiegającą przecinaniu przewodów

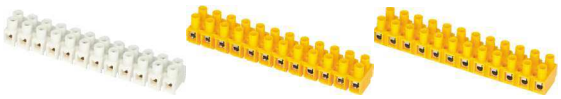

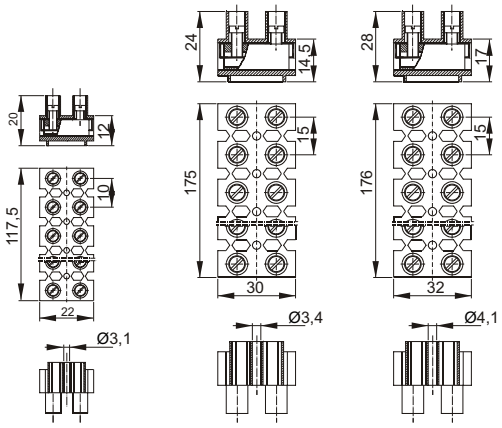

TYP	TLZ-4	TLZ-10	TLZ-16
Numer katalogowy 2-torowa	12-205□	—	—
3-torowa	12-215□	—	—
12-torowa	12-225□	12-235□	12-245□
Kolor	żółty-1 ○ biały-2 ○ szary-8 ●	żółty-1 ○ szary-8 ●	żółty-1 ○ szary-8 ●
Norma	IEC 60947-7-1	IEC 60947-7-1	IEC 60947-7-1
Przekrój znamionowy	4mm²	10mm²	16mm²
Przyłączalność znamionowa: drut / linka	0,75...4mm²	0,75...10 / 0,75...6mm²	1...16 / 1...10mm²
Napięcie znamionowe izolacji	690V	690V	690V
Napięcie znamionowe udarowe wytrzymywane	6kV	8kV	6kV
Prąd znamionowy ciągły	32A	57A	76A
Moment skręcający dla zacisków	0,8Nm	1,2Nm	2,0Nm
Długość odizolowania	6mm	9mm	9,5mm
Materiał izolacyjny	poliamid	poliamid	poliamid
Temperatura otoczenia	-25...+100°C	-25...+100°C	-25...+100°C
Masa 12-tor	58g	155g	230g
Opakowanie	100 (2,3tor); 70 (12tor)szt.	50szt.	25szt.

Wyposażenie i akcesoria

WYPOSAŻENIE	STR.	TLZ-4	TLZ-10	TLZ-16
Tabliczki	46	OT4, OM4	—	OT10, OM10

[1)] Można dzielić na części o mniejszej liczbie torów (nacinać nożem i łamać)

Złączki gwintowe-wsuwkowe typu LZW-B o przekroju znamionowym 4mm²



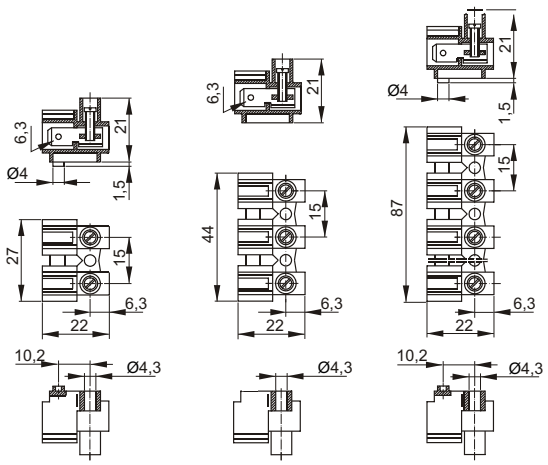

TYP	LZW-B4/2	LZW-B4/3	LZW-B4/6
Numer katalogowy	12-4160	12-4260	12-4660
Kolor	bezbarwny	bezbarwny	bezbarwny
Norma	IEC 60998-2-1, EN 61210 p.54	IEC 60998-2-1, EN 61210 p.54	IEC 60998-2-1, EN 61210 p.54
Przekrój znamionowy	4mm²	4mm²	4mm²
Przyłączalność znamionowa: drut / linka	0,75...4mm²	0,75...4mm²	0,75...4mm²
Wsuwka - wielkość nominalna	6,3 x 0,8mm	6,3 x 0,8mm	6,3 x 0,8mm
Przyłączalność dla wsuwki:	dla dwóch przewodów z nasuwką - 2x 0,75...2,5mm² dla jednego przewodu z nasuwką - 1x 0,75...4mm²		
Napięcie znamionowe izolacji	400V	400V	400V
Prąd znamionowy ciągły	16A	16A	16A
Moment skręcający dla zacisków	8Nm	8Nm	8Nm
Długość odizolowania	8mm	8mm	8mm
Materiał izolacyjny	poliwęglan	poliwęglan	poliwęglan
Temperatura otoczenia	-25...+110°C	-25...+110°C	-25...+110°C
Masa	8g	16g	25g
Opakowanie	100szt.	100szt.	50szt.

W przypadku podłączania linki, należy stosować końcówki tulejkowe typu H lub HI

Wyposażenie i akcesoria

WYPOSAŻENIE	STR.	LZW-B4/2	LZW-B4/3	LZW-B4/6
Końcówki kablowe	203-210	H, HI	H, HI	H, HI
Oznaczniki	45	DK/Z-5, DK/Z-6	DK/Z-5, DK/Z-6	DK/Z-5, DK/Z-6

Złączka 4-torowa GP2,5
Wtyczka 4-torowa WP2,5



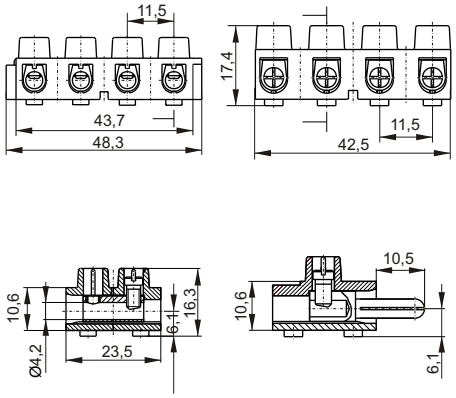

TYP	GP2,5	WP2,5	GP+WP	GP (8 wkrętów)
Numer katalogowy	12-610□	12-620□	12-630□	12-612□
Kolor	biały-2 ○ czarny-3 ● zielony-5 ● niebieski-6 ● czerwony-7 ●	biały-2 ○ czarny-3 ● zielony-5 ● niebieski-6 ● czerwony-7 ●	biały-2 ○ czarny-3 ● zielony-5 ● niebieski-6 ● czerwony-7 ●	biały-2 ○ czarny-3 ●
Norma	EN 60998-2-1 EN 60335-1 p.30.1 p.30.2	EN 60998-2-1 EN 60335-1 p.30.1 p.30.2	EN 60998-2-1 EN 60335-1 p.30.1 p.30.2	EN 60998-2-1 EN 60335-1 p.30.1 p.30.2
Przekrój znamionowy	2,5mm^2	2,5mm^2	2,5mm^2	2,5mm^2
Przyłączalność znamionowa: drut / linka	0,5...2,5mm^2	0,5...2,5mm^2	0,5...2,5mm^2	0,5...2,5mm^2
Ilość przewodów podłączonych jednocześnie	2	2	2	2
Napięcie znamionowe izolacji	450V	450V	450V	450V
Prąd znamionowy ciągły	24A	24A	24A	24A
Moment skręcający dla zacisków	8Nm	8Nm	8Nm	8Nm
Długość odizolowania	7mm	7mm	7mm	7mm
Materiał izolacyjny	poliamid	poliamid	poliamid	poliamid
Temperatura otoczenia	-25...+150°C	-25...+150°C	-25...+150°C	-25...+150°C
Masa	19g	22g	41g	20g

W przypadku podłączania linki, należy stosować końcówki tulejkowe typu H lub HI

Wyposażenie i akcesoria

WYPOSAŻENIE	STR.	NAZWA
Końcówki kablowe	203-210	H, HI

Odgałęźniki

Linia odgałęźników instalacyjnych jedno- i czterosekcyjnych o symbolu OBL, przeznaczona jest do realizowania połączeń elektrycznych dla przewodów o przekrojach 25...95mm2 dla toru głównego i 10 – 35mm2 dla torów odgałęźnych.

W całej linii oferowane są odmiany jedno- lub czterosekcyjne o następujących oznaczeniach: OBL 25/10-4; OBL 25/10-1; OBL 25/16-4; OBL 25/16-1; OBL 35/25-4; OBL 35/25-1; OBL 70/25-1; OBL 95/35-1, gdzie oznaczenia cyfrowe określają kolejno: przekrój znamionowy toru głównego, przekrój znamionowy torów odgałęźnych oraz ilość sekcji. Korpus izolacyjny wykonany jest z poliamidu, a pokrywka z transparentnego poliwęglanu. Pozwala to na użytkowanie odgałęźników w przedziale temperatur -25 do 100ºC z odpornością na żar do 850ºC.

W korpusach odgałęźników jednosekcyjnych znajdują się kołki i otwory pozycjonujące (w czterosekcyjnych tylko otwory), co pozwala na tworzenie zestawów wielosekcyjnych i ułatwia ich wspólny montaż.

Dzięki tym rozwiązaniom odgałęźniki typu OBL dają większe możliwości podczas tworzenia różnych konfiguracji montażowych przy mniejszych niż dotychczas gabarytach. Szczególnie istotnym elementem jest obniżenie wysokości odgałęźnika przy mocowaniu na listwie TS 35 w stosunku do starszych odmian LZG.

Rysunki techniczne odgałęźników w formacie ".dwg", znajdują się na stronie internetowej www.pokoj.com.pl w zakładce oferta, materiały do projektowania.

Odgałęźnik instalacyjny OBL 25/10-1

jednosekcyjny (tor główny: 1x 25mm², tory odgałęźne 4x 10mm²)



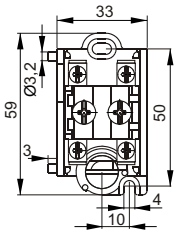

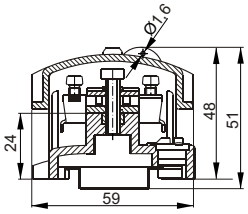



TYP	OBL 25/10-1	OBL 25/10-1[1)]
Numer katalogowy	13-6018	13-6011
Kolor: korpus / pokrywka	szary / niebieski	żółty / zielony
Norma	IEC 60998-2-1	IEC 60998-2-1
Przekrój znamionowy: główny / odgałęźny	25 / 10mm²	25 / 10mm²
Napięcie znamionowe izolacji	750V	750V
Prąd znamionowy ciągły: główny / odgałęźny	101 / 57A	101 / 57A
Przyłączalność znamionowa drutu (zacisk: główny / odgałęźny)	6...25 / 0,75...10mm²	6...25 / 0,75...10mm²
Przyłączalność znamionowa linki (zacisk: główny / odgałęźny	6...16 / 0,75...6mm²	6...16 / 0,75...6mm²
Moment skręcający dla zacisków: główny / odgałęźny	2,0 / 1,2Nm	2,0 / 1,2Nm
Długość odizolowania (zacisk: główny / odgałęźny)	20 / 15mm	20 / 15mm
Materiał izolacyjny: korpus / pokrywka	poliamid, poliwęglan	poliamid, poliwęglan
Temperatura otoczenia	-25...+100°C	-25...+100°C
Stopień ochrony	IP10	IP10
Masa	68g	68g
Opakowanie	10szt.	10szt.

Wyposażenie i akcesoria

WYPOSAŻENIE	STR.	OBL 25/10-1	OBL 25/10-1
Listwy montażowe	196	TS35, TS35Al	TS35, TS35Al
Trzymacze	46	KU-1/35 , KU-2/35	KU-1/35, KU-2/35
Oznaczniki	45	DK/Z-5, DK/Z-6	DK/Z-5, DK/Z-6

[1)] Wykonanie w kolorze żółto-zielonym do zastosowania dla torów ochronnych.

Odgałęźnik instalacyjny OBL 25/10-4

czterosekcyjny: 3 sekcje (tor główny: 1x 25mm², tory odgałęźne 4x 10mm²)
1 sekcja (tor główny: 1x 25mm², tory odgałęźne 6x 10mm²)

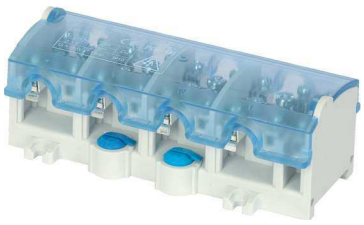

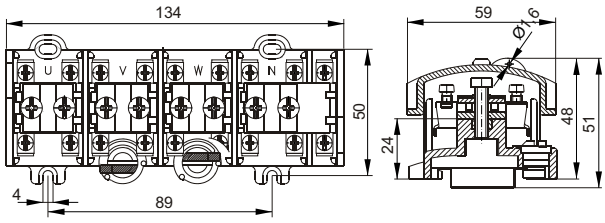

TYP	OBL 25/10-4
Numer katalogowy	13-6048
Kolor: korpus / pokrywka	szary / niebieski
Norma	IEC 60998-2-1
Przekrój znamionowy: główny / odgałęźny	25 / 10mm²
Napięcie znamionowe izolacji	750V
Prąd znamionowy ciągły: główny / odgałęźny	101 / 57A
Przyłączalność znamionowa drutu (zacisk: główny / odgałęźny)	6...25 / 0,75...10mm²
Przyłączalność znamionowa linki (zacisk: główny / odgałęźny)	6...16 / 0,75...6mm²
Moment skręcający dla zacisków: główny / odgałęźny	2,0 / 1,2Nm
Długość odizolowania (zacisk: główny / odgałęźny)	20 / 15mm
Materiał izolacyjny: korpus / pokrywka	poliamid, poliwęglan
Temperatura otoczenia	-25...+100°C
Stopień ochrony	IP10
Masa	261g
Opakowanie	10szt.

Wyposażenie i akcesoria

WYPOSAŻENIE	STR.	OBL 25/10-4
Listwy montażowe	196	TS35, TS35AI
Trzymacze	46	KU-1/35, KU-2/35

Odgałęźnik instalacyjny OBL 25/16-1

jednosekcyjny (tor główny: 1x 25mm², tory odgałęźne 4x 16mm²)



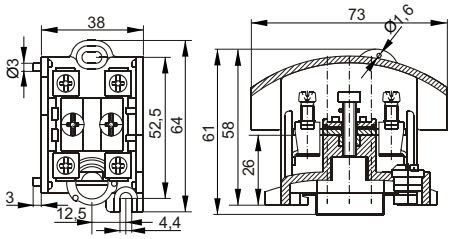



TYP	OBL 25/16-1	OBL 25/16-1[1)]
Numer katalogowy	13-6118	13-6111
Kolor: korpus / pokrywka	szary / niebieski	żółty / zielony
Norma	IEC 60998-2-1	IEC 60998-2-1
Przekrój znamionowy: główny / odgałęźny	25 / 16mm²	25 / 16mm²
Napięcie znamionowe izolacji	750V	750V
Prąd znamionowy ciągły: główny / odgałęźny	101 / 76A	101 / 76A
Przyłączalność znamionowa drutu (zacisk: główny / odgałęźny)	6...25 / 2,5...10mm²	6...25 / 2,5...16mm²
Przyłączalność znamionowa linki (zacisk: główny / odgałęźny)	6...16 / 2,5...10mm²	6...16 / 2,5...10mm²
Moment skręcający dla zacisków: główny / odgałęźny	2,0Nm	2,0Nm
Długość odizolowania (zacisk: główny / odgałęźny)	21 / 17mm	21 / 17mm
Materiał izolacyjny: korpus / pokrywka	poliamid, poliwęglan	poliamid, poliwęglan
Temperatura otoczenia	-25...+100°C	-25...+100°C
Stopień ochrony	IP10	IP10
Masa	96g	96g
Opakowanie	10szt.	10szt.

Wyposażenie i akcesoria

WYPOSAŻENIE	STR.	OBL 25/16-1	OBL 25/16-1
Listwy montażowe	196	TS35, TS35AI	TS35, TS35AI
Trzymacze	46	KU-1/35, KU-2/35	KU-1/35, KU-2/35
Oznaczniki	45	DK/Z-5, DK/Z-6	DK/Z-5, DK/Z-6

[1)] Wykonanie w kolorze żółto-zielonym do zastosowania dla torów ochronnych.

Odgałęźnik instalacyjny OBL 25/16-4

czterosekcyjny: 3 sekcje (tor główny: 1x 25mm², tory odgałęźne 4x 16mm²)
1 sekcja (tor główny: 1x 25mm², tory odgałęźne 6x 16mm²)

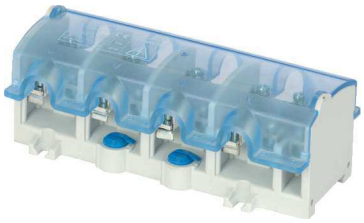

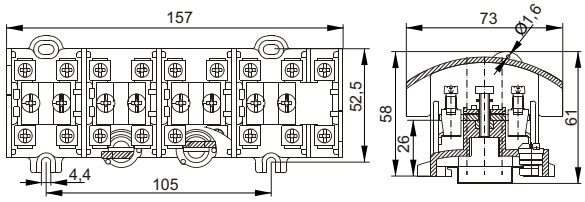

TYP	OBL 25/16-4
Numer katalogowy	13-6148
Kolor: korpus / pokrywka	szary / niebieski
Norma	IEC 60998-2-1
Przekrój znamionowy: główny / odgałęźny	25 / 16mm²
Napięcie znamionowe izolacji	750V
Prąd znamionowy ciągły: główny / odgałęźny	101 / 76A
Przyłączalność znamionowa drutu (zacisk: główny / odgałęźny)	6...25 / 2,5...16mm²
Przyłączalność znamionowa linki (zacisk: główny / odgałęźny)	6...16 / 2,5...10mm²
Moment skręcający dla zacisków: główny / odgałęźny	2,0 / 1,2Nm
Długość odizolowania (zacisk: główny / odgałęźny)	21 / 17mm
Materiał izolacyjny: korpus / pokrywka	poliamid, poliwęglan
Temperatura otoczenia	-25...+100°C
Stopień ochrony	IP10
Masa	372g
Opakowanie	10szt.

Wyposażenie i akcesoria

WYPOSAŻENIE	STR.	OBL 25/16-4
Listwy montażowe	196	TS35, TS35AI
Trzymacze	46	KU-1/35, KU-2/35

Odgałęźnik instalacyjny OBL 35/25-1

jednosekcyjny (tor główny: 1x 35mm², tory odgałęźne 4x 25mm²)



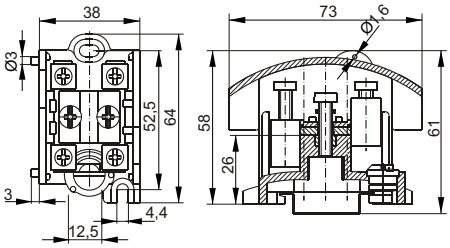



TYP	OBL 35/25-1	OBL 35/25-1[1)]
Numer katalogowy	13-6218	13-6211
Kolor: korpus / pokrywka	szary / niebieski	żółty / zielony
Norma	IEC 60998-2-1	IEC 60998-2-1
Przekrój znamionowy: główny / odgałęźny	35 / 25mm²	35 / 25mm²
Napięcie znamionowe izolacji	750V	750V
Prąd znamionowy ciągły: główny / odgałęźny	125 / 101A	125 / 101A
Przyłączalność znamionowa drutu (zacisk: główny / odgałęźny)	6...35 / 4...25mm²	6...35 / 4...25mm²
Przyłączalność znamionowa linki (zacisk: główny / odgałęźny)	6...25 / 4...16mm²	6...25 / 4...16mm²
Moment skręcający dla zacisków: główny / odgałęźny	2,0Nm	2,0Nm
Długość odizolowania (zacisk: główny / odgałęźny)	21 / 17mm	21 / 17mm
Materiał izolacyjny: korpus / pokrywka	poliamid, poliwęglan	poliamid, poliwęglan
Temperatura otoczenia	-25...+100°C	-25...+100°C
Stopień ochrony	IP10	IP10
Masa	114g	114g
Opakowanie	10szt.	10szt.

Wyposażenie i akcesoria

WYPOSAŻENIE	STR.	OBL 35/25-1	OBL 35/25-1
Listwy montażowe	196	TS35, TS35AI	TS35, TS35AI
Trzymacze	46	KU-1/35, KU-2/35	KU-1/35, KU-2/35
Oznaczniki	45	DK/Z-5, DK/Z-6	DK/Z-5, DK/Z-6

[1)] Wykonanie w kolorze żółto-zielonym do zastosowania dla torów ochronnych.

Odgałęźnik instalacyjny OBL 35/25-4

czterosekcyjny: 3 sekcje (tor główny: 1x 35mm², tory odgałęźne 4x 25mm²)
1 sekcja (tor główny: 1x 35mm², tory odgałęźne 6x 25mm²)



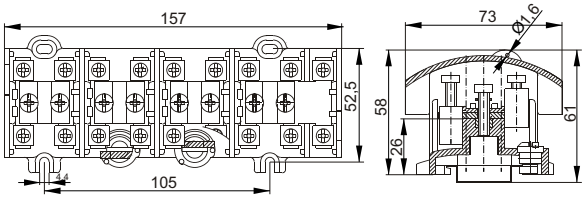

TYP	OBL 35/25-4
Numer katalogowy	13-6248
Kolor: korpus / pokrywka	szary / niebieski
Norma	IEC 60998-2-1
Przekrój znamionowy: główny / odgałęźny	35 / 25mm²
Napięcie znamionowe izolacji	750V
Prąd znamionowy ciągły: główny / odgałęźny	125 / 101A
Przyłączalność znamionowa drutu (zacisk: główny / odgałęźny)	6...35 / 4...25mm²
Przyłączalność znamionowa linki (zacisk: główny / odgałęźny	6...25 / 4...16mm²
Moment skręcający dla zacisków: główny / odgałęźny	2,0 / 1,2Nm
Długość odizolowania (zacisk: główny / odgałęźny)	21 / 17mm
Materiał izolacyjny: korpus / pokrywka	poliamid, poliwęglan
Temperatura otoczenia	-25...+100°C
Stopień ochrony	IP10
Masa	455g
Opakowanie	10szt.

Wyposażenie i akcesoria

WYPOSAŻENIE	STR.	OBL 35/25-4
Listwy montażowe	196	TS35, TS35AI
Trzymacze	46	KU-1/35, KU-2/35

Odgałęźnik instalacyjny OBL 70/25-1

jednosekcyjny (tor główny: 1x 70mm², tory odgałęźne 4x 25mm²)



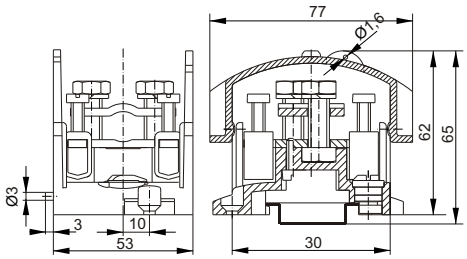



TYP	OBL 70/25-1	OBL 70/25-1[1)]
Numer katalogowy	13-6318	13-6311
Kolor: korpus / pokrywka	szary / niebieski	żółty / zielony
Norma	IEC 60947-7-1	IEC 60947-7-1
Przekrój znamionowy: główny / odgałęźny	70 / 25mm²	70 / 25mm²
Napięcie znamionowe izolacji	690V	690V
Napięcie znamionowe udarowe wytrzymywane	6kV	6kV
Prąd znamionowy ciągły: główny / odgałęźny	192 / 101A	125 / 192A
Przyłączalność znamionowa drutu (zacisk: główny / odgałęźny)	16...70 / 4...25mm²	16...70 / 4...25mm²
Przyłączalność znamionowa linki (zacisk: główny / odgałęźny)	16...50 / 4...16mm²	16...50 / 4...16mm²
Moment skręcający dla zacisków: główny / odgałęźny	6,0 / 2,0Nm	6,0 / 2,0Nm
Długość odizolowania (zacisk: główny / odgałęźny)	27 / 18mm	27 / 18mm
Materiał izolacyjny: korpus / pokrywka	poliamid, poliwęglan	poliamid, poliwęglan
Temperatura otoczenia	-25...+100°C	-25...+100°C
Stopień ochrony	IP10	IP10
Masa	190g	190g
Opakowanie	10szt.	10szt.

Wyposażenie i akcesoria

WYPOSAŻENIE	STR.	OBL 70/25-1	OBL 70/25-1
Listwy montażowe	196	TS35, TS35AI	TS35, TS35AI
Trzymacze	46	KU-1/35, KU-2/35	KU-1/35, KU-2/35
Oznaczniki	45	DK/Z-5, DK/Z-6	DK/Z-5, DK/Z-6

[1)] Wykonanie w kolorze żółto-zielonym do zastosowania dla torów ochronnych.

Odgałęźnik instalacyjny OBL 95/35-1
jednosekcyjny (tor główny: 1x 95mm², tory odgałęźne 4x 35mm²)



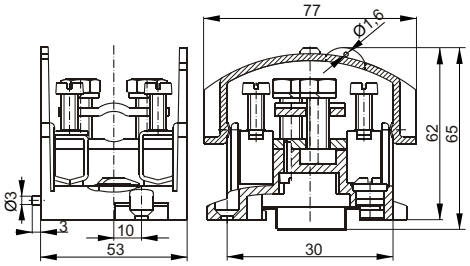



TYP	OBL 95/35-1	OBL 95/35-1[1)]
Numer katalogowy	13-6418	13-6411
Kolor: korpus / pokrywka	szary / niebieski	żółty / zielony
Norma	IEC 60947-7-1	IEC 60947-7-1
Przekrój znamionowy: główny / odgałęźny	95 / 35mm²	95 / 35mm²
Napięcie znamionowe izolacji	690V	690V
Napięcie znamionowe udarowe wytrzymywane	6kV	6kV
Prąd znamionowy ciągły: główny / odgałęźny	232 / 125A	232 / 125A
Przyłączalność znamionowa drutu (zacisk: główny / odgałęźny)	25...95 / 4...45mm²	25...95 / 4...45mm²
Przyłączalność znamionowa linki (zacisk: główny / odgałęźny)	25...70 / 4...35mm²	25...50 / 4...35mm²
Moment skręcający dla zacisków: główny / odgałęźny	6,0 / 2,5Nm	6,0 / 2,5Nm
Długość odizolowania (zacisk: główny / odgałęźny)	27 / 18mm	27 / 18mm
Materiał izolacyjny: korpus / pokrywka	poliamid, poliwęglan	poliamid, poliwęglan
Temperatura otoczenia	-25...+100°C	-25...+100°C
Stopień ochrony	IP10	IP10
Masa	213g	213g
Opakowanie	10szt.	10szt.

Wyposażenie i akcesoria

WYPOSAŻENIE	STR.	OBL 95/35-1	OBL 95/35-1
Listwy montażowe	196	TS35, TS35Al	TS35, TS35Al
Trzymacze	46	KU-1/35, KU-2/35	KU-1/35, KU-2/35
Oznaczniki	45	DK/Z-5, DK/Z-6	DK/Z-5, DK/Z-6

[1)] Wykonanie w kolorze żółto-zielonym do zastosowania dla torów ochronnych.

Odgałęźnik instalacyjny LZG-25/10
pięciosekcyjny: 5 sekcji (tor główny: 1x 25mm^2, tory odgałęźne 4x 10mm^2)

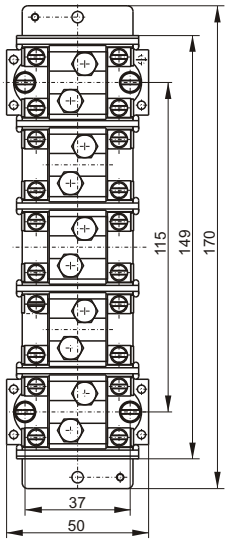



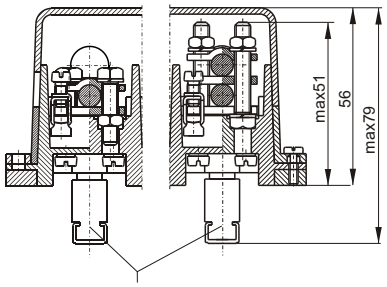

tylko dla odmian 21, 22, 31, 32

TYP		LZG-25/10	LZG-25/10
Numer katalogowy	Mocowanie: do podłoża	odm. 11 13-5151	odm. 12 13-5251
	na listwie TS35	odm. 21 13-5331	odm. 22 13-5431
	na listwie TS32	odm. 31[1] 13-5521	odm. 32[1] 13-5621
Kolor korpusu		żółty ○	żółty ○
Norma		IEC 60998-2-1	IEC 60998-2-1
Przekrój znamionowy: główny / odgałęźny		25 / 10mm^2	25 / 10mm^2
Napięcie znamionowe izolacji		450V	450V
Prąd znamionowy ciągły: główny / odgałęźny		101 / 57A	101 / 57A
Przyłączalność znamionowa drutu (zacisk: główny / odgałęźny)		6...25 / 0,75...10mm^2	6...25 / 0,75...10mm^2
Przyłączalność znamionowa linki (zacisk: główny / odgałęźny)		6...16 / 0,75...6mm^2	6...16 / 0,75...6mm^2
Moment skręcający dla zacisków: główny / odgałęźny		2,0 / 1,2Nm	2,0 / 1,2Nm
Długość odizolowania (zacisk: główny / odgałęźny)		21 / 10mm	21 / 10mm
Materiał izolacyjny: korpus / pokrywka		poliamid, poliwęglan	poliamid, poliwęglan
Temperatura otoczenia		-25...+100°C	-25...+100°C
Stopień ochrony		IP10	IP10
Masa	(odm. 11, 12)	260g	300g
Opakowanie		9 (odm. 11), 6 (odm. 21 ,31)szt.	9 (odm. 12), 6 (odm. 22 ,32)szt.

[1] na zamówienie

Odgałęźnik instalacyjny LZG-35/16
pięciosekcyjny: 5 sekcji (tor główny: 1x 35mm², tory odgałęźne 4x 16mm²)

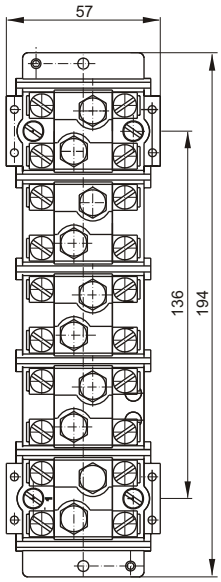



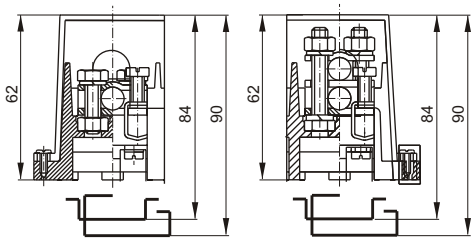

TYP	LZG-35/16	LZG-35/16
Numer katalogowy Mocowanie: do podłoża na listwie TS35 na listwie TS32	odm. 11 13-2158 odm. 21 13-2338 odm. 31[1] 13-2528	odm. 12 13-2258 odm. 22 13-2438 odm. 32[1] 13-2628
Kolor korpusu	szary ●	szary ●
Norma	IEC 60998-2-1	IEC 60998-2-1
Przekrój znamionowy: główny / odgałęźny	35 / 16mm²	35 / 16mm²
Napięcie znamionowe izolacji	450V	450V
Prąd znamionowy ciągły: główny / odgałęźny	125 / 76A	125 / 76A
Przyłączalność znamionowa drutu (zacisk: główny / odgałęźny)	6...35 / 2,5...16mm²	6...35 / 2,5...16mm²
Przyłączalność znamionowa linki (zacisk: główny / odgałęźny)	6...25 / 2,5...10mm²	6...25 / 2,5...10mm²
Moment skręcający dla zacisków: główny / odgałęźny	3,0 / 2,0Nm	3,0 / 2,0Nm
Długość odizolowania (zacisk: główny / odgałęźny)	23 / 11mm	23 / 11mm
Materiał izolacyjny: korpus / pokrywka	poliamid, poliwęglan	poliamid, poliwęglan
Temperatura otoczenia	-25...+100°C	-25...+100°C
Stopień ochrony	IP10	IP10
Masa (bez WM35)	420g	470g
Opakowanie	6szt.	6szt.

[1] na zamówienie

Odgałęźnik instalacyjny LZG 95/35

jednosekcyjny (tor główny: 1x 95mm^2, tory odgałęźne 4x 35mm^2)

Dzięki zaczepom odgałęźnik można łączyć w większą ilość torów prądowych tworzących całość. Można go mocować do podłoża lub na listwie TS35.



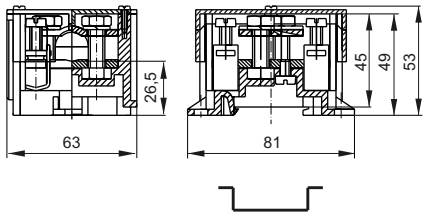

TYP	LZG 95/35
Numer katalogowy	13-4238
Kolor: korpus / pokrywka	szary / bezbarwny
Norma	IEC 60947-7-1
Przekrój znamionowy: główny / odgałęźny	95 / 35mm^2
Napięcie znamionowe izolacji	690V
Prąd znamionowy ciągły: główny / odgałęźny	232 / 125A
Przyłączalność znamionowa drutu (zacisk: główny / odgałęźny)	25...95 / 4...35mm^2
Przyłączalność znamionowa linki (zacisk: główny / odgałęźny)	25...70 / 4...25mm^2
Moment skręcający dla zacisków: główny / odgałęźny	5,0 / 2,5Nm
Długość odizolowania (zacisk: główny / odgałęźny)	32 / 13mm
Materiał izolacyjny: korpus / pokrywka	poliamid, polistyren
Temperatura otoczenia	-25...+40°C
Stopień ochrony	IP10
Masa	296g
Opakowanie	18szt.

[1] na zamówienie

Złączki i zaciski ochronne

Zaciski ochronne ZO są stosowane głównie do łączenia miedzianych żył przewodów ochronnych, PE, ochronno-neutralnych PEN i neutralnych N w urządzeniach użytkowanych w warunkach wnętrzowych. Na specjalne zamówienia wykonywane są zaciski ochronne niestandardowe. Cała rodzina zacisków ochronnych zaspokaja potrzeby producentów rozdzielnic, szafek sterowniczych i może być szybko dostosowana do nowo tworzonych szafek, pulpitów sterowniczych i zasilających. Zaciski ochronne są ważnym elementem skutecznej ochrony przeciwporażeniowej. Zaciski wykonane są z mosiądzu, elementy izolacyjne z poliamidu.

Istnieje 5 odmian złączek i zacisków ochronnych:
1 - zaciski ochronne mocowane do podłoża
2 - zaciski ochronne mocowane do podłoża przez element izolacyjny
3 - zaciski ochronne mocowane do listwy TS35 na elementach izolacyjnych
4 - zaciski ochronne mocowane do listwy TS32 na elementach izolacyjnych
5 - złączki ochronne zapewniające połączenie elektryczne z listwą TS35.

Zaciski spełniają wymogi norm IEC 60947-7-2 lub IEC 60947-7-1

Rysunki techniczne złączek i zacisków ochronnych w formacie ".dwg", znajdują się na stronie internetowej www.pokoj.com.pl w zakładce oferta, materiały do projektowania.



Zaciski ochronne mocowane bezpośrednio do podłoża

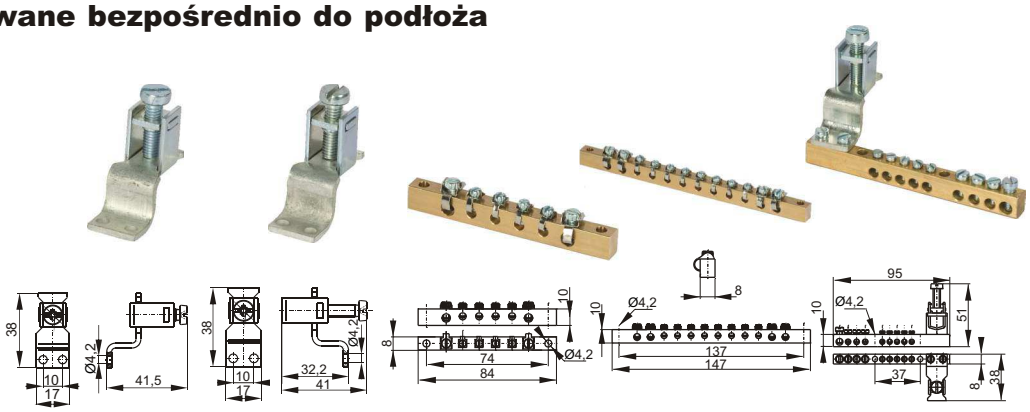

TYP	ZO-0000	ZO-0001	ZO-0003[1)]	ZO-0004[1)]	ZO-0005
Numer katalogowy	14-0050	14-0B50	14-0150	14-0250	14-0350
Ilość i przekrój przewodów	1x 35mm^2	1x 35mm^2	4x 4mm^2 2x 10mm^2	4x 10mm^2 8x 4mm^2	1x 35mm^2 1x 16mm^2 3x 10mm^2 5x 4mm^2
Temperatura otoczenia	-25...+100°C	-25...+100°C	-25...+100°C	-25...+100°C	-25...+100°C
Opakowanie	10szt.	10szt.	10szt.	10szt.	20szt.

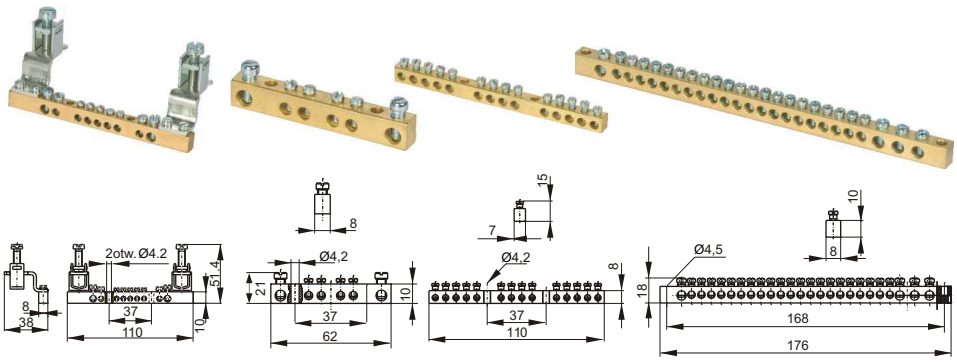

TYP	ZO-0014	ZO-0006	ZO-0007	ZO-0013
Numer katalogowy	14-0A50	14-0450	14-0550	14-0760
Ilość i przekrój przewodów	2x 35mm 2x 16mm^2 2x 10mm^2 5x 6mm^2	2x 16mm^2 4x 4mm^2	14x 6mm^2 4x 4mm^2	21x 10mm^2 4x 16mm^2
Temperatura otoczenia	-25...+100°C	-25...+100°C	-25...+100°C	-25...+100°C
Opakowanie	20szt.	10szt.	10szt.	10szt.

[1)] z podkładkami zapobiegającymi przecięciu przewodów

Zaciski ochronne mocowane do podłoża poprzez element izolacyjny

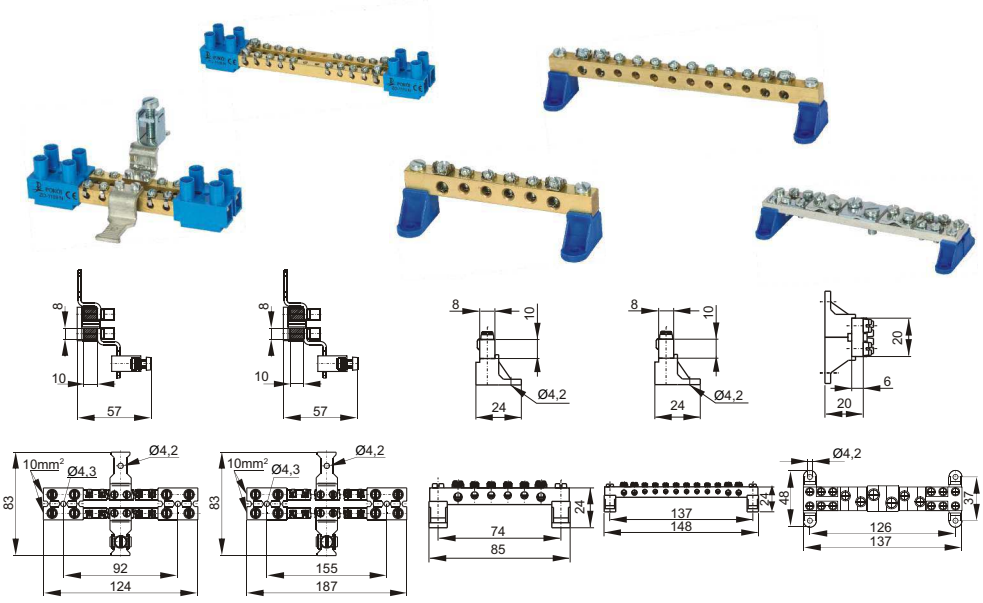

TYP	ZO-1109[1)]	ZO-1110[1)]	ZO-1203[1)]	ZO-1204[1)]	ZO-1308
Numer katalogowy	14-0856	14-0956	14-3006	14-3106	14-3206
Kolor elementu izolacyjnego	niebieski ●	niebieski ●	niebieski ●	niebieski ●	niebieski ●
Ilość i przekrój przewodów	1x 35mm² 4x 10mm² 8x 4mm² 1x uziom	1x 35mm² 8x 10mm² 16x 4mm² 1x uziom	2x 10mm² 4x 4mm²	4x 10mm² 8x 4mm²	1x 35mm² 2x 25mm² 4x 16mm²
Materiał izolacyjny	poliamid	poliamid	poliamid	poliamid	poliamid
Temperatura otoczenia	-25...+100°C	-25...+100°C	-25...+100°C	-25...+100°C	-25...+100°C
Opakowanie	5szt.	5szt.	20szt.	10szt.	5szt.

Zaciski ochronne mocowane do listwy TS35 na elementach izolacyjnych

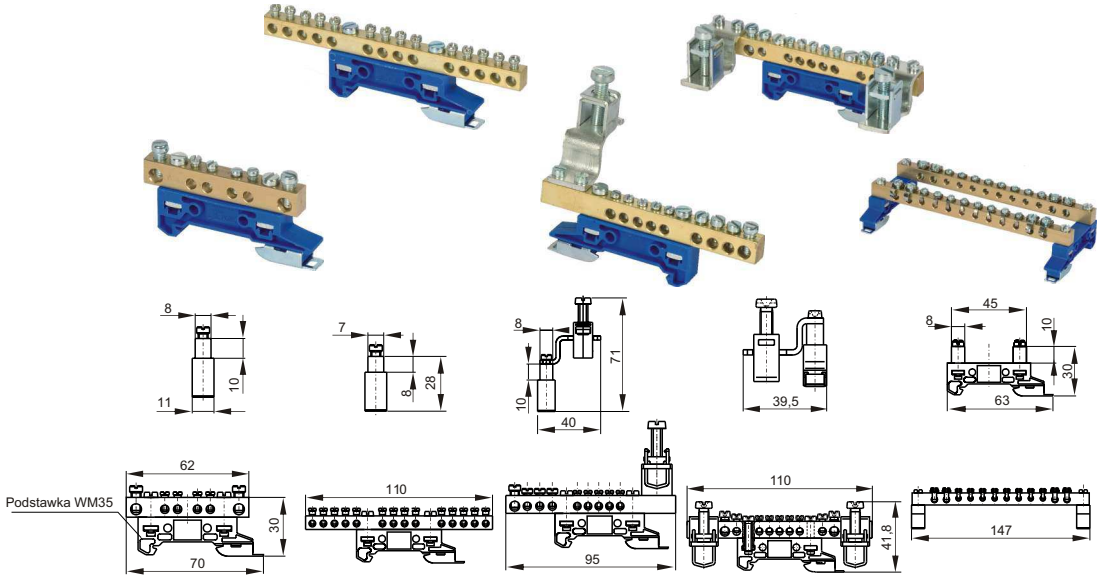

TYP	ZO-2106	ZO-2107	ZO-2111	ZO-2114	ZO-2204[1)]
Numer katalogowy	14-2036	14-2136	14-2236	14-2936	14-2336
Kolor elementu izolacyjnego	niebieski ●	niebieski ●	niebieski ●	niebieski ●	niebieski ●
Ilość i przekrój przewodów	2x 16mm² 4x 4mm²	14x 6mm²	1x 35mm² 1x 16mm² 3x 10mm² 5x 4mm²	2x 35mm² 2x 16mm² 2x 10mm² 5x 6mm²	8x 10mm² 16x 4mm²
Materiał izolacyjny	poliamid	poliamid	poliamid	poliamid	poliamid
Temperatura otoczenia	-25...+100°C	-25...+100°C	-25...+100°C	-25...+100°C	-25...+100°C
Opakowanie	25szt.	15szt.	10szt.	10szt.	15szt.

[1)] z podkładkami zapobiegającymi przecięciu przewodów

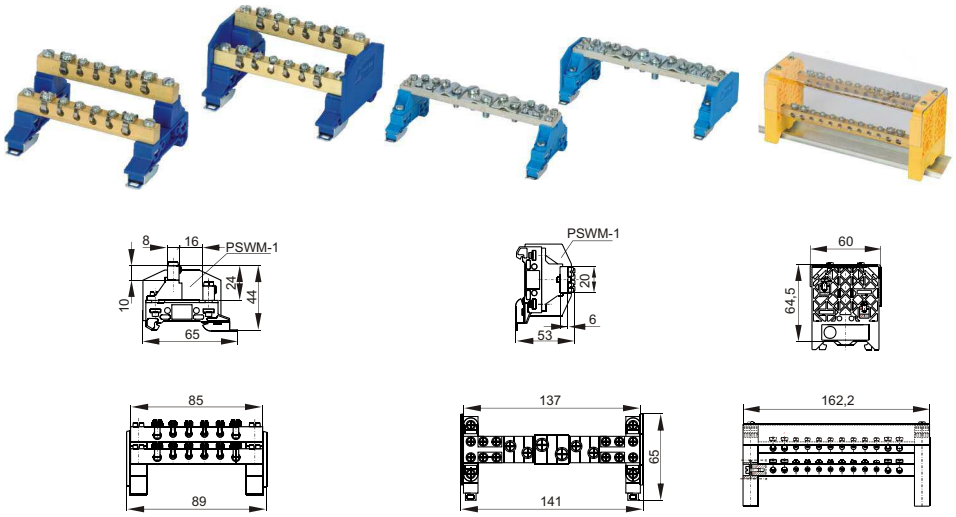

TYP	ZO-2403[1]	ZO-2503[1) 2)]	ZO-2608	ZO-2708[2)]	ZO-4204[1)]
Numer katalogowy	14-2436	14-2536	14-2636	14-2736	14-2831
Kolor elementu izolacyjnego	niebieski ●	niebieski ●	niebieski ●	niebieski ●	niebieski ●
Ilość i przekrój przewodów	4x 10mm^2 8x 4mm^2	4x 10mm^2 8x 4mm^2	1x 35mm^2 2x 25mm^2 4x 16mm^2	1x 35mm^2 2x 25mm^2 4x 16mm^2	8x 10mm^2 16x 4mm^2
Materiał izolacyjny	poliamid	poliamid	poliamid	poliamid	poliamid
Temperatura otoczenia	-25...+100°C	-25...+100°C	-25...+100°C	-25...+100°C	-25...+100°C
Opakowanie	8szt.	8szt.	15szt.	15szt.	1szt.

Zaciski ochronne mocowane do listwy TS32 na elementach izolacyjnych

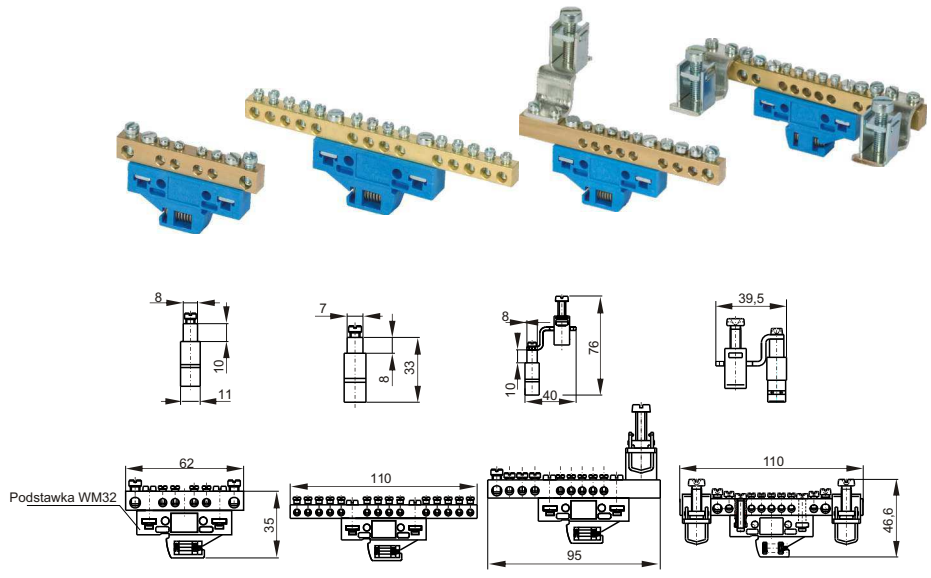

TYP	ZO-3106	ZO-3107	ZO-3111	ZO-3114
Numer katalogowy	14-1026	14-1126	14-1226	14-1826
Kolor elementu izolacyjnego	niebieski ●	niebieski ●	niebieski ●	niebieski ●
Ilość i przekrój przewodów	2x 16mm^2 4x 4mm^2	14x 6mm^2	1x 35mm^2 1x 16mm^2 3x 10mm^2 5x 4mm^2	2x 35mm^2 2x 16mm^2 2x 10mm^2 5x 6mm^2
Materiał izolacyjny	poliamid	poliamid	poliamid	poliamid
Temperatura otoczenia	-25...+100°C	-25...+100°C	-25...+100°C	-25...+100°C
Opakowanie	25szt.	15szt.	10szt.	10szt.

[1)] z podkładkami zapobiegającymi przecięciu przewodów
[2)] z płytką skrajną PSWM-1

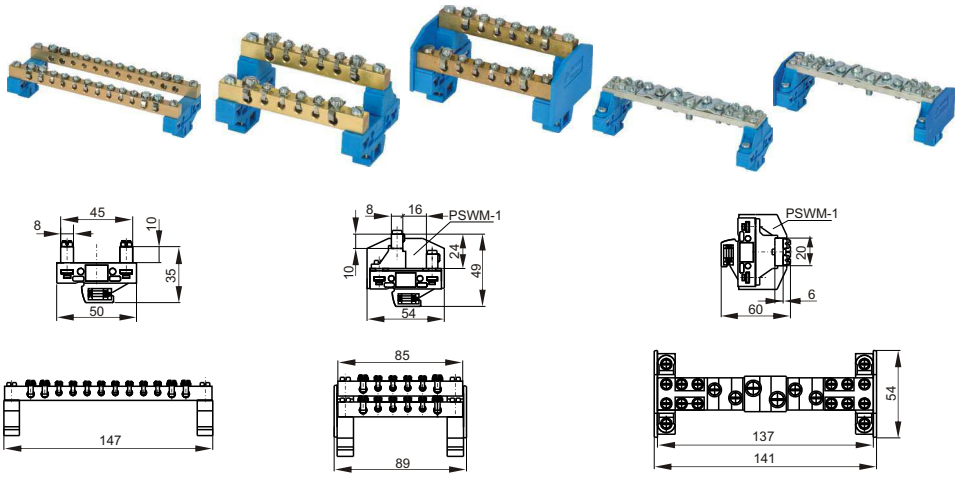

TYP	ZO-3204	ZO-3403[1)]	ZO-3503[1) 2)]	ZO-3608[1)]	ZO-3708[1) 2)]
Numer katalogowy	14-1326	14-1426	14-1526	14-1626	14-1726
Kolor elementu izolacyjnego	niebieski	niebieski	niebieski	niebieski	niebieski
Ilość i przekrój przewodów	8x 10mm^2 16x 4mm^2	4x 10mm^2 8x 4mm^2 4x 16mm^2	4x 10mm^2 8x 4mm^2 4x 16mm^2	1x 35mm^2 2x 25mm^2 4x 16mm^2	1x 35mm^2 2x 25mm^2 4x 16mm^2
Materiał izolacyjny	poliamid	poliamid	poliamid	poliamid	poliamid
Temperatura otoczenia	-25...+100°C	-25...+100°C	-25...+100°C	-25...+100°C	-25...+100°C
Opakowanie	15szt.	8szt.	8szt.	15szt.	15szt.

Złączki ochronne zapewniające połączenie elektryczne z listwami TS35

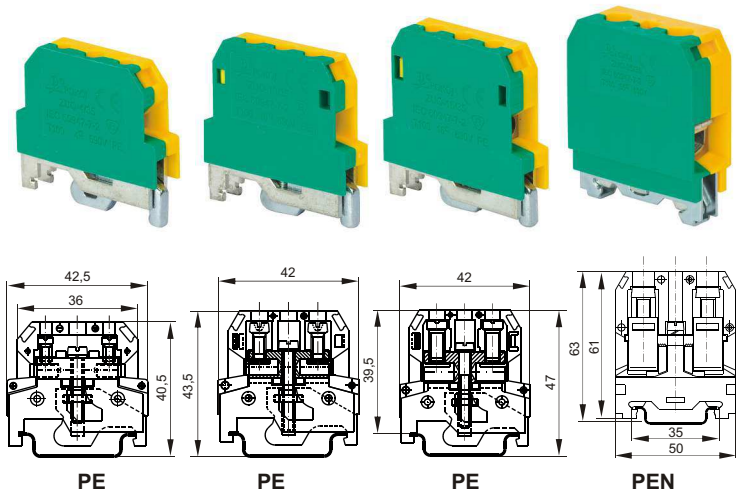

TYP	ZUO-4/35	ZUO-10/35	ZUO-16/35	ZUO-35/35
Numer katalogowy	11-5C3Z	11-5D3Z	11-5E3Z	11-5G3Z
Kolor	żółto-zielony	żółto-zielony	żółto-zielony	żółto-zielony
Norma	IEC 60947-7-2	IEC 60947-7-2	IEC 60947-7-2	IEC 60947-7-2
Przekrój znamionowy	4mm^2	10mm^2	16mm^2	35mm^2
Przyłączalność znamionowa: sztywny / giętki	0,75...4 / 0,75...2,5 mm^2	1,5...10 / 1,5...6 mm^2	1,0...16 / 1,0...10 mm^2	4...35 / 4...25 mm^2
Napięcie znamionowe izolacji	690V	690V	690V	690V
Moment skręcający dla zacisków	0,8Nm	1,2Nm	2,0Nm	2,5Nm
Długość odizolowania	6mm	10mm	11mm	10mm
Szerokość	9mm	9mm	10mm	19mm
Materiał izolacyjny	poliamid	poliamid	poliamid	poliamid
Temperatura otoczenia	-25...+100°C	-25...+100°C	-25...+100°C	-25...+100°C
Masa	29g	34g	39,5g	100g
Opakowanie	50szt.	30szt.	30szt.	25szt.

PE - przeznaczony do użycia tylko ze stalowymi torami przewodzącymi
PEN - gdy jest montowana na miedzianej listwie motażowej

Wyposażenie i akcesoria

WYPOSAŻENIE	STR.	ZUO-4/35	ZUO-10/35	ZUO-16/35	ZUO-35/35
Listwy montażowe	196	TS35, TS35AI	TS35, TS35AI	TS35, TS35AI	TS35, TS35AI
Oznaczniki	45	DK/Z-5, DK/Z-6	DK/Z-5, DK/Z-6	DK/Z-5, DK/Z-6	DK/Z-5, DK/Z-6

[1)] z podkładkami zapobiegającymi przecięciu przewodów
[2)] z płytką skrajną PSWM-1

Złączki ochronne zapewniające połączenie elektryczne z listwami TS35



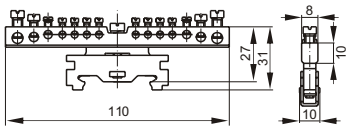

TYP	LGO-16[1)]
Numer katalogowy	14-4200
Norma	IEC 60947-7-2
Przekrój znamionowy	16mm^2,
Przyłączalność znamionowa	8x 4mm^2, 2x 6mm^2, 2x 10mm^2, 2x 16mm^2
Moment skręcający zacisków	0,5Nm, 0,8Nm, 1,2Nm, 2,0Nm
Długość odizolowania	8mm
Szerokość	10mm
Temperatura otoczenia	-25...+110°C
Masa	92g
Opakowanie	15szt.

PE - przeznaczony do użycia tylko ze stalowymi torami przewodzącymi

Wyposażenie i akcesoria

WYPOSAŻENIE	STR.	LGO-16[1)]
Listwy montażowe	196	TS35, TS35/15

[1)] W przypadku przewodów wielodrutowych należy stosować końcówki kablowe H i HI

Złączki skrętne

Złączki skrętne przeznaczone są do trwałego połączenia przewodów miedzianych w instalacjach elektrycznych na napięcie do 400V. W celu uzyskania połączenia przewodów wykorzystując złączkę skrętną, w pierwszej kolejności należy odizolować przewody na długości max. 15mm, następnie wprowadzić je do otworu złączki oraz przekręcić złączkę w prawo do oporu bez użycia dodatkowych narzędzi. Obrót złączki powoduje nagniecenie gwintu na odizolowanych żyłach, ich skręcenie oraz silne dociśnięcie do siebie. Pewność elektrycznego połączenia przewodów w powiązaniu z łatwością montażu sprawia, że złączki skrętne znajdują powszechne zastosowanie w różnego rodzaju instalacjach elektrycznych. Na zamówienie możliwe inne kolory.



TYP		ZS1,5	ZS2,5	ZS4
Numer katalogowy		16-010□	16-020□	16-030□
Kolor		żółty-1 ○ czarny-3 ● zielony-5 ● niebieski-6 ● czerwony-7 ●	żółty-1 ○ czarny-3 ● zielony-5 ● niebieski-6 ● czerwony-7 ●	żółty-1 ○ czarny-3 ● zielony-5 ● niebieski-6 ● czerwony-7 ●
Norma		IEC 60998-2-4	IEC 60998-2-4	IEC 60998-2-4
Ilość łączonych przewodów dla przewodów o średnicy:	0,5...0,75mm^2 1,0mm^2 1,5mm^2 2,5mm^2 4,0mm^2	2...4 2...3 2 — —	5...9 3...9 2...4 2 —	— 5...8 4...6 3...4 2...3
Stopień ochrony		IP20	IP20	IP20
Materiał izolacyjny		poliamid	poliamid	poliamid
Temperatura otoczenia		-25...+55°C	-25...+55°C	-25...+55°C
Opakowanie		100szt.	100szt.	100szt.

Osprzęt i wyposażenie do złączek

Rysunki techniczne łączników krańcowych w formacie ".dwg", znajdują się na stronie internetowej www.pokoj.com.pl w zakładce oferta, materiały do projektowania.

Oznaczniki typu DK/Z® do złączek

Oznaczniki typu DK/Z są przewidziane głównie do oznaczania torów prądowych złączek jednotorowych. Oznaczniki są wykonywane w postaci białych lub żółtych taśm profilowanych z nadrukiem czarnym. Taśma jest nacinana z określoną podziałką L, co umożliwia odrywanie pojedynczych oznaczników. Oznaczniki typu DK/Z posiadają Certyfikat Zgodności z Normą Europejską IEC, Atest BBJ-SEP oraz Atest Polskiego Rejestru Statków, UL. Zastosowany materiał izolacyjny jest zgodny z dyrektywą 2002/95/WE.

DK/Z-5 stosowane są do: ZUG, LZW, ZG-G, ZP, ZG, BM, OBL, LPI, ZUO, ZGO
DK/Z-6 stosowane są do: ZUG (oprócz ZUG-2,5), ZP, ZG-G (oprócz ZG-2,5), LZW, BM, OBL, LPI, ZUO, ZGO



MIEJCE UMIESZCZANIA OZNACZNIKÓW

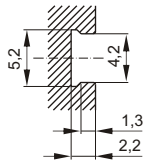

WYMIARY TAŚMY PROFILOWANEJ

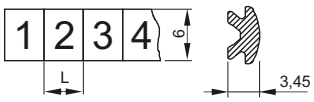

Wymiary taśmy profilowanej:
L=4,5 dla DK/Z-5
L=5,8 dla DK/Z-6

Oznaczniki typu DK/Z-5[1)]

TYP	DK/Z-5	DK/Z-5	DK/Z-5
Numer katalogowy	51-7□□	51-7□□	51-7□□
Kolor*	żółty-1 ○ biały-2 ○	żółty-1 ○ biały-2 ○	żółty-1 ○ biały-2 ○
Nadruk	"-" .....0- "/".....0/ ":".....0: "+" .....0+ ",".....0, "~" .....0~ ".".....0. ";".....0; "=" .....0= "⏚" .....MA	"L1".....L1 "L2".....L2 "L3".....L3 "L1,L2,L3".....LX "PE".....PE "PEN" .....PP "bez nadruku"...BN "AB...Z".....0A "ab...z".....0a "01...9".....00	"1...10".....D0 "11...20".....D1 "21...30".....D2 "31...40".....D3 "41...50".....D4 "51...60".....D5 "61...70".....D6 "71...80".....D7 "81...90".....D8 "91...100".....D9
Materiał izolacyjny	PCW, samogasnący	PCW, samogasnący	PCW, samogasnący
Temperatura otoczenia	-30...+100°C	-30...+100°C	-30...+100°C
Opakowanie: białe żółte	250szt. 100szt.	250szt. 100szt.	250szt. 100szt.

Oznaczniki typu DK/Z-6[1)]

TYP	DK/Z-6	DK/Z-6	DK/Z-6	DK/Z-6
Numer katalogowy	51-6□□	51-6□□	51-6□□	51-6□□
Kolor*	żółty-1 ○ biały-2 ○	żółty-1 ○ biały-2 ○	żółty-1 ○ biały-2 ○	żółty-1 ○ biały-2 ○
Nadruk	"1...10".....D0 "11...20".....D1 "21...30".....D2 "31...40".....D3 "41...50".....D4 "51...60".....D5 "61...70".....D6 "71...80".....D7 "81...90".....D8 "91...100".....D9	"101...110"...H0 "111...120"...H1 "121...130"...H2 "131...140"...H3 "141...150"...H4 "151...160"...H5 "161...170"...H6 "171...180"...H7 "181...190"...H8 "191...200"...H9	"201...210"...S0 "211...220"...S1 "221...230"...S2 "231...240"...S3 "241...250"...S4 "251...260"...S5 "261...270"...S6 "271...280"...S7 "281...290"...S8 "291...300"...S9	"301...310"...T0 "311...320"...T1 "321...330"...T2 "331...340"...T3 "341...350"...T4 "351...360"...T5 "361...370"...T6 "371...380"...T7 "381...390"...T8 "391...400"...T9
Materiał izolacyjny	PCW, samogasnący	PCW, samogasnący	PCW, samogasnący	PCW, samogasnący
Temperatura otoczenia	-30...+100°C	-30...+100°C	-30...+100°C	-30...+100°C
Opakowanie: białe żółte	250szt. 100szt.	250szt. 100szt.	250szt. 100szt.	250szt. 100szt.

[1)] Oznaczniki sprzedawane w kolorach biały i żółty (inne kolory na zamówienie)

Oznaczniki trzymaczy OZT-1[1)] i OZT-3[1)]

Oznaczniki **OZT** służą do opisywania na ich powierzchniach oznaczeń pisakiem
Oznaczniki **OZT-1** do montażu na trzymaczach KU-1/35 i KU-2/35
Oznaczniki **OZT-3** do montażu na trzymaczach KU-3

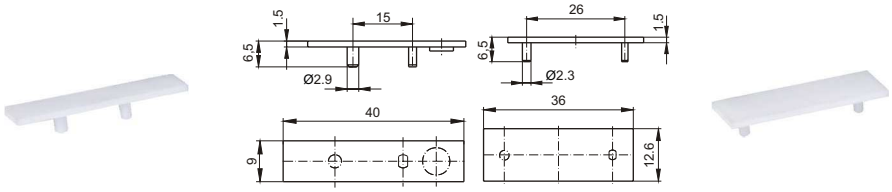

TYP	OZT-1	OZT-3
Numer katalogowy	99-401□	99-402□
Kolor*	↑ żółty-1 ○ biały-2 ○	↑ żółty-1 ○ biały-2 ○
Materiał izolacyjny	poliamid	poliamid
Temperatura otoczenia	-25...+100°C	-25...+100°C
Opakowanie	25szt.	10szt.

Tabliczki OT i OM do złączek wielotorowych[2)]

Oznaczniki przeznaczone są do oznaczania torów prądowych złączek. Dostarczane są w postaci białych pasków. Oznaczniki bez nadruku można opisywać pisakami.



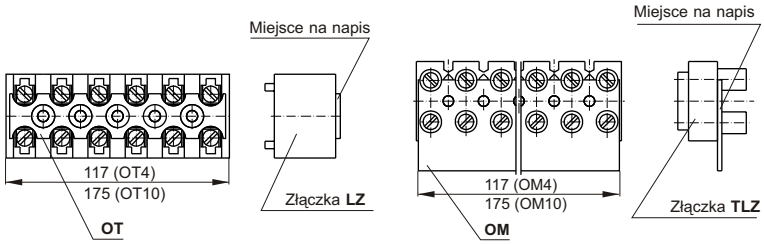

TYP	OT-4	OT-10	OM-4	OM-10
Numer katalogowy	51-8010	51-8020	51-8510	51-8520
Kolor	biały ○	biały ○	biały ○	biały ○
Nadruk	wg zamówienia lub bez nadruku		do uzgodnienia; nanoszony samodzielnie	
Zastosowanie	LZ-B4, TLZ-4	LZ-B10, TLZ-10	LZ-B4, TLZ-4	LZ-B10, TLZ-10
Mocowanie	taśma samoprzylepna dwustronna			
Materiał izolacyjny	PCV	PCV	PCV	PCV
Temperatura otoczenia	-30...+70°C	-30...+70°C	-30...+70°C	-30...+70°C
Opakowanie	100szt.	100szt.	100szt.	100szt.

Trzymacze KU

Służą do ustalania położenia złączek na listwie montażowej TS

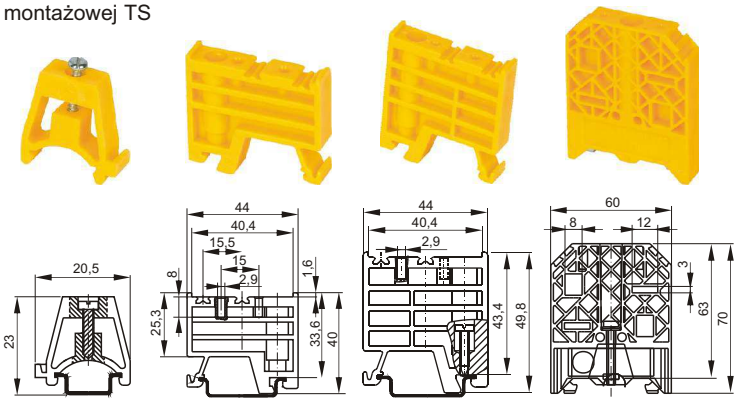

TYP	KU-15	KU-1/35	KU-2/35	KU-3[1)]
Numer katalogowy	44-3001	44-120□	44-201□	44-500□
Kolor	żółty ○	↑ żółty-1 ○ niebieski-6 ● szary-8 ●	↑ żółty-1 ○ niebieski-6 ● szary-8 ●	↑ żółty-1 ○ niebieski-6 ● szary-8 ●
Mocowanie	TS-15	TS-35	TS-35	TS-35 TS2x35Al tylko od strony "ramion"
Szerokość	8,6mm	10mm	10mm	13mm
Materiał izolacyjny	poliamid	poliamid	poliamid	poliamid
Temperatura otoczenia	-25...+100°C	-25...+100°C	-25...+100°C	-25...+100°C
Opakowanie	25szt.	30szt.	30szt.	30szt.

Wyposażenie i akcesoria

WYPOSAŻENIE	STR.	KU-15	KU-1/35	KU-2/35	KU-3
Oznaczniki	45	—	OZT-1, DK/Z	OZT-1, DK/Z	OZT-3, DK/Z

[1)] Oznaczniki sprzedawane w kolorach biały i żółty (inne kolory na zamówienie)
[2)] Oznaczniki z nadrukiem tylko na zamówienie
[3)] Dwa trzymacze typu KU-3 mogą służyć jako wsporniki dla dwóch szyn o przekroju 8x10 lub 3x12 i dodatkowo mogą być osłonięte osłoną typu OZZ.

Osłona złączek mocowana na trzymaczach KU-3

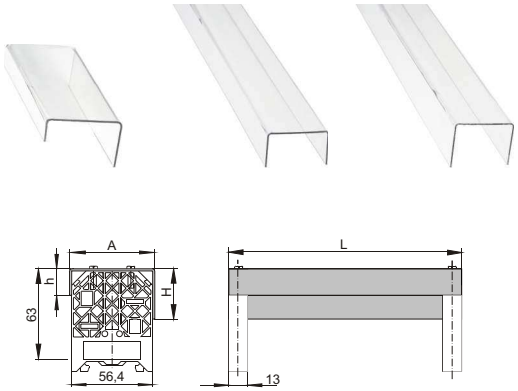

TYP		OZZ-1	OZZ-2	OZZ-3
Numer katalogowy		46-0270	46-1010	46-2010
Wymiary	A H h L	60mm 37mm 18,5mm 162mm	60mm 35mm 35mm 1000mm	60mm 47mm 47mm 1000mm
Zastosowanie		ZO-4204	ZG-G25, ZG-G35	ZG-G2,5; 4; 10; 16
Materiał izolacyjny		Plexi 1,5mm	Plexi 1,5mm	Plexi 1,5mm
Temperatura otoczenia		-25...+55°C	-25...+55°C	-25...+55°C

Płytki skrajne, przegrody

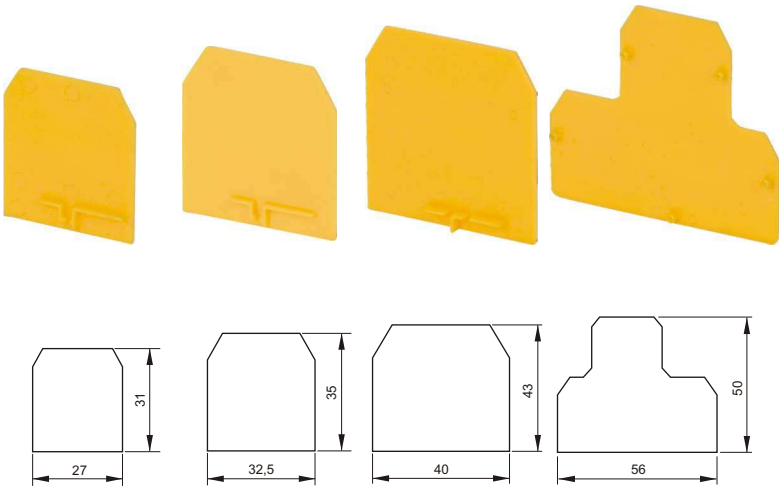

TYP		PSU-4	PSU-10	PSU-16	PSU-4/2z
Numer katalogowy		41-010□	41-020□	41-030□	41-040□
Kolor		żółty-1 biały-2 czarny-3 zielony-5 niebieski-6 czerwony-7 szary-8	żółty-1 biały-2 czarny-3 zielony-5 niebieski-6 czerwony-7 szary-8	żółty-1 biały-2 czarny-3 zielony-5 niebieski-6 czerwony-7 szary-8	żółty-1 niebieski-6 szary-8
Zastosowanie	Płytka skrajna do:	ZUG-G2,5 ZUG-G4	ZUG-G10	ZUG-G16	ZUG-G21...24
	Przegroda do:	—	ZUG-G2,5 ZUG-G4	ZUG-G10	—
Szerokość		1mm	1mm	1,5mm	1,2mm
Materiał izolacyjny		poliamid	poliamid	poliamid	poliamid
Temperatura otoczenia		-25...+100°C	-25...+100°C	-25...+100°C	-25...+100°C
Opakowanie		25szt.	25szt.	25szt.	25szt.

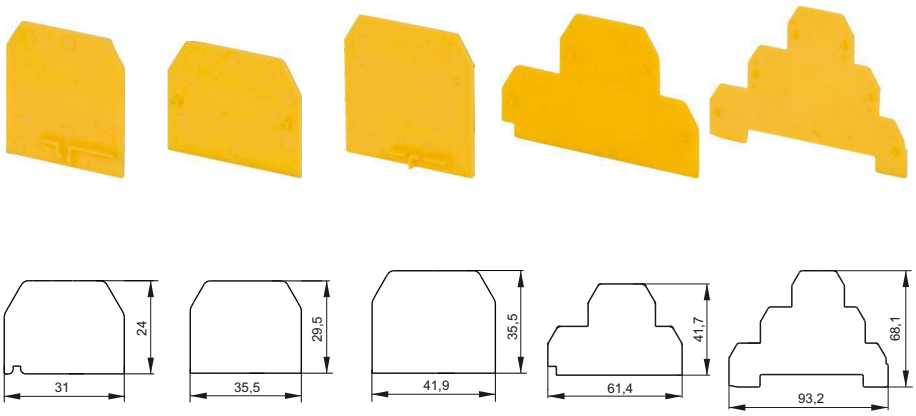

TYP	PS-4	PS-10	PS-16	PSP-4/PE	PSP-4/3
Numer katalogowy	41-610□	41-620□	41-630□	41-7101	41-720□
Kolor	żółty-1 biały-2 czarny-3 zielony-5 niebieski-6 czerwony-7 szary-8	żółty-1 biały-2 czarny-3 zielony-5 niebieski-6 czerwony-7 szary-8	żółty-1 biały-2 czarny-3 zielony-5 niebieski-6 czerwony-7 szary-8	żółty	żółty-1 niebieski-6 szary-8
Zastosowanie — Płytka skrajna do:	ZG-G2,5 ZG-G4	ZG-G10	ZG-G16	ZG4-PE/L/N ZG4-PE/L/L	ZG-G31...36
Szerokość	1mm	1mm	1mm	1mm	1mm
Materiał izolacyjny	poliamid	poliamid	poliamid	poliamid	poliamid
Temperatura otoczenia	-25...+100°C	-25...+100°C	-25...+100°C	-25...+100°C	-25...+100°C
Opakowanie	25szt.	25szt.	25szt.	25szt.	25szt.

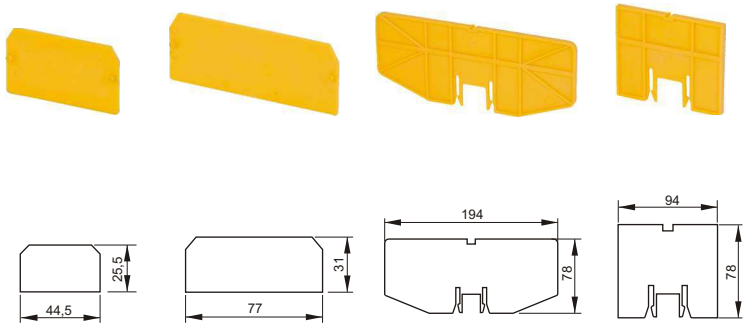

TYP	PSUB-4	PSUP-10	PSD	PSD-1
Numer katalogowy	41-2101	41-3201	41-5001	41-5101
Kolor	żółty	żółty	żółty	żółty
Zastosowanie — Płytka skrajna do:	ZUG-G/B ZUG-G/E	ZUG-G/P ZUG-G/D	—	—
Przegroda do:	—	—	ZP	ZP
Szerokość	1,2mm	1,2mm	2mm	2mm
Materiał izolacyjny	poliamid	poliamid	poliamid	poliamid
Temperatura otoczenia	-25...+100°C	-25...+100°C	-25...+100°C	-25...+100°C
Opakowanie	25szt.	25szt.	50szt.	50szt.

Osłonki

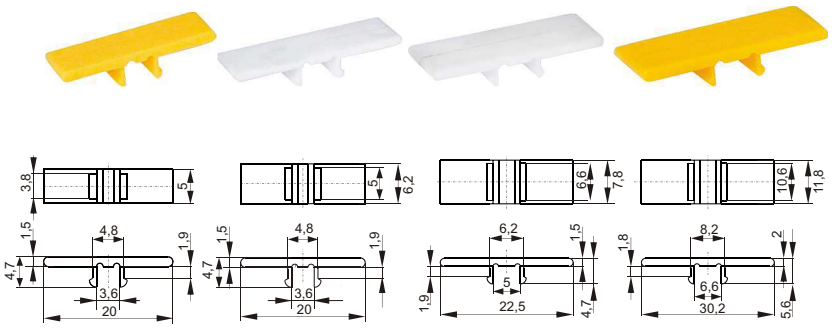

TYP	OZG-2,5	OZG-4	OZG-10	OZG-16
Numer katalogowy	99-510□	99-520□	99-530□	99-540□
Kolor	żółty-1 biały-2 czarny-3 zielony-5 niebieski-6 czerwony-7 szary-8	żółty-1 biały-2 czarny-3 zielony-5 niebieski-6 czerwony-7 szary-8	żółty-1 biały-2 czarny-3 zielony-5 niebieski-6 czerwony-7 szary-8	żółty-1 biały-2 czarny-3 zielony-5 niebieski-6 czerwony-7 szary-8
Zastosowanie Ochrona wkrętów:	ZG-G2,5	ZG-G4 ZG-G4 PE/L/N ZG-G4 PE/L/L ZG-G31...36	ZUG-G10	ZUG-G16
Szerokość	5mm	6,2mm	7,8mm	11,8mm
Materiał izolacyjny	poliamid	poliamid	poliamid	poliamid
Temperatura otoczenia	-25...+100°C	-25...+100°C	-25...+100°C	-25...+100°C
Opakowanie	25szt.	25szt.	25szt.	25szt.

Podstawki montażowe

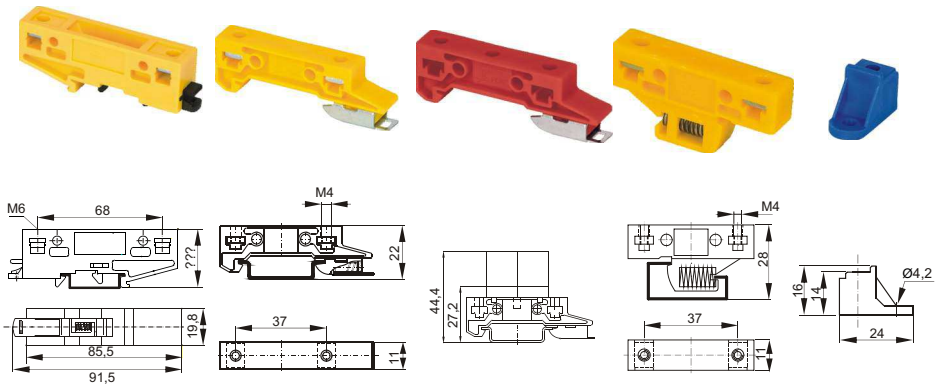

TYP	WMU-1	WM35	WM35/LZ-B	WM32[1)]	ZO
Numer katalogowy	45-250□	45-220□	12-090□	45-210□	45-2306
Kolor	żółty-1 niebieski-6 szary-8	żółty-1 niebieski-6 szary-8	biały-2 czarny-3 niebieski-6 czerwony-7	żółty-1 niebieski-6 szary-8	niebieski
Zastosowanie Do montażu:	dużych aparatów na listwie TS32 i TS35	złączek i odgałęźników na listwie TS35, TS35/15	do LZ-B10	złączek i odgałęźników na listwie TS32	do ZO
Materiał izolacyjny	poliamid	poliamid	poliamid z wł. szkl.	poliamid	poliamid
Temperatura otoczenia	-25...+100°C	-25...+100°C	-25...+150°C	-25...+100°C	-25...+100°C
Opakowanie	10szt.	50szt.	1szt.	50szt.	100szt.

[1)] na zamówienie

Zwieracz kompletny do złączek ZKU

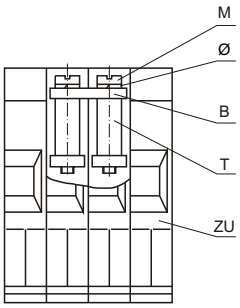

B – belka
T – tulejka
Ø – podkładka sprężysta
M – wkręt
ZU – złączka

Zwieracz kompletny służy do zwierania torów prądowych złączek gwintowych ZUG-G i ZG-G montowanych na listwach montażowych typu TS. Zwieracz ZKM służy do zwierania torów prądowych złączek BM.

Zwieracz ruchomy kompletny ZKR-10

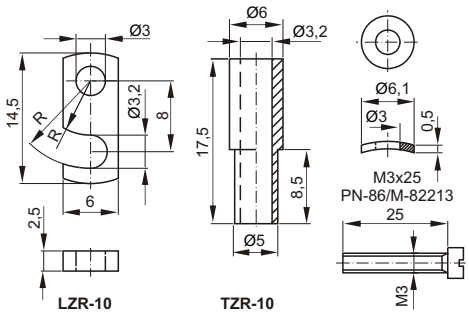

Zwieracz jest dostosowany do złączki ZUG-G10, ZUG-G/P, ZUG-G/PG, ZUG-G/D, ZUG-G/DG. Opakowanie: 50szt.

Zwieracze kompletne ZKU

Typ zwieracza kompletnego jest uzależniony od liczby zwieranych torów złączek, np. ZKU4/2, dostosowany jest do zwierania dwóch sąsiednich złączek ZUG-G4, ZKU-10/5 oznacza zwieracz 5-ciu złączek ZUG-G10. Materiał - miedź.





Liczba zwieranych torów		2,5	4	10	16	25	35	70	120	ZKM	ZKR
Wielkość											
Typ	2	ZKU-2,5/2	ZKU-4/2	ZKU-10/2	ZKU-16/2	ZKU-25/2	ZKU-35/2	ZKU-70/2	ZKU-120/2	ZKM-4/2	ZKR-10
Numer katalogowy		42-0020	42-0120	42-0220	42-0320	42-0420	42-0520	42-0620	42-0720	42-1120	42-2290
Opakowanie		50	50	50	50	20	20	10	5	50	50
Typ	3	ZKU-2,5/3	ZKU-4/3	ZKU-10/3	ZKU-16/3	ZKU-25/3	ZKU-35/3	—	—	ZKM-4/3	—
Numer katalogowy		42-0030	42-0130	42-0230	42-0330	42-0430	42-0530			42-1130	
Opakowanie		25	25	25	25	10	10			25	
Typ	4	ZKU-2,5/4	ZKU-4/4	ZKU-10/4	ZKU-16/4	—	—	—	—	ZKM-4/4	—
Numer katalogowy		42-0040	42-0140	42-0240	42-0340					42-1140	
Opakowanie		25	25	25	25					25	
Typ	5	ZKU-2,5/5	ZKU-4/5	ZKU-10/5	ZKU-16/5	—	—	—	—	ZKM-4/5	—
Numer katalogowy		42-0050	42-0150	42-0250	42-0350					42-1150	
Opakowanie		20	20	20	20					20	
Typ	10	ZKU-2,5/10	ZKU-4/10	ZKU-10/10	ZKU-16/10	—	—	—	—	ZKM-4/10	—
Numer katalogowy		42-0000	42-0100	42-0200	42-0300					42-1100	
Opakowanie		10	10	10	10					10	

* Uwaga: W ofercie tylko pełne opakowania

Elementy zwieracza kompletnego ZKU - wymiary (dostępne tylko w kompletach)



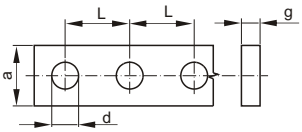

BZU-belka

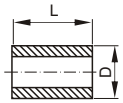

TZU-tulejka

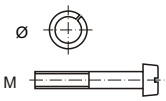

Ø - podkładka spręż. M-wkręt

Wymiary	L	a	d	g	L	D	Ø	M
ZKU-2,5	5,3	4,6	2,5	1,5	7,4	4	2,6	M2,5x 14
ZKU-4	6,4	4,6	2,5	1,5	7,4	4	2,6	M2,5x 14
ZKU-10	8	6	3	2	7,5	5	3,1	M3x 16
ZKU-16	12	8	4	2,5	10,5	7	4,1	M4x 18
ZKU-25	15,3	10	4,2	4	9,2	8,5	4,1	M4x 20
ZKU-35	19	10	5,2	4	9,2	8,5	5,1	M5x 25
ZKU-70	25	12,5	6,5	6	15,5	12	6,1	M6x 35
ZKU-120	30	18	8,8	7	12	18	13	M8x 30