SIEMENS

Karta informacyjna 3SK1121-1CB42



Przekaźnik bezpieczeństwa SIRIUS Jednostka podstawowa serii Advanced z opóźnieniem 0,5-30 s Obwody przekaźnikowe zwalniające 2 NO bez opóźnienia 2 NO z opóźnieniem Us = 24 V DC przyłącze śrubowe

Nazwa markowa produktu	SIRIUS
kategoria produktu	Przekaźniki bezpieczeństwa
oznaczenie produktu	Przekaźnik bezpieczeństwa
wykonanie produktu	Obwody przekaźnikowe zwalniające
Ogólne dane techniczne	
stopień ochrony IP obudowy	IP20
ochrona przeciwdotykowa przed porażeniem prądem elektrycznym	Ochrona przed dotknięciem palcem
napięcie izolacji wartość znamionowa	300 V
temperatura otoczenia	
● podczas magazynowania	-40 ... +80 °C
● podczas pracy	-25 ... +60 °C
Ciśnienie powietrza zg. z SN 31205	90 ... 106 kPa
względna wilgotność powietrza podczas pracy	10 ... 95 %
wysokość montażu przy wysokości nad poziomem morza maksymalny	4 000 m; obniżenie wartości znamionowych, patrz wiadomość dotycząca produktu 109792701
wytrzymałość zmęczeniowa zgodnie z IEC 60068-2-6	5 ... 500 Hz: 0,75 mm
odporność na wstrząsy	10g / 11 ms
wytrzymałość na napięcie udarowe wartość znamionowa	4 000 V
kompatybilność elektromagnetyczna - emisja zakłóceń	IEC 60947-5-1, klasa A
otoczenie instalacji odniesione do kompatybilności elektromagnetycznej	Produkt ten przeznaczony jest wyłącznie do środowisk Class A. Może wywoływać niepożądane zakłócenia na częstotliwościach radiowych w środowiskach mieszkalnych. Jeśli to nastąpi, użytkownik musi podjąć odpowiednie środki.
kategoria przepięciowa	3
stopień zanieczyszczenia	3
oznaczenie środków roboczych zgodnie z IEC 81346-2:2009	F
Strata mocy [W] maksymalna	2,5 W
Liczba wejść czujnika 1- lub 2-kanałowych	1
Wykonanie kaskadowania	Tak
wykonanie okablowania bezpieczeństwa wejść	Jedno- i dwukanałowy
właściwość produktu zabezpieczenie przed zwarciami krzyżowymi	Tak
poziom integralności bezpieczeństwa (SIL)	
● zgodnie z IEC 62061	3
● zgodnie z IEC 61508	3
● dla opóźnionego obwodu wyzwoleniowego zgodnie z IEC 61508	SIL3
● Performance Level (PL) zgodnie z ISO 13849-1	e
● poziom bezpieczeństwa dla opóźnionego obwodu wyzwoleniowego zgodnie z ISO 13849-1	E
kategoria zgodnie z EN ISO 13849-1	4

Zmiany zastrzeone
© Copyright Siemens

Składnik współczynnika częstości uszkodzeń (SFF)	99 %
PFHD z wysokim współczynnikiem przywołania zgodnie z EN 62061	3,7E-9 1/h
PFDavg z wysokim współczynnikiem przywołania zgodnie z IEC 61508	7E-6
Wartość T1 dla testowego interwału lub czasu życia zgodnie z IEC 61508	20 a
Tolerancja awarii sprzętu zgodnie z IEC 61508	1
Rodzaj urządzenia bezpiecznego zg. z IEC 61508-2	Typ B
Wejścia/ Wyjścia	
liczba wyjść jako stykowy element łączeniowy	
● jako zestyk zwierny	
— dla zadań bezpieczeństwa bezzwłoczny	2
— dla zadań bezpieczeństwa zwłoczny	2
kategoria zatrzymania zgodnie z DIN EN 60204-1	0 / 1
wykonanie wejścia	
● kaskadowe wejście/przełączanie funkcjonalne	Tak
● wejście zwrotne	Tak
● wejście startu	Tak
wykonanie przyłącza elektrycznego trzonek wtykowy	Nie
częstotliwość przełączania maksymalny	360 1/h
zdolność łączeniowa prądu	
● styków NO wyjść przekaźnikowych	
— przy DC-13	
— przy 24 V	3 A
— przy 115 V	0,2 A
— przy 230 V	0,1 A
— przy AC-15	
— przy 115 V	3 A
— przy 230 V	3 A
prąd termiczny elementów łączeniowych ze stykami maksymalny	5 A
Prąd łączny maksymalny	12 A
prąd roboczy przy 17 V minimalny	5 mA
żywotność mechaniczna (liczba cykli łączeniowych) typowy	10 000 000
wykonanie wkładki bezpiecznikowej do ochrony przeciwzwarciowej styków NO wyjść przekaźnika wymagany	GL/gG: 6A lub wył. nadmiarowoprądowy typ A: 3A lub wył. nadmiarowoprądowy typ B: 2A lub wył. nadmiarowoprądowy typ C: 1A
długość przewodu	
● przy Cu 1.5 mm² oraz 150 nF/km na obwód czujnika maksymalny	4 000 m
czas załączania przy automatycznym starcie	
● przy DC maksymalny	110 ms
czas załączania przy automatycznym starcie po zaniku zasilania	
● typowy	6 500 ms
● maksymalny	6 500 ms
czas załączania przy monitorowanym starcie	
● maksymalny	110 ms
Czas opóźnienia wyłączenia po otwarciu obwodów bezpieczeństwa typowy	40 ms
Czas opóźnienia wyłączenia w przypadku awarii zasilania	
● typowy	30 ms
● maksymalny	40 ms
regulowany czas zwłoki powrotu po otwarciu obwodów bezpieczeństwa	0,5 ... 30
czas regeneracji po otwarciu obwodów bezpieczeństwa typowy	30 ms
czas regeneracji po zaniku zasilania typowy	6,5 s
czas trwania impulsu	
● wejścia czujnika minimalny	75 ms
● wejścia przycisku WŁ. minimalny	0,15 s
Obwód sterowniczy/ Sterowanie	
rodzaj napięcia zasilającego napięcia sterującego	DC

Zmiany zastrzeone
© Copyright Siemens

zasilające napięcie sterujące	
● przy DC	
— wartość znamionowa	24 V
współczynnik zakresu roboczego, zasilające napięcie sterujące, wartość znamionowa cewki elektromagnesu	
● przy DC	0,8 ... 1,2
Instalacja/ Mocowanie/ Wymiary	
pozycja montażowa	Dowolny
odległość do zachowania do części uziemionych na boki	5 mm
rodzaj montażu	mocowanie śrubowe i zatrzaskowe
szerokość	22,5 mm
wysokość	100 mm
głębokość	121,6 mm
Przyłącza/ Zaciski	
wykonanie przyłącza elektrycznego	Przyłącze śrubowe
rodzaj przekrojów poprzecznych możliwych do podłączenia przewodów	
● jednożyłowy	1x (0,5 ... 2,5 mm²), 2x (1,0 ... 1,5 mm²)
● typu linka	
— z tulejką kablową	1x (0,5 ... 2,5 mm²), 2x (0,5 ... 1,0 mm²)
rodzaj przekrojów poprzecznych możliwych do podłączenia przewodów przy przewodach AWG	
● jednożyłowy	1x (20 ... 14), 2x (18 ... 16)
● wielożyłowy	1x (20 ... 16), 2x (20 ... 16)
Funkcja produktu	
funkcja produktu możliwa parametryzacja	Czujnik bezpotencjałowy / czujnik potencjałowy, start nadzorowany / autostart, 1-kanałowe / 2-kanałowe podłączenie czujnika, rozpoznanie zwarcia, test rozruchu, czujniki antywalentne, załączenie 2-ręczne, opóźnienie
możliwość zainstalowania łącznik urządzeń 3ZY12	Tak
możliwość współdziałania sterowanie prasą	Tak
możliwość zastosowania	
● wyłącznik bezpieczeństwa	Tak
● Monitoring czujników bezpotencjałowych	Tak
● Monitoring czujników potencjałowych	Tak
● monitorowanie wyłączników magnetycznych	Tak
● obwody bezpieczeństwa	Tak

Aprobaty/ Certyfikaty

General Product Approval

Confirmation

General Product Approval	EMV	Test Certificates	Marine / Shipping		
		Type Test Certificates/Test Report			

Marine / Shipping	other	Railway
	Confirmation	Confirmation

Więcej informacji

Siemens has decided to exit the Russian market (see here).
https://press.siemens.com/global/en/pressrelease/siemens-wind-down-russian-business

Zmiany zastrzeone
© Copyright Siemens

Siemens is working on the renewal of the current EAC certificates.
Please contact your local Siemens office on the status of validity of the EAC certification if you intend to import or offer to supply these products to an EAC relevant market (other than the sanctioned EAEU member states Russia or Belarus).

Informacje dotyczące opakowania
Informacje dotyczące opakowania

Information- and Downloadcenter
https://www.siemens.com/ic10

Industry Mall (System zamawiania online)
https://mall.industry.siemens.com/mall/pl/pl/Catalog/product?mlfb=3SK1121-1CB42

CAx-Online-Generator
http://support.automation.siemens.com/WW/CAXorder/default.aspx?lang=en&mlfb=3SK1121-1CB42

Service&Support
https://support.industry.siemens.com/cs/ww/en/ps/3SK1121-1CB42

Image database (product images, 2D dimension drawings, 3D models, device circuit diagrams, EPLAN macros, ...)
http://www.automation.siemens.com/bilddb/cax_de.aspx?mlfb=3SK1121-1CB42&lang=en

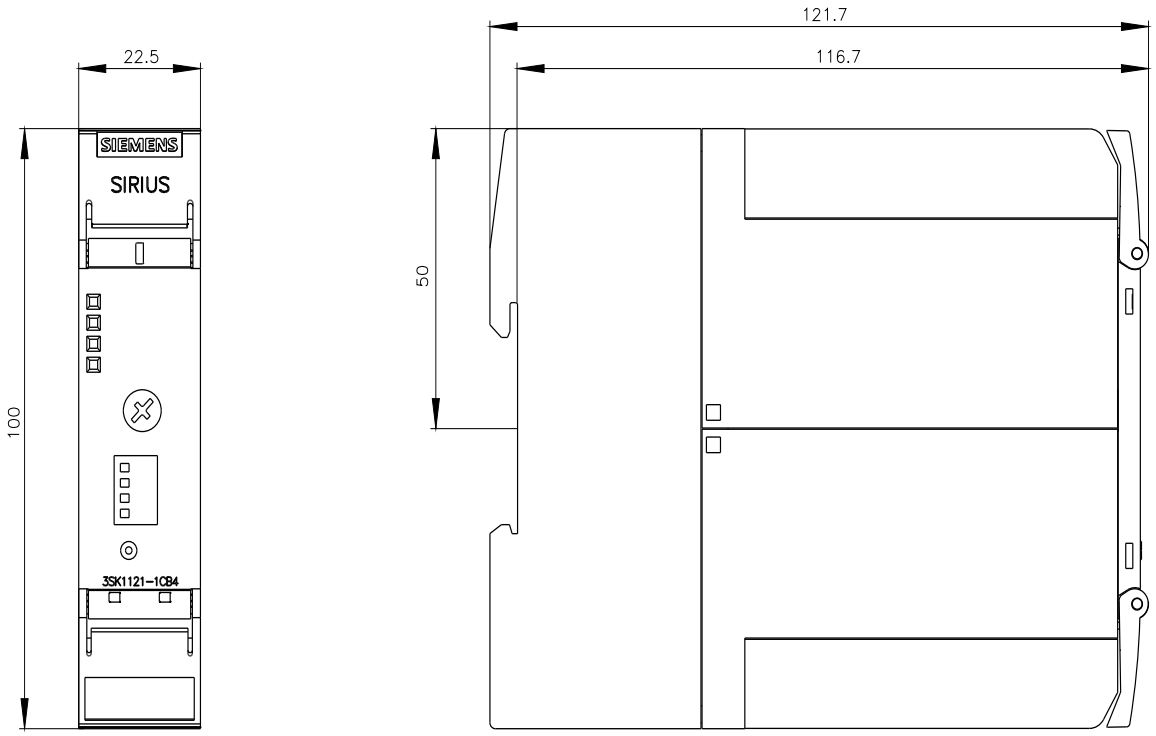

Zmiany zastrzeone
© Copyright Siemens

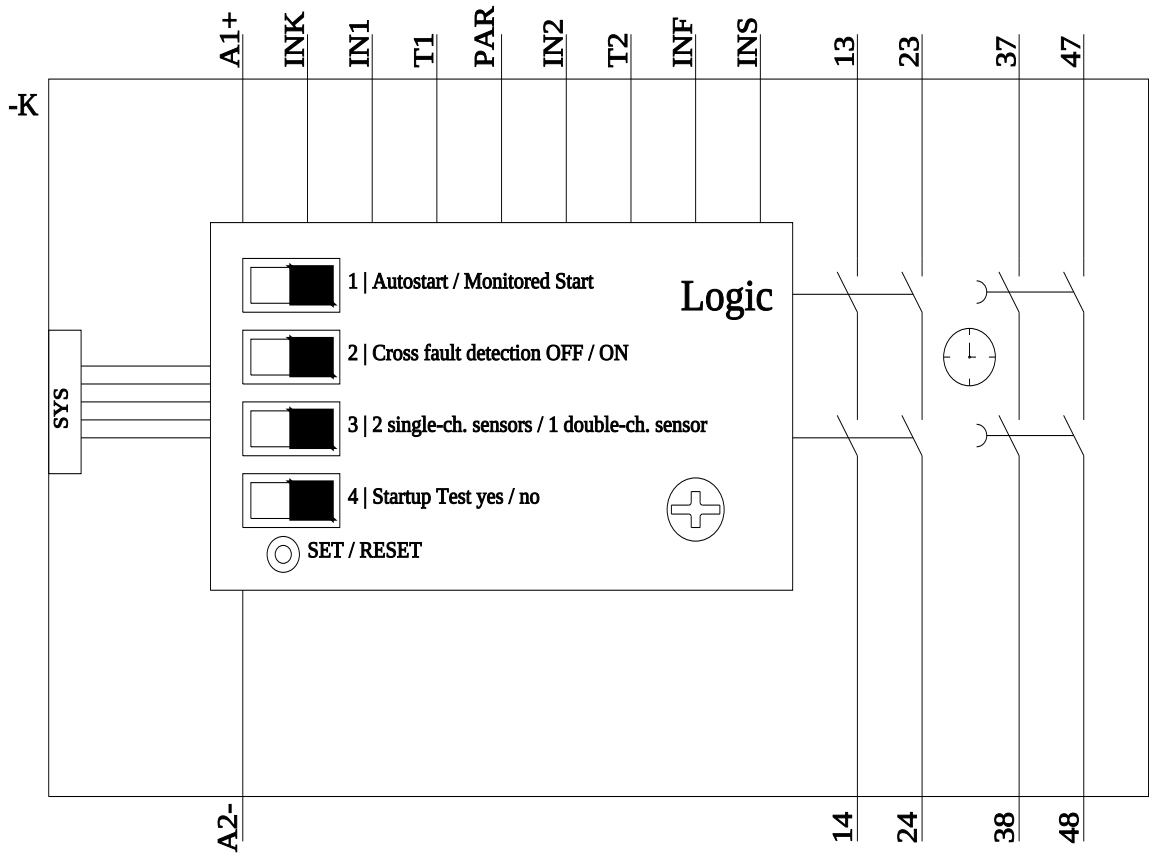

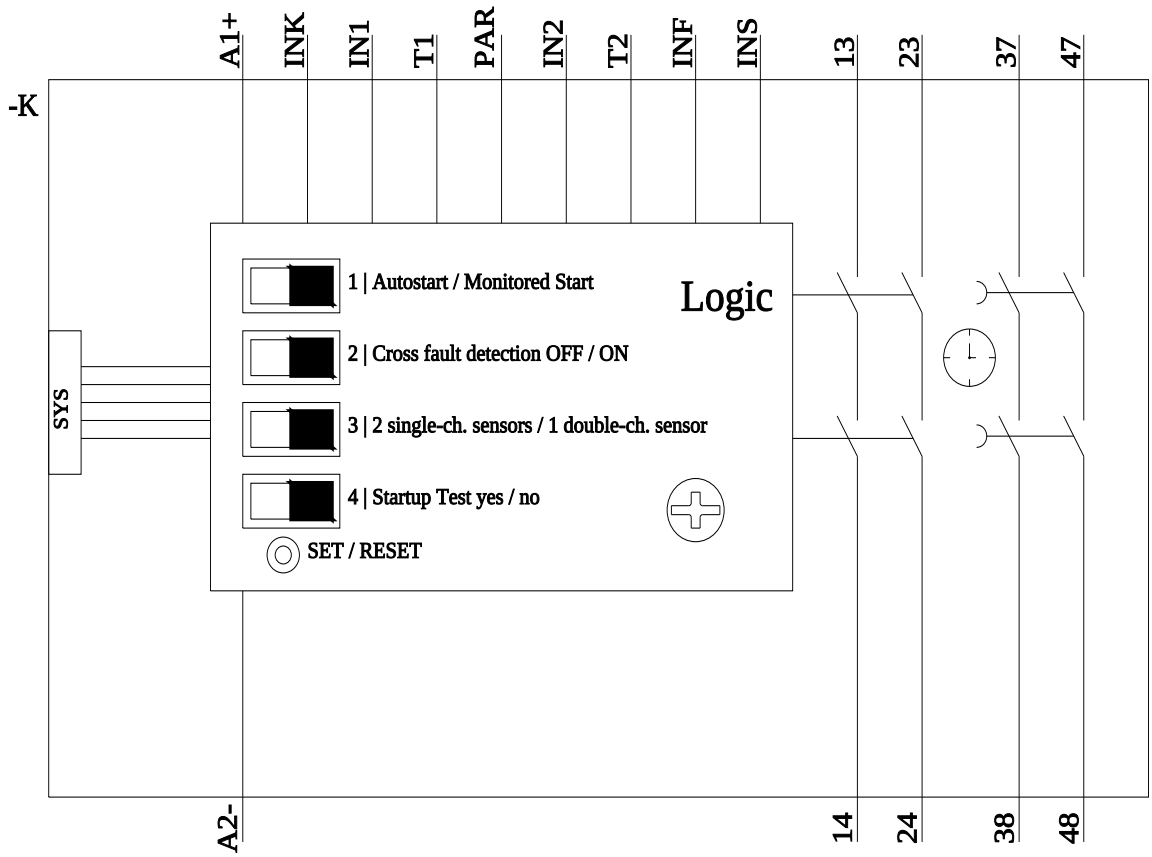

Ostatnia zmiana: 11.08.2023

Zmiany zastrzeone
© Copyright Siemens