Karta charakterystyki technicznej

Puszka przyłączeniowa podtynkowa UP 66, z zaczepami na gwoździe
Nr kat. 2003716



Puszka podtynkowa z zaczepami na gwoździe, do stosowania w murze o głębokości zabudowy co najmniej 66 mm.

- 4 x 3 kopułki śrubowe
- Łącznik z zamkiem bagnetowym, który można łączyć z obu stron
- 6 przepustów kombinowanych do 20 i 25 mm
- 2 wejścia do Ø 20 mm
- 2 wejścia do Ø 14 mm
- 1 wejście do 20 mm w podstawie

IP 30 | 400 V | 1,5-2,5 mm² | Ø 60 | 650°

PP Polipropylen

Dopełniający tekst produktu 2	Zgodnie z IEC 60670-1, IEC 60670-22 i DIN 49073-1.

Dane podstawowe

Nr kat.	2003716
Typ	UG 66-NL
Oznaczenie 1	UP Puszka podtynkowa
Oznaczenie 2	z paskami do paznokci
Dostępny od	01.10.2021
Wymiar	Ø60mm, H66mm
Kolor	czarny
Numer RAL	9005
Materiał	Polipropylen
Materiał skrót	PP
Najmniejsza jednostka sprzedazy (VG)	25,00 szt.
Waga	2,65 kg/100 szt.

Dane techniczne

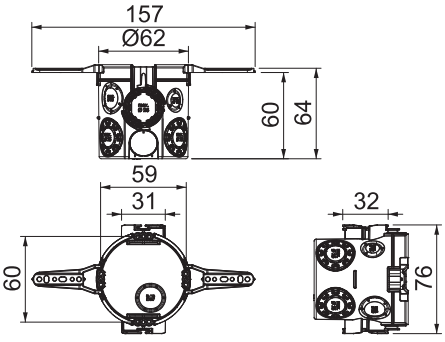

Wysokość	66,00 mm
Średnica	60 Max.
Średnica	60,00 mm
Liczba wlotów	11,00
Wloty	11
Liczba wkładek	1,00
Wykonanie	Pojedynczy
Model	Puszka montażowa/połączeniowa urządzenia
Mocowanie osprzętu	przykręcanie lub rozprężanie
wyposażenia	bez
Pokrywa	bez
nie podtrzymująca palenia	samogasnąca wg VDE 0471/DIN 695 Część 2-1, Wytrzymałość temperaturowa 650°C
Kształt	okrągła
Dla średnicy rury	20/25 mm
Rodzaj mocowania	Instalacja podtynkowa
Przekrój znamionowy	1,50 - 2,50 mm²

Karta charakterystyki technicznej

Puszka przyłączeniowa podtynkowa UP 66, z zaczepami na gwoździe
Nr kat. 2003716

Dane techniczne

Napięcie znamionowe	400,00 V
Stopień ochrony	IP30
Wiatroszczelne	□

Tabele

Tabela 1

Tabela 1