Podstawki montażowe

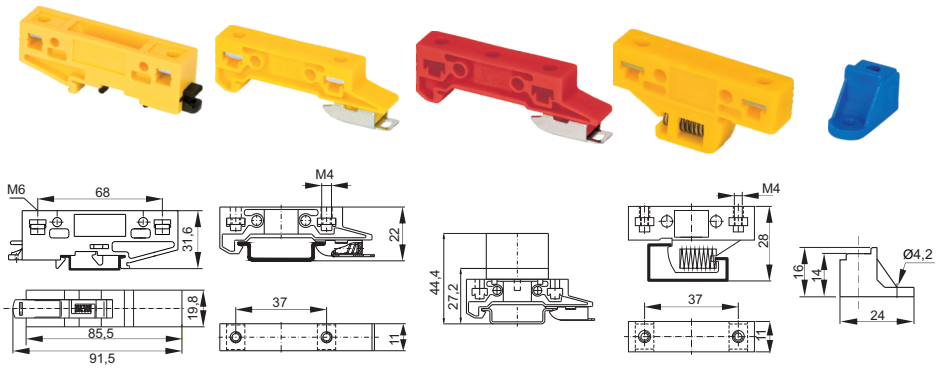

TYP	WMU-1	WM35	WM35/LZ-B	WM32[1)]	ZO
Numer katalogowy	A45-250	A45-220	A12-090	A45-210	A45-2306
Kolor	żółty-1 niebieski-6 szary-8	żółty-1 niebieski-6 szary-8	biały-2 czarny-3 niebieski-6 czerwony-7	żółty-1 niebieski-6 szary-8	niebieski
Zastosowanie Do montażu:	dużych aparatów na listwie TS32/AL i TS35	złączek i odgałęźników na listwie TS35, TS35-15/AL	do LZ-B	złączek i odgałęźników na listwie TS32/AL	do ZO
Materiał izolacyjny	poliamid	poliamid	poliamid z wł. szkl.	poliamid	poliamid
Temperatura otoczenia	-25...+100°C	-25...+100°C	-25...+150°C	-25...+100°C	-25...+100°C
Opakowanie	10szt.	50szt.	1szt.	50szt.	100szt.

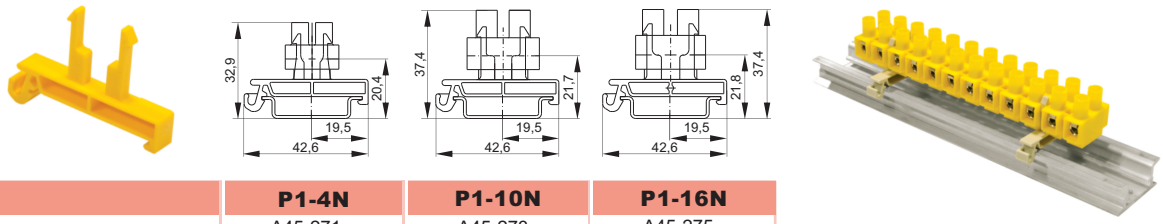

TYP	P1-4N	P1-10N	P1-16N
Numer katalogowy	A45-271	A45-273	A45-275
Kolor	żółty-1 biały-2 czarny-3 szary-8	żółty-1 biały-2 czarny-3 szary-8	żółty-1 biały-2 czarny-3 szary-8
Zastosowanie	montaż TLZ-4N na szynie TS35	montaż TLZ-10N na szynie TS35	montaż TLZ-16N na szynie TS35
Materiał izolacyjny	poliamid	poliamid	poliamid
Temperatura otoczenia	-25...+100°C	-25...+100°C	-25...+100°C
Opakowanie	10szt.	10szt.	10szt.

[1)] na zamówienie

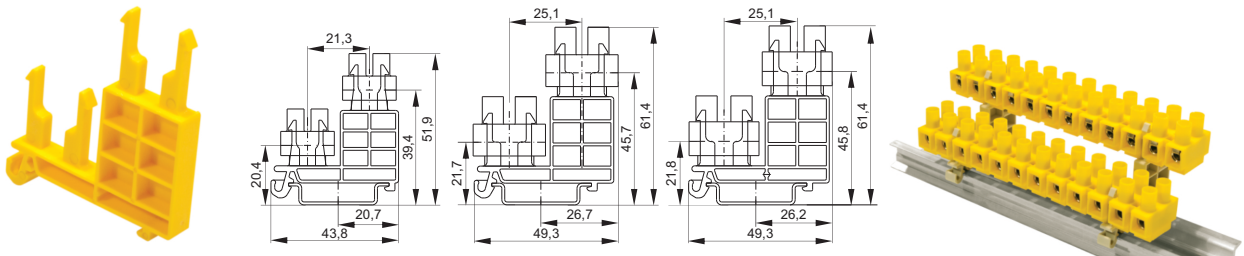

TYP	P2-4N	P2-10N	P2-16N
Numer katalogowy	A45-272	A45-274	A45-276
Kolor	żółty-1 biały-2 czarny-3 szary-8	żółty-1 biały-2 czarny-3 szary-8	żółty-1 biały-2 czarny-3 szary-8
Zastosowanie	montaż TLZ-4N na szynie TS35	montaż TLZ-10N na szynie TS35	montaż TLZ-16N na szynie TS35
Materiał izolacyjny	poliamid	poliamid	poliamid
Temperatura otoczenia	-25...+100°C	-25...+100°C	-25...+100°C
Opakowanie	10szt.	10szt.	10szt.