GL0630C1

ROZŁĄCZNIK IZOLACYJNY, 3 POLOWY, BEZ POKRĘTŁA, 630A (ITH/AC21A), 630A (IE/AC22A I AC23A)



Przeznaczenie produktu			Rozłącznik izolacyjny
Seria produktu			GL
Liczba pól		Nr.	3
Typ napięcia roboczego			AC
Właściwości styków			
Prąd roboczy termiczny umowny Ith, IEC		A	630
Znamionowe napięcie izolacji Ui IEC/EN		V	1000
Znamionowe napięcie udarowe Uimp		kV	12
Znamionowy prąd roboczy Ie			
AC21A			
	400 V	A	630
	500 V	A	630
	690 V	A	630
AC22A			
	400 V	A	630
	500 V	A	500
	690 V	A	500
AC23A			
	400 V	A	630
	500 V	A	500
	690 V	A	500
Rozproszenie mocy na pole maks.		W	41
Znamionowa moc robocza AC23A			
	400 V	kW	355
	690 V	kW	500
Znamionowy prąd krótkotrwały wytrzymywany (1s) Icw (rms)		kA	12.5
Znamionowy prąd krótkotrwały wytrzymywany (0.3s) Icw (rms)		kA	20
Znamionowy prąd zwarciowy (rms)		kA	80
Wkładka bezpieczenikowa		Class/A	gG/630
Zdolność załączania AC23A 400 V		A	6300
Zdolność wyłączania AC 23 A 400 V		A	5040
Trwałość mechaniczna		cycles	10000
Właściwości mechaniczne			
Pozycja montażowa			
	normalna		Płaszczyzna pionowa
	dozwolona		Dowolna
Montaż			Śruba
Zaciski			
	Typ zacisków		M10 x 25
Moment obrotowy dokręcania zacisków			
	min.	Nm	30
	maks.	Nm	37
	min.	lbin	265

The characteristics described in this document are subject to updates or modifications at any time. The descriptions, technical and functional information, illustrations and instructions in this brochure are purely illustrative, and are consequently not contractually binding

	maks.	Ibin	327
Przekrój przewodu			
	IEC min.	mm²	1x185
	IEC maks.	mm²	2x185
	AWG/kcmil min.		1x400
	AWG/kcmil maks.		2x350

Warunki otoczenia

Temperatura pracy			
	min.	°C	-25
	maks.	°C	+55
Temperatura składowania			
	min.	°C	-40
	maks.	°C	+70
Maks. wysokość		m	3000

Odporność i zabezpieczenie

Stopień zanieczyszczenia			3

Wymiary [mm (in)]

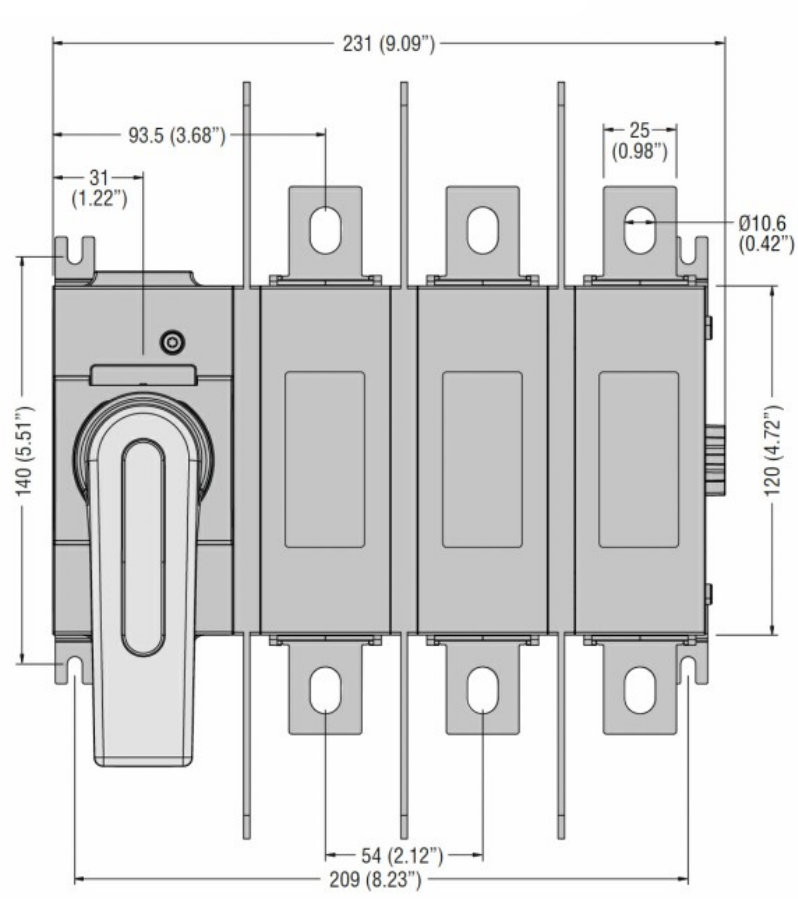

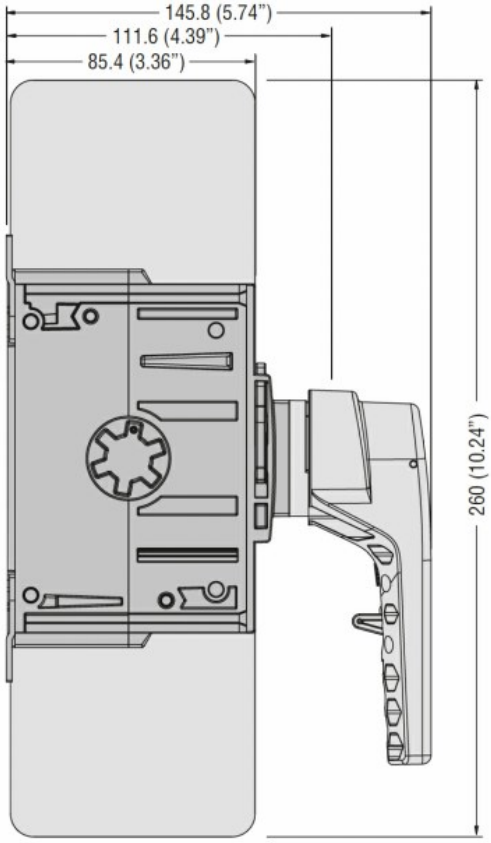

Schemat połączeń elektrycznych

The characteristics described in this document are subject to updates or modifications at any time. The descriptions, technical and functional information, illustrations and instructions in this brochure are purely illustrative, and are consequently not contractually binding

GL0630C1

ROZŁĄCZNIK IZOLACYJNY, 3 POLOWY, BEZ POKRĘTŁA, 630A (ITH/AC21A), 630A (IE/AC22A I AC23A)

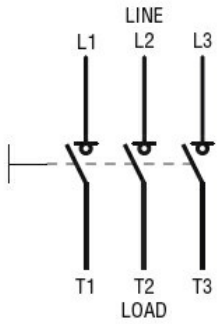

Certyfikaty i zgodność

Zgodność

	IEC/EN 60947-1
	IEC/EN 60947-3

Klasyfikacja ETIM

ETIM 8,0	EC000216 - Rozłącznik izolacyjny

The characteristics described in this document are subject to updates or modifications at any time. The descriptions, technical and functional information, illustrations and instructions in this brochure are purely illustrative, and are consequently not contractually binding