BF15000E024

STYCZNIK 3 POLOWY, 150A W AC3, 20...48VAC/DC



Przeznaczenie produktu			Stycznik mocy
Seria produktu			BF150
Właściwości styków			
Liczba pól		Nr.	3
Znamionowe napięcie izolacji Ui IEC/EN		V	1000
Znamionowe napięcie udarowe Uimp		kV	8
Częstotliwość robocza			
	min.	Hz	25
	maks.	Hz	400
Prąd roboczy termiczny umowny Ith, IEC		A	165
Prąd roboczy Ie			
	AC-1 (≤40°C)	A	165
	AC-1 (≤55°C)	A	135
	AC-1 (≤70°C)	A	118
	AC-3 (≤440V ≤55°C)	A	150
	AC-4 (400V)	A	70
Znamionowa moc robocza AC-3 (T≤55°C)			
	230 V	kW	45
	400 V	kW	75
	415 V	kW	75
	440 V	kW	75
	500 V	kW	90
	690 V	kW	110
	1000 V	kW	55
Znamionowa moc robocza AC-1 (T≤40°C)			
	230 V	kW	62
	400 V	kW	110
	500 V	kW	136
	690 V	kW	187
Maks. prąd Ie wg IEC w DC1 przy L/R ≤ 1 ms i 1 polu szeregowo			
	≤24 V	A	165
	48 V	A	165
	75 V	A	150
	110 V	A	10
	220 V	A	–
Maks. prąd Ie wg IEC w DC1 przy L/R ≤ 1 ms i 2 polach szeregowo			
	≤24 V	A	165
	48 V	A	165
	75 V	A	165
	110 V	A	150
	220 V	A	14
Maks. prąd Ie wg IEC w DC1 przy L/R ≤ 1 ms i 3 polach szeregowo			
	≤24 V	A	165
	48 V	A	165
	75 V	A	165

The characteristics described in this document are subject to updates or modifications at any time. The descriptions, technical and functional information, illustrations and instructions in this brochure are purely illustrative, and are consequently not contractually binding

	110 V	A	160
	220 V	A	150
Maks. prąd Ie wg IEC w DC1 przy L/R ≤ 1 ms i 4 polach szeregowo			
	≤24 V	A	165
	48 V	A	165
	75 V	A	165
	110 V	A	165
	220 V	A	165
Maks. prąd Ie wg IEC w DC3-DC5 przy L/R ≤ 15 ms i 1 polu szeregowo			
	≤24 V	A	165
	48 V	A	60
	75 V	A	44
	110 V	A	6
	220 V	A	–
Maks. prąd Ie wg IEC w DC3-DC5 przy L/R ≤ 15 ms i 2 polach szeregowo			
	≤24 V	A	165
	48 V	A	82
	75 V	A	70
	110 V	A	80
	220 V	A	7
Maks. prąd Ie wg IEC w DC3-DC5 przy L/R ≤ 15 ms i 3 polach szeregowo			
	≤24 V	A	165
	48 V	A	195
	75 V	A	110
	110 V	A	120
	220 V	A	120
Maks. prąd Ie wg IEC w DC3-DC5 przy L/R ≤ 15 ms i 4 polach szeregowo			
	≤24 V	A	165
	48 V	A	130
	75 V	A	130
	110 V	A	150
	220 V	A	150
Krótkotrwałe dopuszczalne natężenie prądu przez 10s (IEC/PN-EN 60947-1)		A	1200
Bezpiecznik			
	gG (IEC)	A	250
	aM (IEC)	A	160
Zdolność załączania (wartość skuteczna)		A	1500
Zdolność wyłączania przy napięciu			
	440 V	A	1200
	500 V	A	1025
	690 V	A	905
Rezystancja na pole (średnia wartość)		mΩ	0.45
Rozproszenie mocy na pole (średnia wartość)			
	Ith	W	12
	AC3	W	10.1
Moment obrotowy dokręcania zacisków			
	min.	Nm	6
	maks.	Nm	7
	min.	lbin	35.4
	maks.	lbin	44.3
Moment dokręcania zacisków cewki			
	min.	Nm	0.8
	maks.	Nm	1

The characteristics described in this document are subject to updates or modifications at any time. The descriptions, technical and functional information, illustrations and instructions in this brochure are purely illustrative, and are consequently not contractually binding

		min.	Ibin	0.59
		maks.	Ibin	0.74
Przekrój przewodu				
	AWG/Kcmil			
		maks.		2/0
	Przekrój przewodu elastycznego bez końcówki			
		min.	mm²	1.5
		maks.	mm²	70
	Przekrój przewodu elastycznego z końcówką			
		min.	mm²	1.5
		maks.	mm²	70
Osłona zacisków prądowych zgodna z IEC/EN 60529				IP20 front
Właściwości mechaniczne				
Pozycja montażowa				
		normalna		Płaszczyzna pionowa
		dozwolona		±30°
Montaż				Śruba/szyna DIN 35 mm
Masa			g	2060
Przekrój przewodu				
	Przekrój przewodu AWG/kcmil			
		maks.		2/0
Trwałość				
mechaniczna			cycles	15000000
elektryczna			cycles	800000
Dane związane z bezpieczeństwem				
Poziom zapewnienia bezpieczeństwa B10d zgodny z PN-EN ISO 13489-1				
		obciążenie znamionowe	cycles	800000
Zestyki lustrzane zgodne z PN-EN 609474-4-1				Tak
Kompatybilność elektromagnetyczna				Tak
Działanie cewki AC				
Napięcie znamionowe AC przy 50/60 Hz, 60 Hz				
		min.	V	20
		maks.	V	48
Napięcie robocze AC				
	cewka 50/60 Hz przy 50 Hz			
		zadziałanie		
			min.	%Us 85 Us min
			maks.	%Us 110 Us max
		odpadanie		
			maks.	%Us ≤70 Us min
	cewka 50/60 Hz przy 60 Hz			
		zadziałanie		
			min.	%Us 85 Us min
			maks.	%Us 110 Us max
		odpadanie		
			maks.	%Us ≤70 Us min
Średni pobór cewki przy 20°C				
	cewka 50/60 Hz przy 50 Hz			
			rozruch	VA 70…175
			trzymanie	VA 1.7…3.5
	cewka 50/60 Hz przy 60 Hz			
			rozruch	VA 70…175

The characteristics described in this document are subject to updates or modifications at any time. The descriptions, technical and functional information, illustrations and instructions in this brochure are purely illustrative, and are consequently not contractually binding

			trzymanie	VA	1.7…3.5
	cewka 60 Hz przy 60 Hz				
			rozruch	VA	70…175
			trzymanie	VA	1.7…3.5
Rozproszenie przy trzymaniu ≤20°C 50 Hz				W	1.3…1.5
Działanie cewki DC					
Znamionowe napięcie sterujące DC					
			min.	V	20
			maks.	V	48
Napięcie robocze DC					
	zadziałanie				
			min.	%Us	80 Us min
			maks.	%Us	110 Us max
	odpadanie				
			maks.	%Us	≤70 Us min
Średni pobór cewki przy ≤20°C					
			zadziałanie	W	70…80
			trzymanie	W	1.3…1.5
Maks. częstotliwość cykli					
Operacje mechaniczne				cycles/h	2000
Czas działania					
Średni czas przy sterowaniu Us					
	W AC				
		Zamykanie NO			
			min.	ms	45
			maks.	ms	90
		Otwieranie NO			
			min.	ms	24
			maks.	ms	60
	w DC				
		Zamykanie NO			
			min.	ms	45
			maks.	ms	90
		Otwieranie NO			
			min.	ms	24
			maks.	ms	60
Dane techniczne UL					
Uzyskana wydajność mechaniczna przy					
	silnik trójfazowy AC				
			200/208 V	HP	50
			220/230 V	HP	50
			460/480 V	HP	100
			575/600 V	HP	125
Zastosowanie ogólne					
	Stycznik				
			AC o zastosowaniu ogólnym, prąd	A	165
Ochrona przed zwarciem, 600 V					
	Wysoka niezawodność				
			Prąd zwarciowy	kA	100
			Klasyfikacja bezpiecznika	A	200
			Klasa bezpiecznika		J
	Standardowa niezawodność				
			Prąd zwarciowy	kA	10
			Klasyfikacja bezpiecznika	A	250

The characteristics described in this document are subject to updates or modifications at any time. The descriptions, technical and functional information, illustrations and instructions in this brochure are purely illustrative, and are consequently not contractually binding

Klasa bezpiecznika			RK5

Warunki otoczenia

Temperatura

Temperatura pracy			
	min.	°C	-40
	maks.	°C	70
Temperatura składowania			
	min.	°C	-50
	maks.	°C	80
Maks. wysokość		m	3000

Odporność i zabezpieczenie

Stopień zanieczyszczenia	3

Wymiary [mm (in)]

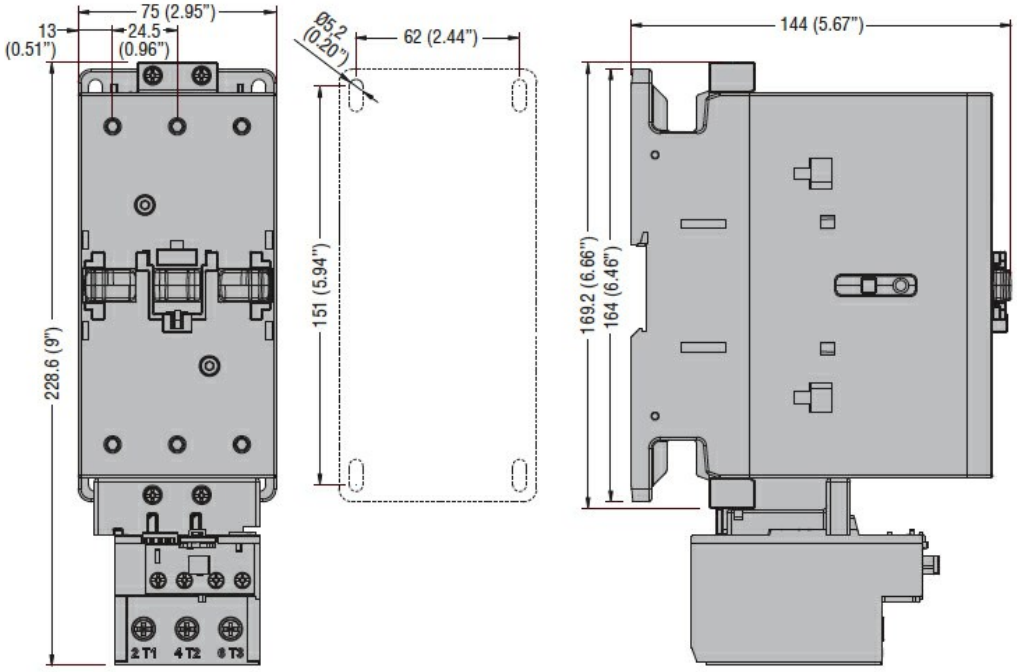

Schemat połączeń elektrycznych

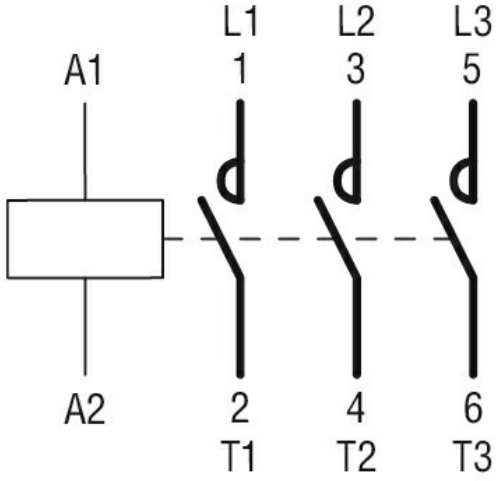

Certyfikaty i zgodność

Zgodność

CSA C22.2 n° 60947-1
CSA C22.2 n° 60947-4-1

The characteristics described in this document are subject to updates or modifications at any time. The descriptions, technical and functional information, illustrations and instructions in this brochure are purely illustrative, and are consequently not contractually binding

	IEC/EN/BS 60947-1
	IEC/EN/BS 60947-4-1
	UL 60947-1
	UL 60947-4-1
Certyfikaty	
	CCC
	cULus

Klasyfikacja ETIM

ETIM 8,0	EC000066 - Stycznik AC

The characteristics described in this document are subject to updates or modifications at any time. The descriptions, technical and functional information, illustrations and instructions in this brochure are purely illustrative, and are consequently not contractually binding