BF115T4A230

STYCZNIK 4 POLOWY, 160A W AC1, 230VAC 50/60HZ



Przeznaczenie produktu			Stycznik mocy
Seria produktu			BF115
Właściwości styków			
Liczba pól		Nr.	4
Znamionowe napięcie izolacji Ui IEC/EN		V	1000
Znamionowe napięcie udarowe Uimp		kV	8
Częstotliwość robocza			
	min.	Hz	25
	maks.	Hz	400
Prąd roboczy termiczny umowny Ith, IEC		A	160
Prąd roboczy Ie			
	AC-1 (≤40°C)	A	160
	AC-1 (≤55°C)	A	130
	AC-1 (≤70°C)	A	115
	AC-3 (≤440V ≤55°C)	A	115
	AC-4 (400V)	A	54
Maks. prąd Ie wg IEC w DC1 przy L/R ≤ 1 ms i 1 polu szeregowo			
	≤24 V	A	160
	48 V	A	160
	75 V	A	120
	110 V	A	10
	220 V	A	–
Maks. prąd Ie wg IEC w DC1 przy L/R ≤ 1 ms i 2 polach szeregowo			
	≤24 V	A	160
	48 V	A	160
	75 V	A	160
	110 V	A	130
	220 V	A	14
Maks. prąd Ie wg IEC w DC1 przy L/R ≤ 1 ms i 3 polach szeregowo			
	≤24 V	A	160
	48 V	A	160
	75 V	A	160
	110 V	A	140
	220 V	A	145
Maks. prąd Ie wg IEC w DC1 przy L/R ≤ 1 ms i 4 polach szeregowo			
	≤24 V	A	160
	48 V	A	160
	75 V	A	160
	110 V	A	160
	220 V	A	160
Maks. prąd Ie wg IEC w DC3-DC5 przy L/R ≤ 15 ms i 1 polu szeregowo			
	≤24 V	A	160
	48 V	A	50
	75 V	A	40
	110 V	A	6

The characteristics described in this document are subject to updates or modifications at any time. The descriptions, technical and functional information, illustrations and instructions in this brochure are purely illustrative, and are consequently not contractually binding

	220 V	A	–
Maks. prąd Ie wg IEC w DC3-DC5 przy L/R ≤ 15 ms i 2 polach szeregowo			
	≤24 V	A	160
	48 V	A	72
	75 V	A	65
	110 V	A	65
	220 V	A	7
Maks. prąd Ie wg IEC w DC3-DC5 przy L/R ≤ 15 ms i 3 polach szeregowo			
	≤24 V	A	160
	48 V	A	150
	75 V	A	100
	110 V	A	100
	220 V	A	92
Maks. prąd Ie wg IEC w DC3-DC5 przy L/R ≤ 15 ms i 4 polach szeregowo			
	≤24 V	A	160
	48 V	A	120
	75 V	A	120
	110 V	A	125
	220 V	A	115
Krótkotrwałe dopuszczalne natężenie prądu przez 10s (IEC/PN-EN 60947-1)		A	920
Bezpiecznik			
	gG (IEC)	A	200
	aM (IEC)	A	125
Zdolność załączania (wartość skuteczna)		A	1500
Zdolność wyłączania przy napięciu			
	440 V	A	1200
	500 V	A	850
	690 V	A	905
Rezystancja na pole (średnia wartość)		mΩ	0.45
Rozproszenie mocy na pole (średnia wartość)			
	Ith	W	11.5
	AC3	W	6.0
Moment obrotowy dokręcania zacisków			
	min.	Nm	6
	maks.	Nm	7
	min.	Ibin	4.4
	maks.	Ibin	5.2
Moment dokręcania zacisków cewki			
	min.	Nm	0.8
	maks.	Nm	1
	min.	Ibin	0.59
	maks.	Ibin	0.74
Przekrój przewodu			
AWG/Kcmil			
	maks.		2/0
Przekrój przewodu elastycznego bez końcówki			
	min.	mm²	1.5
	maks.	mm²	70
Przekrój przewodu elastycznego z końcówką			
	min.	mm²	1.5
	maks.	mm²	70
Osłona zacisków prądowych zgodna z IEC/EN 60529			IP20 front

Właściwości mechaniczne

The characteristics described in this document are subject to updates or modifications at any time. The descriptions, technical and functional information, illustrations and instructions in this brochure are purely illustrative, and are consequently not contractually binding

Pozycja montażowa				
		normalna		Płaszczyzna pionowa
		dozwolona		±30°
Montaż				Śruba/szyna DIN 35 mm
Masa			g	2420
Przekrój przewodu				
	Przekrój przewodu AWG/kcmil			
		maks.		2/0
Trwałość				
mechaniczna			cycles	15000000
elektryczna			cycles	1200000
Działanie cewki AC				
Napięcie znamionowe AC przy 50/60 Hz			V	230
Napięcie robocze AC				
	cewka 50/60 Hz przy 50 Hz			
		zadziałanie		
			min. %Us	80
			maks. %Us	110
		odpadanie		
			min. %Us	20
			maks. %Us	55
	cewka 50/60 Hz przy 60 Hz			
		zadziałanie		
			min. %Us	85
			maks. %Us	110
		odpadanie		
			min. %Us	40
			maks. %Us	55
Średni pobór cewki przy 20°C				
	cewka 50/60 Hz przy 50 Hz			
			rozruch VA	300
			trzymanie VA	20
	cewka 50/60 Hz przy 60 Hz			
			rozruch VA	275
			trzymanie VA	17
	cewka 60 Hz przy 60 Hz			
			rozruch VA	300
			trzymanie VA	20
Maks. częstotliwość cykli				
Operacje mechaniczne			cycles/h	1500
Czas działania				
Średni czas przy sterowaniu Us				
	W AC			
		Zamykanie NO		
			min. ms	16
			maks. ms	32
		Otwieranie NO		
			min. ms	9
			maks. ms	24
Dane techniczne UL				
Zastosowanie ogólne				
	Stycznik			

The characteristics described in this document are subject to updates or modifications at any time. The descriptions, technical and functional information, illustrations and instructions in this brochure are purely illustrative, and are consequently not contractually binding

AC o zastosowaniu ogólnym, prąd		A	165
Ochrona przed zwarciem, 600 V			
Wysoka niezawodność			
	Prąd zwarciowy	kA	100
	Klasyfikacja bezpiecznika	A	200
	Klasa bezpiecznika		J
Standardowa niezawodność			
	Prąd zwarciowy	kA	10
	Klasyfikacja bezpiecznika	A	250
	Klasa bezpiecznika		RK5

Warunki otoczenia

Temperatura			
Temperatura pracy			
	min.	°C	-50
	maks.	°C	70
Temperatura składowania			
	min.	°C	-60
	maks.	°C	+80
Maks. wysokość		m	3000

Wymiary [mm (in)]

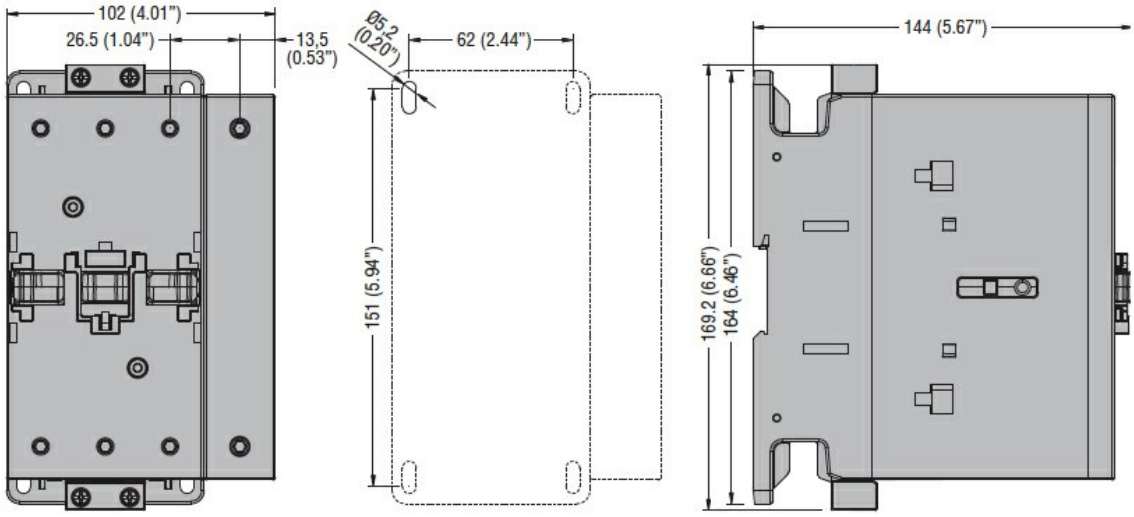

Schemat połączeń elektrycznych

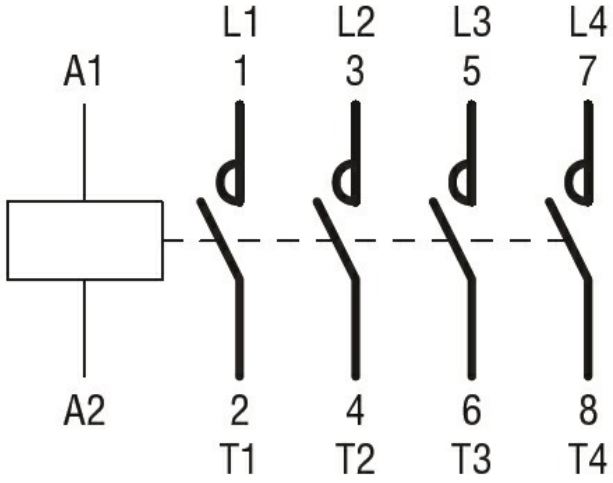

Certyfikaty i zgodność

Zgodność

The characteristics described in this document are subject to updates or modifications at any time. The descriptions, technical and functional information, illustrations and instructions in this brochure are purely illustrative, and are consequently not contractually binding

	CSA C22.2 n° 60947-1
	CSA C22.2 n° 60947-4-1
	IEC/EN/BS 60947-1
	IEC/EN/BS 60947-4-1
	UL 60947-1
	UL 60947-4-1
Certyfikaty	
	CCC
	cULus
	EAC

Klasyfikacja ETIM

ETIM 8,0	EC000066 - Stycznik AC

The characteristics described in this document are subject to updates or modifications at any time. The descriptions, technical and functional information, illustrations and instructions in this brochure are purely illustrative, and are consequently not contractually binding