KARTA KATALOGOWA
Listwa zaciskowa, uniwersalna, 5-torowa 5x35

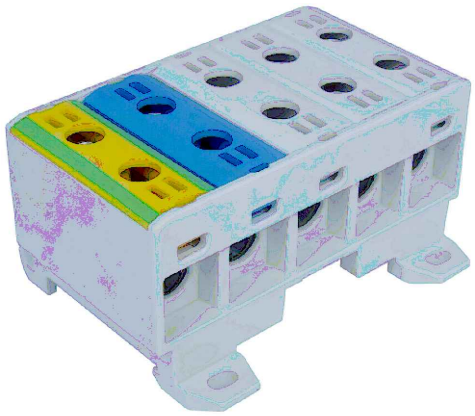

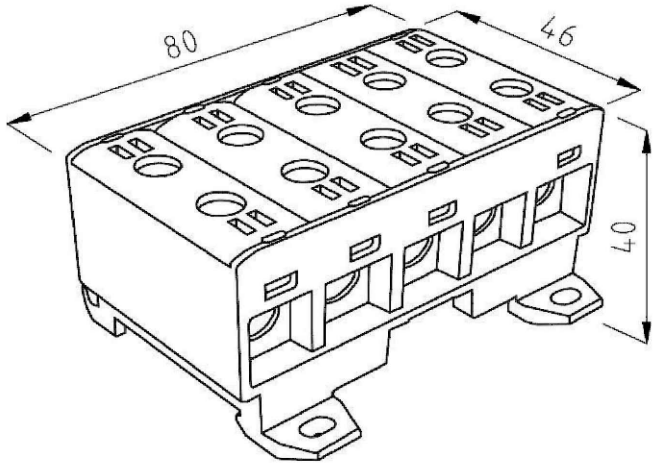

Informacje ogólne	
Symbol	E.4160/35
EAN	5909000652514
Certyfikaty i normy	
CE, EN 60947-7-1:2012, EN 61238-1	
Link do deklaracji	
Dane techniczne obudowy	
Kolor	Szary, niebieski, zielony
Dane elektryczne	
Napięcie znamionowe izolacji	750V
Prąd znamionowy	120A/135A
Liczba biegunów	5
Wymiary	
Wysokość	40mm
Szerokość	80mm
Głębokość	46mm
Waga	112g
Informacje montażowe	
Sposób montażu	Szyna TH35, płyta montażowa
Typ połączenia	Śrubowy, klucz imbusowy
Moment dokręcenia	3Nm (2,5mm²-16mm²), 6Nm (25mm²-35mm²)
Do przewodów typu drut	TAK
Do przewodów typu linka	TAK
Osłona izolacyjna przed dotykiem	TAK

Siedziba Spółki:
34-120 Andrychów, ul. Batorego 37a
Oddział:
32-640 Zator, ul. Władysława Grabskiego 29

Sąd Rejonowy dla Krakowa - Śródmieścia w Krakowie
XII Wydział Gospodarczy, KRS 0000221812
NIP 551-23-84-957
REGON 356891977

Tel: +48 (33) 870-12-05
Fax: +48 (33) 300-33-95
E-mail: firma@pawbol.pl
http://www.pawbol.pl