KARTA KATALOGOWA
Blok rozdzielczy 1-torowy Al/Cu 1x70/2x50, brązowy

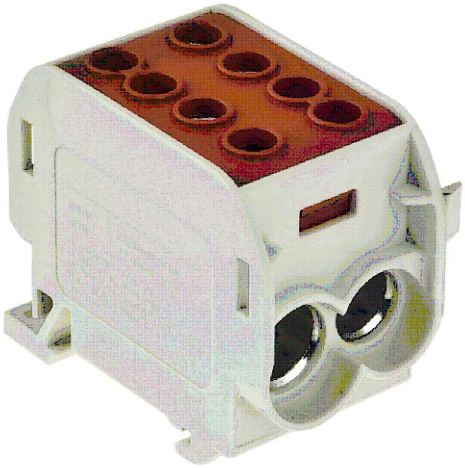

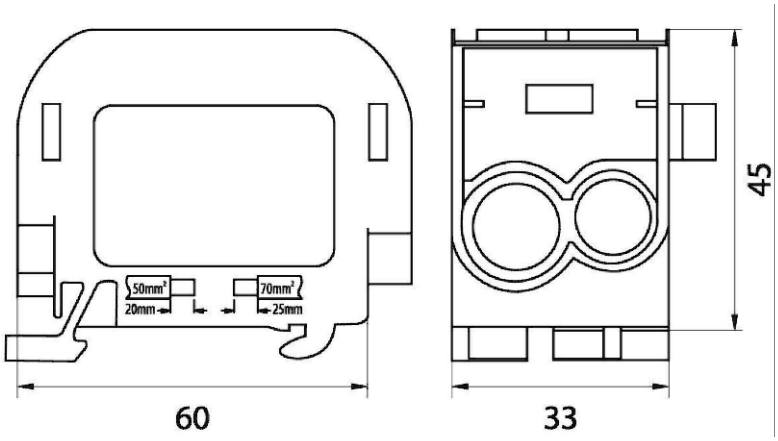

Informacje ogólne	
Symbol	E.4163/BR
EAN	5908289622447
Certyfikaty i normy	
CE, IEC 60947-7-1:2012	
Link do deklaracji	
Dane techniczne obudowy	
Kolor	Brązowy
Dane elektryczne	
Napięcie znamionowe izolacji	1kV
Prąd znamionowy	192/300A
Liczba biegunów	1
Wymiary	
Wysokość	60mm
Szerokość	33mm
Głębokość	45mm
Waga	162g
Informacje montażowe	
Sposób montażu	Szyna TH35
Typ połączenia	Śrubowy
Przekrój przewodu na wejściu	1x70mm²
Przekrój przewodu na wyjściu	2x50mm²
Do przewodu typu drut	TAK
Do przewodu typu linka	TAK
Osłona izolacyjna przed dotykiem	TAK

Siedziba Spółki:
34-120 Andrychów, ul. Batorego 37a
Oddział:
32-640 Zator, ul. Władysława Grabskiego 29

Sąd Rejonowy dla Krakowa - Śródmieścia w Krakowie
XII Wydział Gospodarczy, KRS 0000221812
NIP 551-23-84-957
REGON 356891977

Tel: +48 (33) 870-12-05
Fax: +48 (33) 300-33-95
E-mail: firma@pawbol.pl
http://www.pawbol.pl