PRZEDŁUŻACZ JEDNOFAZOWY NA BĘBNIE PLASTIKOWYM

www.els-polska.com.pl

E9131Q48223F

20m OW3*2,5 4x230V IP44 T bęben plastikowy stały panel

Przedłużacz zwijany jednofazowy na bębnie wykonany jest z bardzo wytrzymałego plastiku. Wbudowany wyłącznik termiczny 16A chroni przed przegrzaniem i uszkodzeniem urządzenia. Przedłużacz wykonany jest w stopniu szczelności IP44, posiada klapki ochronne na gniazdach.

Ponadto bęben posiada stały panel gniazdowy - oznacza to, że w trakcie rozwijania / zwijania przedłużacza, panel z gniazdami jednofazowymi jest nieruchomy.

Typ przewodu:	3x2,5mm^2 H05RR-F 300/500V
Długość przewodu:	20m
Gniazda:	4x 16A 3P (2P+Z)50Hz
Wtyczka:	1x 16A 3P (2P+Z) 50Hz
Napięcie:	230V~
Stopień ochrony:	IP44



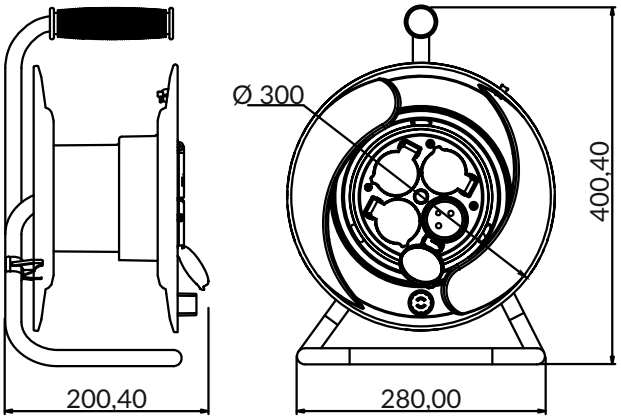

ELS Polska Sp. z o.o. ul. Andersa 6D, 58-200 Dzierżoniów, Polska
+48 74 831 97 62 biuro@els-polska.com.pl
www.els-polska.com.pl

© Ten dokument jest własnością firmy ELS Polska Sp. z o.o., powielanie i rozpowszechnianie osobom trzecim jest zabronione.