www.els-polska.com.pl

E960615411C

COMBO 16/5 L-0-P 1x230V IP44

Zestawy naścienne serii COMBO-PL to bardzo popularne i funkcjonalne połączenie małej rozdzielnicy z gniazdami siłowymi i jednofazowymi oraz rozłącznika, który może jednocześnie pełnić funkcję załączania światła, czy wyłącznika głównego dla maszyn/urządzeń. Dzięki wielu dostępnym konfiguracjom produkt idealnie spełni swoją rolę w domu, na budowie lub hali przemysłowej. Małe gabaryty, solidna konstrukcja oraz najwyższej jakości komponenty zapewnią bezawaryjność i bezpieczeństwo.

Wejście:	M25
Wyjście:	1x 16A 5P (3P+Z+N) 400V IP44
	1x 16A 3P (2P+Z) 230V IP54
Łącznik:	1x 16A L-0-P 3P IP65
Stopień ochrony obudowy:	IP44



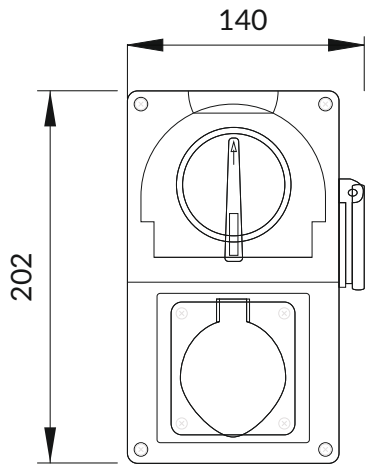

ELS Polska Sp. z o.o. ul. Andersa 6D, 58-200 Dzierżoniów, Polska
+48 74 831 97 62 biuro@els-polska.com.pl
www.els-polska.com.pl

© Ten dokument jest własnością firmy ELS Polska Sp. z o.o., powielanie i rozpowszechnianie osobom trzecim jest zabronione.