BF9500A024

STYCZNIK 3 POLOWY, 95A W AC3, 24VAC 50/60HZ



Przeznaczenie produktu			Stycznik mocy
Seria produktu			BF95
Właściwości styków			
Liczba pól		Nr.	3
Znamionowe napięcie izolacji Ui IEC/EN		V	1000
Znamionowe napięcie udarowe Uimp		kV	8
Częstotliwość robocza			
	min.	Hz	25
	maks.	Hz	400
Prąd roboczy termiczny umowny Ith, IEC		A	140
Prąd roboczy Ie			
	AC-1 (≤40°C)	A	140
	AC-1 (≤55°C)	A	115
	AC-1 (≤70°C)	A	100
	AC-3 (≤440V ≤55°C)	A	95
	AC-4 (400V)	A	45
Znamionowa moc robocza AC-3 (T≤55°C)			
	230 V	kW	30
	400 V	kW	55
	415 V	kW	55
	440 V	kW	55
	500 V	kW	75
	690 V	kW	90
	1000 V	kW	45
Maks. prąd Ie wg IEC w DC1 przy L/R ≤ 1 ms i 1 polu szeregowo			
	≤24 V	A	140
	48 V	A	140
	75 V	A	100
	110 V	A	10
	220 V	A	–
Maks. prąd Ie wg IEC w DC1 przy L/R ≤ 1 ms i 2 polach szeregowo			
	≤24 V	A	140
	48 V	A	140
	75 V	A	140
	110 V	A	110
	220 V	A	12
Maks. prąd Ie wg IEC w DC1 przy L/R ≤ 1 ms i 3 polach szeregowo			
	≤24 V	A	140
	48 V	A	140
	75 V	A	155
	110 V	A	120
	220 V	A	125
Maks. prąd Ie wg IEC w DC1 przy L/R ≤ 1 ms i 4 polach szeregowo			
	≤24 V	A	140
	48 V	A	140

The characteristics described in this document are subject to updates or modifications at any time. The descriptions, technical and functional information, illustrations and instructions in this brochure are purely illustrative, and are consequently not contractually binding

	75 V	A	155
	110 V	A	140
	220 V	A	140
Maks. prąd Ie wg IEC w DC3-DC5 przy L/R ≤ 15 ms i 1 polu szeregowo			
	≤24 V	A	140
	48 V	A	44
	75 V	A	36
	110 V	A	6
	220 V	A	–
Maks. prąd Ie wg IEC w DC3-DC5 przy L/R ≤ 15 ms i 2 polach szeregowo			
	≤24 V	A	140
	48 V	A	63
	75 V	A	60
	110 V	A	55
	220 V	A	7
Maks. prąd Ie wg IEC w DC3-DC5 przy L/R ≤ 15 ms i 3 polach szeregowo			
	≤24 V	A	140
	48 V	A	115
	75 V	A	90
	110 V	A	85
	220 V	A	76
Maks. prąd Ie wg IEC w DC3-DC5 przy L/R ≤ 15 ms i 4 polach szeregowo			
	≤24 V	A	140
	48 V	A	110
	75 V	A	110
	110 V	A	105
	220 V	A	95
Krótkotrwałe dopuszczalne natężenie prądu przez 10s (IEC/PN-EN 60947-1)		A	760
Bezpiecznik			
	gG (IEC)	A	160
	aM (IEC)	A	100
Zdolność załączania (wartość skuteczna)		A	1200
Zdolność wyłączania przy napięciu			
	440 V	A	1100
	500 V	A	775
	690 V	A	745
Rezystancja na pole (średnia wartość)		mΩ	0.45
Rozproszenie mocy na pole (średnia wartość)			
	Ith	W	8.8
	AC3	W	4.1
Moment obrotowy dokręcania zacisków			
	min.	Nm	6
	maks.	Nm	7
	min.	Ibin	4.4
	maks.	Ibin	5.2
Moment dokręcania zacisków cewki			
	min.	Nm	0.8
	maks.	Nm	1
	min.	Ibin	0.59
	maks.	Ibin	0.74
Przekrój przewodu			
AWG/Kcmil			
	maks.		2/0

The characteristics described in this document are subject to updates or modifications at any time. The descriptions, technical and functional information, illustrations and instructions in this brochure are purely illustrative, and are consequently not contractually binding

Przekrój przewodu elastycznego bez końcówki				
		min.	mm²	1.5
		maks.	mm²	70
Przekrój przewodu elastycznego z końcówką				
		min.	mm²	1.5
		maks.	mm²	70
Osłona zacisków prądowych zgodna z IEC/EN 60529				IP20 front
Właściwości mechaniczne				
Pozycja montażowa				
		normalna		Płaszczyzna pionowa
		dozwolona		±30°
Montaż				Śruba/szyna DIN 35 mm
Masa			g	2020
Przekrój przewodu				
	Przekrój przewodu AWG/kcmil			
		maks.		2/0
Właściwości styków pomocniczych				
Prąd termiczny umowny Ith			A	140
Trwałość				
mechaniczna			cycles	15000000
elektryczna			cycles	1400000
Działanie cewki AC				
Napięcie znamionowe AC przy 50/60 Hz			V	24
Napięcie robocze AC				
	cewka 50/60 Hz przy 50 Hz			
		zadziałanie		
			min.	%Us 80
			maks.	%Us 110
		odpadanie		
			min.	%Us 20
			maks.	%Us 55
	cewka 50/60 Hz przy 60 Hz			
		zadziałanie		
			min.	%Us 85
			maks.	%Us 110
		odpadanie		
			min.	%Us 40
			maks.	%Us 55
Średni pobór cewki przy 20°C				
	cewka 50/60 Hz przy 50 Hz			
			rozruch	VA 300
			trzymanie	VA 20
	cewka 50/60 Hz przy 60 Hz			
			rozruch	VA 275
			trzymanie	VA 17
	cewka 60 Hz przy 60 Hz			
			rozruch	VA 300
			trzymanie	VA 20
Rozproszenie przy trzymaniu ≤20°C 50 Hz			W	6.5
Maks. częstotliwość cykli				
Operacje mechaniczne			cycles/h	1500
Czas działania				

The characteristics described in this document are subject to updates or modifications at any time. The descriptions, technical and functional information, illustrations and instructions in this brochure are purely illustrative, and are consequently not contractually binding

Średni czas przy sterowaniu Us					
	W AC				
		Zamykanie NO			
			min.	ms	16
			maks.	ms	32
		Otwieranie NO			
			min.	ms	9
			maks.	ms	24
Dane techniczne UL					
Uzyskana wydajność mechaniczna przy					
	silnik trójfazowy AC				
			200/208 V	HP	30
			220/230 V	HP	30
			460/480 V	HP	60
			575/600 V	HP	75
Zastosowanie ogólne					
	Stycznik				
		AC o zastosowaniu ogólnym, prąd		A	150
Ochrona przed zwarciem, 600 V					
	Wysoka niezawodność				
		Prąd zwarciowy		kA	100
		Klasyfikacja bezpiecznika		A	200
		Klasa bezpiecznika			J
	Standardowa niezawodność				
		Prąd zwarciowy		kA	10
		Klasyfikacja bezpiecznika		A	250
		Klasa bezpiecznika			RK5
Warunki otoczenia					
Temperatura					
	Temperatura pracy				
			min.	°C	-50
			maks.	°C	70
	Temperatura składowania				
			min.	°C	-60
			maks.	°C	+80
Maks. wysokość				m	3000
Wymiary [mm (in)]					

The characteristics described in this document are subject to updates or modifications at any time. The descriptions, technical and functional information, illustrations and instructions in this brochure are purely illustrative, and are consequently not contractually binding

BF9500A024

STYCZNIK 3 POLOWY, 95A W AC3, 24VAC 50/60HZ

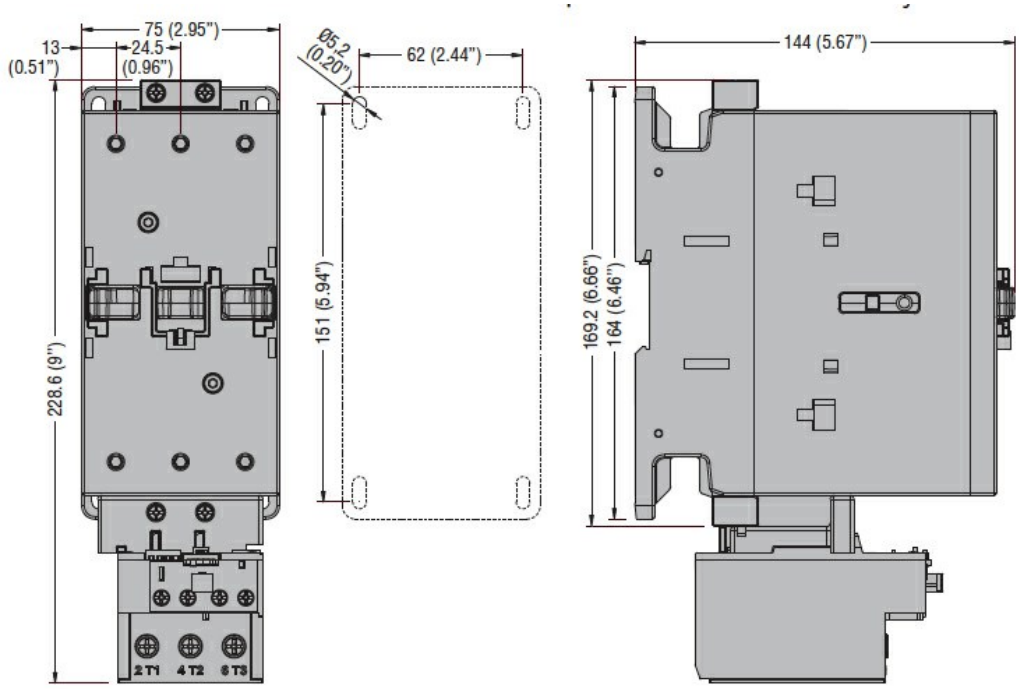

Schemat połączeń elektrycznych

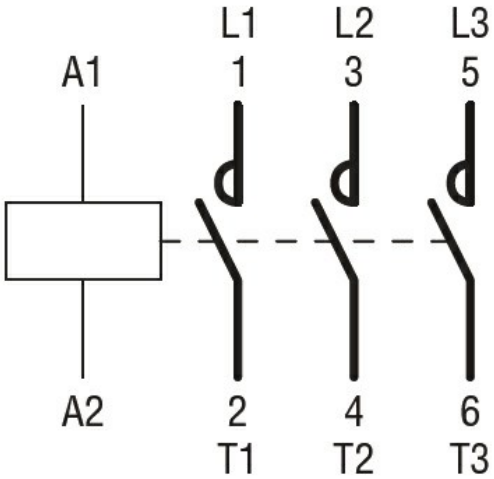

Certyfikaty i zgodność

Zgodność

CSA C22.2 n° 60947-1
CSA C22.2 n° 60947-4-1
IEC/EN/BS 60947-1
IEC/EN/BS 60947-4-1
UL 60947-1
UL 60947-4-1

Certyfikaty

CCC
cULus

Klasyfikacja ETIM

ETIM 8,0

EC000066 - Stycznik AC

The characteristics described in this document are subject to updates or modifications at any time. The descriptions, technical and functional information, illustrations and instructions in this brochure are purely illustrative, and are consequently not contractually binding