GL0160C1

ROZŁĄCZNIK IZOLACYJNY, 3 POLOWY, BEZ POKRĘTŁA, 160A (ITH/AC21A), 160A (IE/AC22A I AC23A)



Przeznaczenie produktu			Rozłącznik izolacyjny
Seria produktu			GL
Liczba pól		Nr.	3
Typ napięcia roboczego			AC
Właściwości styków			
Prąd roboczy termiczny umowny Ith, IEC		A	160
Znamionowe napięcie izolacji Ui IEC/EN		V	1000
Znamionowe napięcie udarowe Uimp		kV	12
Znamionowy prąd roboczy Ie			
AC21A			
	400 V	A	160
	500 V	A	160
	690 V	A	160
AC22A			
	400 V	A	160
	500 V	A	160
	690 V	A	160
AC23A			
	400 V	A	160
	500 V	A	160
	690 V	A	160
Rozproszenie mocy na pole maks.		W	3.2
Znamionowa moc robocza AC23A			
	400 V	kW	90
	690 V	kW	134
Moc bierna przy załączaniu kondensatorów przy			
	400 V	kvar	80
Znamionowy prąd krótkotrwały wytrzymywany (1s) Icw (rms)		kA	6
Znamionowy prąd krótkotrwały wytrzymywany (0.3s) Icw (rms)		kA	12
Znamionowy prąd zwarciowy (rms)		kA	100
Wkładka bezpieczenikowa		Class/A	gG/160
Zdolność załączania AC23A 400 V		A	1600
Zdolność wyłączania AC 23 A 400 V		A	1280
Trwałość mechaniczna		cycles	20000
Właściwości mechaniczne			
Pozycja montażowa			
	normalna		Płaszczyzna pionowa
	dozwolona		Dowolna
Montaż			Śruba/szyna DIN 35 mm
Zaciski			
	Typ zacisków		M8 x 25
Moment obrotowy dokręcania zacisków			

The characteristics described in this document are subject to updates or modifications at any time. The descriptions, technical and functional information, illustrations and instructions in this brochure are purely illustrative, and are consequently not contractually binding

	min.	Nm	15
	maks.	Nm	22
	min.	Ibin	132
	maks.	Ibin	194
Przekrój przewodu			
	IEC min.	mm²	70
	IEC maks.	mm²	185
	AWG/kcmil min.		00
	AWG/kcmil maks.		400

Warunki otoczenia

Temperatura pracy			
	min.	°C	-25
	maks.	°C	+55
Temperatura składowania			
	min.	°C	-40
	maks.	°C	+70
Maks. wysokość		m	3000

Odporność i zabezpieczenie

Stopień zanieczyszczenia	3

Wymiary [mm (in)]

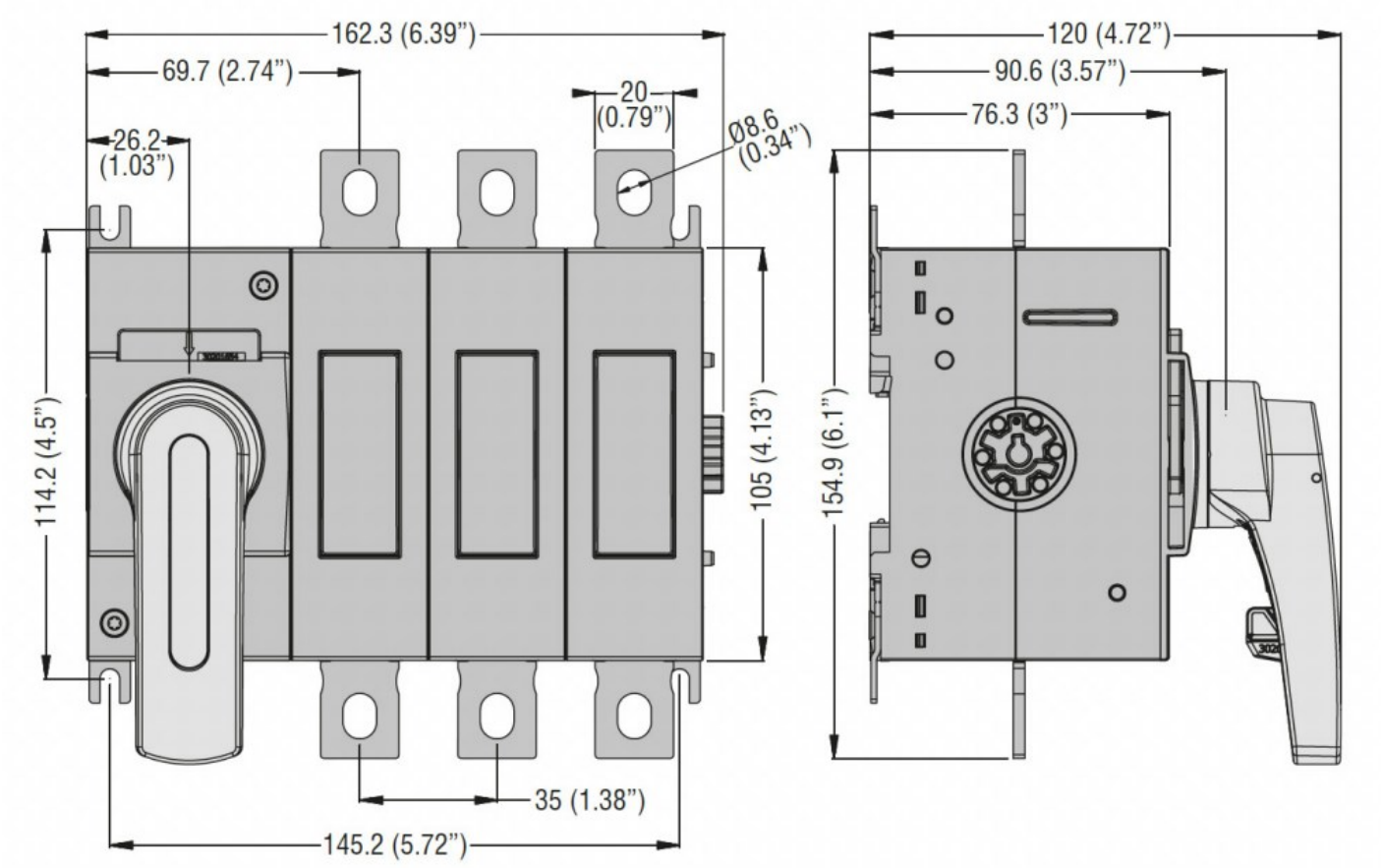

Schemat połączeń elektrycznych

The characteristics described in this document are subject to updates or modifications at any time. The descriptions, technical and functional information, illustrations and instructions in this brochure are purely illustrative, and are consequently not contractually binding

GL0160C1

ROZŁĄCZNIK IZOLACYJNY, 3 POLOWY, BEZ POKRĘTŁA, 160A (ITH/AC21A), 160A (IE/AC22A I AC23A)

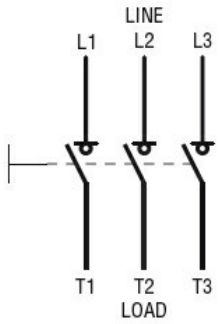

Certyfikaty i zgodność

Zgodność

	IEC/EN 60947-1
	IEC/EN 60947-3

Klasyfikacja ETIM

ETIM 8,0	EC000216 - Rozłącznik izolacyjny

The characteristics described in this document are subject to updates or modifications at any time. The descriptions, technical and functional information, illustrations and instructions in this brochure are purely illustrative, and are consequently not contractually binding