GL0315C1

ROZŁĄCZNIK IZOLACYJNY, 3 POLOWY, BEZ POKRĘTŁA, 315A (ITH/AC21A), 315A (IE/AC22A I AC23A)



Przeznaczenie produktu			Rozłącznik izolacyjny
Seria produktu			GL
Liczba pól		Nr.	3
Typ napięcia roboczego			AC
Właściwości styków			
Prąd roboczy termiczny umowny Ith, IEC		A	315
Znamionowe napięcie izolacji Ui IEC/EN		V	1000
Znamionowe napięcie udarowe Uimp		kV	12
Znamionowy prąd roboczy Ie			
AC21A			
	400 V	A	315
	500 V	A	315
	690 V	A	315
AC22A			
	400 V	A	315
	500 V	A	315
	690 V	A	315
AC23A			
	400 V	A	315
	500 V	A	250
	690 V	A	250
Rozproszenie mocy na pole maks.		W	6.5
Znamionowa moc robocza AC23A			
	400 V	kW	140
	690 V	kW	250
Moc bierna przy załączaniu kondensatorów przy			
	400 V	kvar	145
Znamionowy prąd krótkotrwały wytrzymywany (1s) Icw (rms)		kA	6
Znamionowy prąd krótkotrwały wytrzymywany (0.3s) Icw (rms)		kA	12
Znamionowy prąd zwarciowy (rms)		kA	100
Wkładka bezpieczenikowa		Class/A	gG/315
Zdolność załączania AC23A 400 V		A	2500
Zdolność wyłączania AC 23 A 400 V		A	2000
Trwałość mechaniczna		cycles	20000
Właściwości mechaniczne			
Pozycja montażowa			
	normalna		Płaszczyzna pionowa
	dozwolona		Dowolna
Montaż			Śruba
Zaciski			
	Typ zacisków		M8 x 25
Moment obrotowy dokręcania zacisków			
	min.	Nm	15

The characteristics described in this document are subject to updates or modifications at any time. The descriptions, technical and functional information, illustrations and instructions in this brochure are purely illustrative, and are consequently not contractually binding

	maks.	Nm	22
	min.	Ibin	132
	maks.	Ibin	194
Przekrój przewodu			
	IEC min.	mm²	70
	IEC maks.	mm²	185
	AWG/kcmil min.		00
	AWG/kcmil maks.		400
Warunki otoczenia			
Temperatura pracy			
	min.	°C	-25
	maks.	°C	+55
Temperatura składowania			
	min.	°C	-40
	maks.	°C	+70
Maks. wysokość		m	3000
Odporność i zabezpieczenie			
Stopień zanieczyszczenia			3

Wymiary [mm (in)]

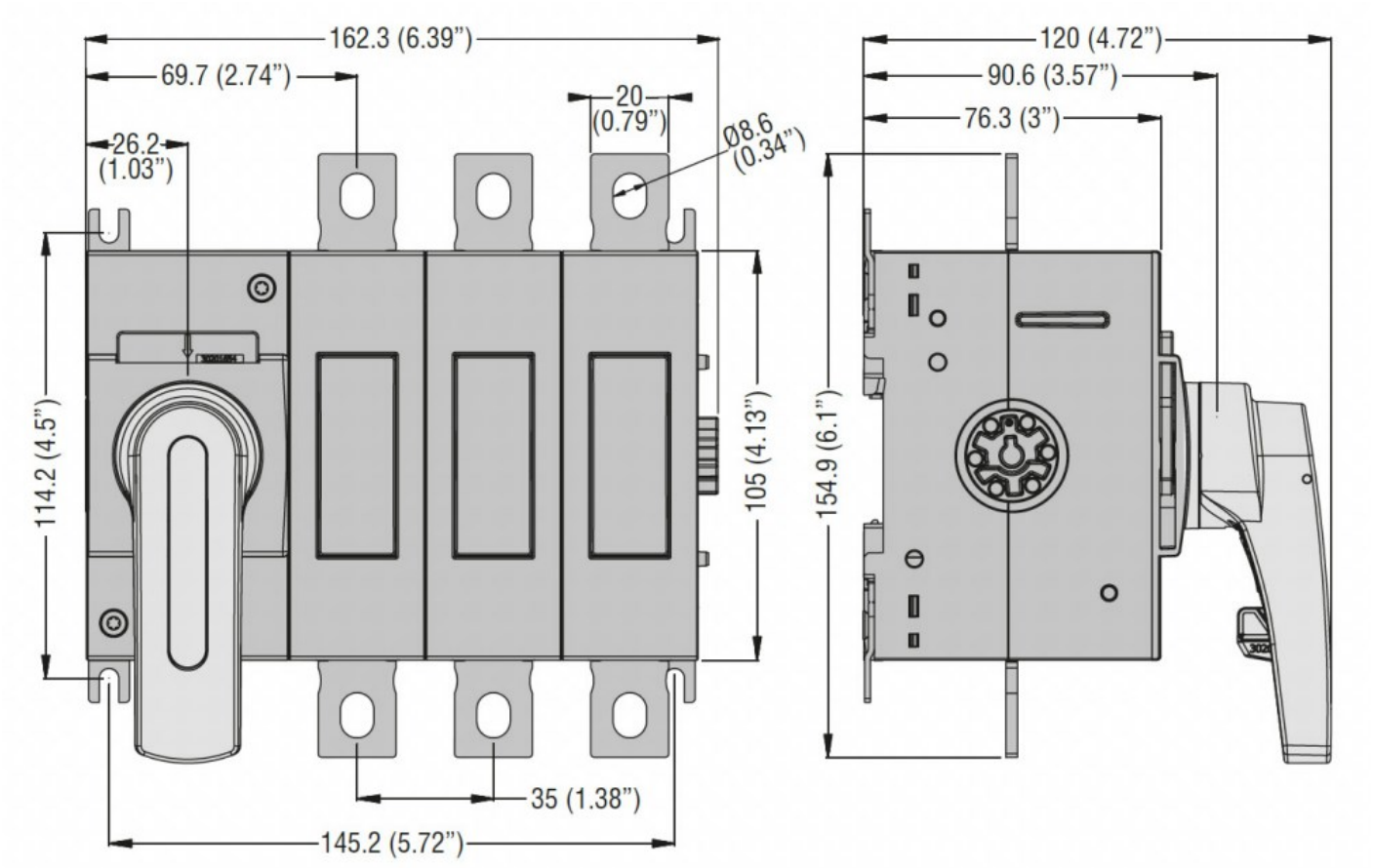

Schemat połączeń elektrycznych

The characteristics described in this document are subject to updates or modifications at any time. The descriptions, technical and functional information, illustrations and instructions in this brochure are purely illustrative, and are consequently not contractually binding

GL0315C1

ROZŁĄCZNIK IZOLACYJNY, 3 POLOWY, BEZ POKRĘTŁA, 315A (ITH/AC21A), 315A (IE/AC22A I AC23A)

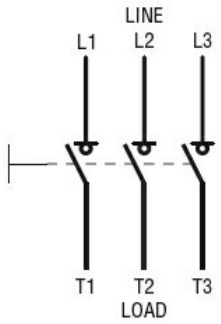

Certyfikaty i zgodność

Zgodność

IEC/EN 60947-1

IEC/EN 60947-3

Klasyfikacja ETIM

ETIM 8,0

EC000216 - Rozłącznik izolacyjny

The characteristics described in this document are subject to updates or modifications at any time. The descriptions, technical and functional information, illustrations and instructions in this brochure are purely illustrative, and are consequently not contractually binding