11BGX79240

FILTR PRZECIWPRZEPIĘCIOWY DO STYCZNIKÓW BG, 240VAC



Właściwości styków

Moment obrotowy dokręcania zacisków

	min.	Ibin	9
	maks.	Ibin	9

Moment dokręcania zacisków cewki

	min.	Ibin	9
	maks.	Ibin	9

Wymiary [mm (in)]

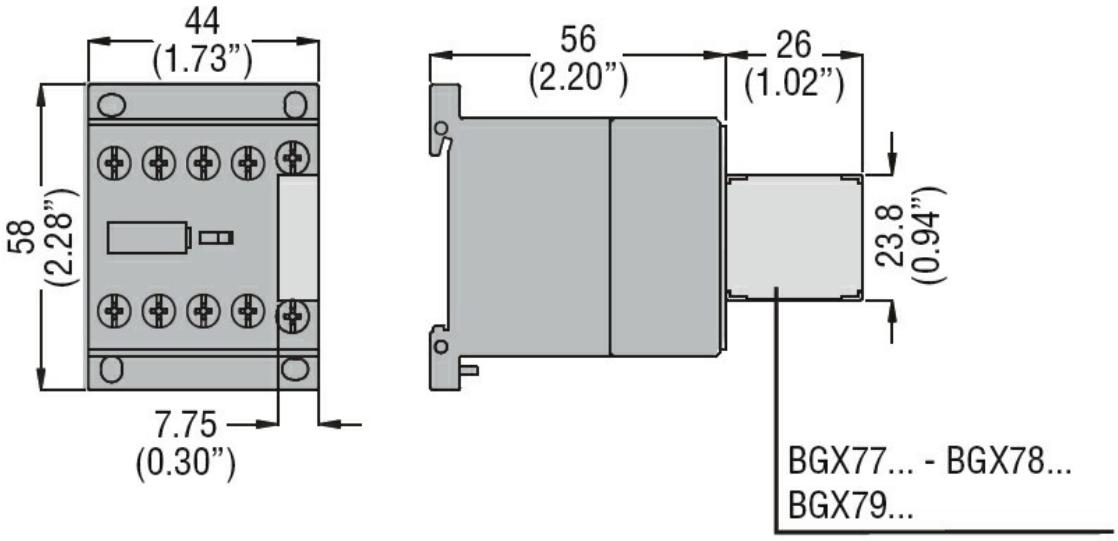

Schemat połączeń elektrycznych

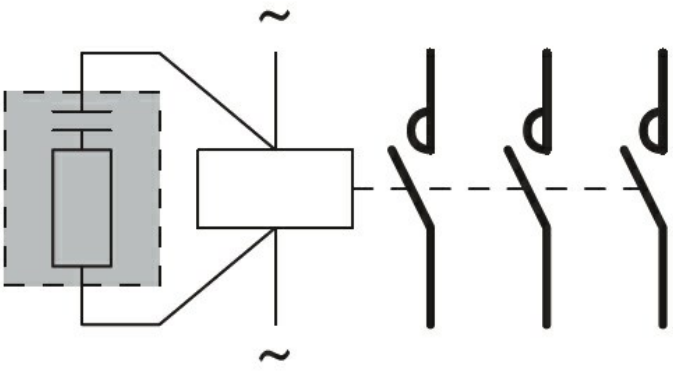

Certyfikaty i zgodność

Zgodność

CSA C22.2 n° 60947-1
IEC/EN 60947-1
UL 60947-1

Certyfikaty

cULus
EAC

Klasyfikacja ETIM

The characteristics described in this document are subject to updates or modifications at any time. The descriptions, technical and functional information, illustrations and instructions in this brochure are purely illustrative, and are consequently not contractually binding

ETIM 8,0

EC002565 - Dławik filtrujący do sieci niskiego napięcia

The characteristics described in this document are subject to updates or modifications at any time. The descriptions, technical and functional information, illustrations and instructions in this brochure are purely illustrative, and are consequently not contractually binding