YATO®

YT-85349

PL	POMPA ZATAPIALNA DO WODY BRUDNEJ I ŚCIEKÓW
EN	SUBMERSIBLE PUMP FOR DIRTY WATER AND WASTEWATER
DE	TAUCHPUMPE FÜR SCHMUTZWASSER
RU	ПОГРУЖНОЙ НАСОС ДЛЯ ГРЯЗНОЙ ВОДЫ
UA	НАСОС ДЛЯ БРУДНОЇ ВОДИ
LT	PANARDINAMAS SIURBLYS PURVINO VANDENS
LV	LEGREMDĒJAMAIS SŪKNIS NETĪRĀ ŪDENS
CZ	PONORNÉ ČERPADLO PRO ODPADNÍ VODY
SK	PONORNÉ ČERPADLO PRE ODPADOVÉ VODY
HU	BÚVÁRSZIVATTYÚ SZENNYVÍZ
RO	POMPĂ SUBMERSIBILĂ PENTRU APĂ UZATĂ
ES	BOMBA SUMERGIBLE PARA AGUAS RESIDUALES



CE

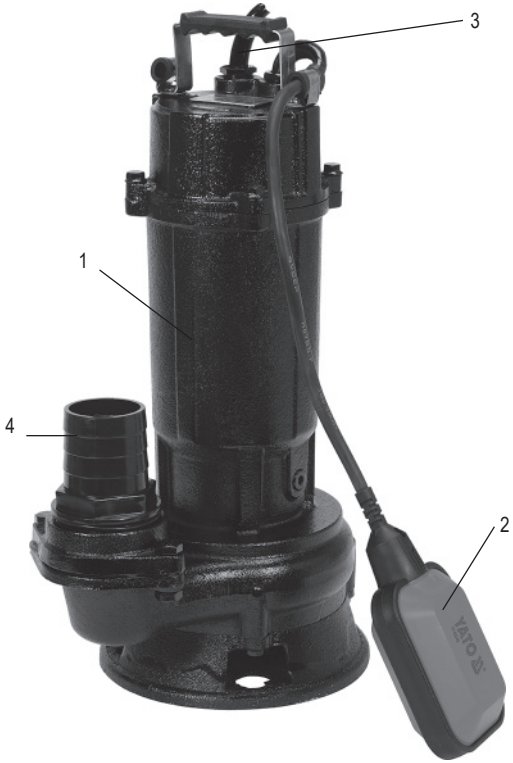

Przeczytać instrukcję
Read the operating instruction
Bedienungsanleitung durchgelesen
Прочитать инструкцию
Прочитать інструкцію
Perskaityti instrukciją
Jālasa instrukciju
Přečtet návod k použití
Prečítať návod k obsluhe
Olvasni utasítást
Citeşti instrucţunile
Lea la instrucción

PL
1. pompa
2. włącznik pływakowy
3. przewód elektryczny z wtyczką
4. przyłącze wodne

EN
1. pump
2. float switch
3. electric cord with plug
4. water connection

DE
1. Pumpe
2. Schwimmerschalter
3. Elektroleitung mit Stecker
4. Wasseranschluß

RU
1. насос
2. поплавкового выключател
3. электропровод со штепселем
4. патрубок для воды

UA
1. помпа
2. поплавкового вимикач
3. електропровід зі штепселем
4. патрубок для води

LT
1. siurblys
2. automatiškai išjungs
3. elektros laidr ir kištukr
4. vandens prijungimas

LV
1. sūknis
2. automātiski izslēdzas
3. elektrības vadu ar kontaktdakšu
4. ūdens vadu

CZ
1. čerpadlo
2. plovákový vypínač
3. elektrické vodiče včetně zastrčky
4. přípojení vody

SK
1. čerpadlo
2. plavákový vypínač
3. elektrické vodiče vrátane zastrčky
4. prípojenie vody

HU
1. szivattyú
2. önműködően kikapcsolja
3. hálózati vezetéket a dugvillával
4. vizes kötőidomok

RO
1. pompa
2. întreruptorul flotor
3. conductorul electric cu ştecărul
4. racordul apei

ES
1. bomba
2. medio de un flotador
3. cable de alimentación
4. conexión de agua

TOYA S.A. ul. Sołtysowicka 13-15, 51-168 Wrocław, Polska



Ten symbol informuje o zakazie umieszczania zużytego sprzętu elektrycznego i elektronicznego (w tym baterii i akumulatorów) łącznie z innymi odpadami. Zużyty sprzęt powinien być zbierany selektywnie i przekazany do punktu zbierania w celu zapewnienia jego recyklingu i odzysku, aby ograniczać ilość odpadów oraz zmniejszyć stopnień wykorzystania zasobów naturalnych. Niekontrolowane uwalnianie składników niebezpiecznych zawartych w sprzęcie elektrycznym i elektronicznym może stanowić zagrożenie dla zdrowia ludzkiego oraz powodować negatywne zmiany w środowisku naturalnym. Gospodarstwo domowe pełni ważną rolę w przyczynianiu się do ponownego użycia i odzysku, w tym recyklingu zużytego sprzętu. Więcej informacji o właściwych metodach recyklingu można uzyskać u władz lokalnych lub sprzedawcy.

This symbol indicates that waste electrical and electronic equipment (including batteries and storage cells) cannot be disposed of with other types of waste. Waste equipment should be collected and handed over separately to a collection point for recycling and recovery, in order to reduce the amount of waste and the use of natural resources. Uncontrolled release of hazardous components contained in electrical and electronic equipment may pose a risk to human health and have adverse effects for the environment. The household plays an important role in contributing to reuse and recovery, including recycling of waste equipment. For more information about the appropriate recycling methods, contact your local authority or retailer.

Dieses Symbol weist darauf hin, dass Elektro- und Elektronik-Altgeräte (einschließlich Batterien und Akkumulatoren) nicht zusammen mit anderen Abfällen entsorgt werden dürfen. Altgeräte sollten getrennt gesammelt und bei einer Sammelstelle abgegeben werden, um deren Recycling und Verwertung zu gewährleisten und so die Abfallmenge und die Nutzung natürlicher Ressourcen zu reduzieren. Die unkontrollierte Freisetzung gefährlicher Stoffe, die in Elektro- und Elektronikgeräten enthalten sind, kann eine Gefahr für die menschliche Gesundheit darstellen und negative Auswirkungen auf die Umwelt haben. Der Haushalt spielt eine wichtige Rolle bei der Wiederverwendung und Verwertung, einschließlich des Recyclings von Altgeräten. Weitere Informationen zu den geeigneten Recyclingverfahren erhalten Sie bei den örtlichen Behörden oder Ihrem Händler.

Этот символ информирует о запрете помещать изношенное электрическое и электронное оборудование (в том числе батареи и аккумуляторы) вместе с другими отходами. Изношенное оборудование должно собираться селективно и передаваться в точку сбора, чтобы обеспечить его переработку и утилизацию, для того, чтобы ограничить количество отходов, и уменьшить использование природных ресурсов. Неконтролируемый выброс опасных веществ, содержащихся в электрическом и электронном оборудовании, может представлять угрозу для здоровья человека, и приводить к негативным изменениям в окружающей среде. Домашнее хозяйство играет важную роль при повторном использовании и утилизации, в том числе, утилизации изношенного оборудования. Подробную информацию о правильных методах утилизации можно получить у местных властей или у продавца.

Цей символ повідомляє про заборону розміщення відходів електричного та електронного обладнання (в тому числі акумуляторів), у тому числі з іншими відходами. Відпрацьоване обладнання повинно бути вибірково зібрано і передано в пункт збору для забезпечення його переробки і відновлення, щоб зменшити кількість відходів і зменшити ступінь використання природних ресурсів. Неконтрольоване вивільнення небезпечних компонентів, що містяться в електричному та електронному обладнанні, може представляти небезпеку для здоров'я людини і викликати негативні зміни в навколишньому середовищі. Господарство відіграє важливу роль у розвитку повторного використання та відновлення, включаючи утилізацію використаного обладнання. Більш детальну інформацію про правильні методи утилізації можна отримати у місцевої влади або продавця.

Šis simbolis rodo, kad draudžiama išmesti panaudotą elektrinę ir elektroninę įrangą (įskaitant baterijas ir akumuliatorius) kartu su kitomis atliekomis. Naudota įranga turėtų būti renkama atskirai ir siunčiama į surinkimo punktą, kad būtų užtikrintas jos perdirbimas ir utilizavimas, siekiant sumažinti atliekas ir sumažinti gamtos išteklių naudojimą. Nekontroliuojamas pavojingų komponentų, esančių elektros ir elektroninėje įrangoje, išsiskyrimas gali kelti pavojų žmonių sveikatai ir sukelti neigiamus natūralios aplinkos pokyčius. Namų ūkis vaidina svarbų vaidmenį prisidedant prie pakartotinio įrenginių naudojimo ir utilizavimo, įskaitant perdirbimą. Norėdami gauti daugiau informacijos apie tinkamus perdirbimo būdus, susisiekite su savo vietos valdžios institucijomis ar pardavėju.

Šīs simbols informē par aizliegumu izmest elektrisko un elektronisko iekārtu atkritumus (tostarp baterijas un akumulatorus) kopā ar citiem atkritumiem. Nolietotas iekārtas ir jāsavāc atsevišķi un jānodod savākšanas punktā ar mērķi nodrošināt atkritumu otrreizējo pārstrādi un reģenerāciju, lai ierobežotu to apjomu un samazinātu dabas resursu izmantošanas līmeni. Elektriskajās un elektroniskajās iekārtās ietverto bīstamo sastāvdaļu nekontrolēta izdalīšanās var radīt cilvēku veselības apdraudējumu un izraisīt negatīvas izmaiņas apkārtējā vidē. Mājsaimniecība pilda svarīgu lomu otrreizējās izmantošanas un reģenerācijas, tostarp nolietoto iekārtu pārstrādes veicināšanā. Vairāk informācijas par atbilstošām otrreizējās pārstrādes metodēm var saņemt pie vietējo varas iestāžu pārstāvjiem vai pārdevēja.

Tento symbol informuje, že je zakázáno likvidovat použité elektrické a elektronické zařízení (včetně baterií a akumulátorů) společně s jiným odpadem. Použité zařízení by mělo být shromažďováno selektivně a odesíláno na sběrné místo, aby byla zajištěna jeho recyklace a využití, aby se snížilo množství odpadu a snížil stupeň využívání přírodních zdrojů. Nekontrolované uvolňování nebezpečných složek obsažených v elektrických a elektronických zařízeních může představovat hrozbu pro lidské zdraví a způsobit negativní změny v přírodním prostředí. Domácnost hraje důležitou roli při přispívání k opětovnému použití a využití, včetně recyklace použitého zařízení. Další informace o vhodných způsobech recyklace Vám poskytne místní úřad nebo prodejce.

Tento symbol informuje o zákaze vyhadzovania opotrebovaných elektrických a elektronických zariadení (vrátane batérií a akumulátorov) do komunálneho (netriedeného) odpadu. Opotrebované zariadenia musia byť separované a odovzdané do príslušných zberných miest, aby mohli byť náležite recyklované, čím sa znižuje množstvo odpadov a zmenšuje využívanie prírodných zdrojov. Nekontrolované uvoľňovanie nebezpečných látok, ktoré sú v elektrických a elektronických zariadeniach, môže ohrozovať ľudské zdravie a mať negatívny dopad na životné prostredie. Každá domácnosť má dôležitú úlohu v procese opätovného použitia a opätovného získavania surovín, vrátane recyklácie, z opotrebovaných zariadení, Bližšie informácie o správnych metódach recyklácie vám poskytne miestna samospráva alebo predajca.

Ez a szimbólum arra hívja fel a figyelmet, hogy tilos az elhasznált elektromos és elektronikus készüléket (többek között elemeket és akkumulátorokat) egyéb hulladékokkal együtt kidobni. Az elhasznált készüléket szelektíven gyűjtse és a hulladék mennyiségének, valamint a természetes erőforrások felhasználásának csökkentése érdekében adja le a megfelelő gyűjtőpontban újrafeldolgozás és újrahasznosítás céljából. Az elektromos és elektronikus készülékben található veszélyes összetevők ellenőrizetlen kibocsátása veszélyt jelenthet az emberi egészségre és negatív változásokat okozhat a természetes környezetben. A háztartások fontos szerepet töltenek be az elhasznált készülék újrafeldolgozásában és újrahasznosításában. Az újrahasznosítás megfelelő módjaival kapcsolatos további információkat a helyi hatóságoktól vagy a termék értékesítőjétől szerezhet.

Acest simbol indică faptul că deșeurile de echipamente electrice și electronice (inclusiv baterii și acumulatori) nu pot fi eliminate împreună cu alte tipuri de deșeuri. Deșeurile de echipamente trebuie colectate și predate separat la un punct de colectare în vederea reciclării și recuperării, pentru a reduce cantitatea de deșeuri și consumul de resurse naturale. Eliberarea necontrolată a componentelor periculoase conținute în echipamentele electrice și electronice poate prezenta un risc pentru sănătatea oamenilor și are efect advers asupra mediului. Gospodăriile joacă un rol important prin contribuția lor la reutilizare și recuperare, inclusiv reciclarea deșeurilor de echipamente. Pentru mai multe informații în legătură cu metodele de reciclare adecvate, contactați autoritățile locale sau distribuitorul dumneavoastră.

Este símbolo indica que los residuos de aparatos eléctricos y electrónicos (incluidas las pilas y acumuladores) no pueden eliminarse junto con otros residuos. Los aparatos usados deben recogerse por separado y entregarse a un punto de recogida para garantizar su reciclado y recuperación a fin de reducir la cantidad de residuos y el uso de los recursos naturales. La liberación incontrolada de componentes peligrosos contenidos en los aparatos eléctricos y electrónicos puede suponer un riesgo para la salud humana y causar efectos adversos en el medio ambiente. El hogar desempeña un papel importante en la contribución a la reutilización y recuperación, incluido el reciclado de los residuos de aparatos. Para obtener más información sobre los métodos de reciclaje adecuados, póngase en contacto con su autoridad local o distribuidor.

CHARAKTERYSTYKA URZĄDZENIA

Pompy zatapialne do ścieków są przeznaczone do przepompowywania wody, w tym wody brudnej, ścieków, gnojówki, opróżniania szamba, zalanych wykopów, odwadniania zalanych pomieszczeń. Produkt nie jest przeznaczony do użytku komercyjnego. W żądnym wypadku nie dopuszcza się przepompowywania cieczy takich, jak oleje, benzyny, rozpuszczalniki, kwasy, zasady, substancje organiczne, tłuszcze, a także wody zanieczyszczonej takimi substancjami. Przepompowywania woda nie powinna zawierać również zanieczyszczeń mechanicznych lub innych cząstek o charakterze materiałów ściernych. Przepompowywanie innej cieczy niż czysta woda jest dopuszczalne jedynie przy zachowaniu szczególnej ostrożności i ciągłej kontroli procesu pompowania.

Uwaga! Jakiekolwiek ustanie przepływu wody przez pompę grozi jej zniszczeniem!

Prawidłowa, niezawodna i bezpieczna praca narzędzia zależna jest od właściwej eksploatacji, dlatego:

Przed przystąpieniem do pracy z urządzeniem należy przeczytać całą instrukcję i zachować ją.

Za szkody, powstałe w wyniku nie przestrzegania przepisów bezpieczeństwa i zaleceń niniejszej instrukcji dostawca nie ponosi odpowiedzialności.

WYPOSAŻENIE

W opakowaniu fabrycznym znajduje się pompa zaopatrzona w króciec do zamocowania węża. Pompa nie jest wyposażona w przewód (wąż) tłoczenia.

PARAMETRY TECHNICZNE

Typ pompy		**YT-85349**
Parametr	**Jednostka miary**	**Wartość**
Napięcie znamionowe	[V]	~230
Częstotliwość znamionowa	[Hz]	50
Moc znamionowa	[W]	400
Klasa ochronności elektrycznej		I
Stopień ochrony obudowy (IP)		IP68
Wydajność maksymalna	[dm³/h]	12 000
Min. - Maks. wysokość tłoczenia	[m]	3 - 7,5
Maks. głębokość zanurzenia	[m]	5
Maks. temperatura wody	[°C]	35
Przyłącze wody	[mm / '']	50 / 2
Maks. średnica zanieczyszczeń mech.	[mm]	30
Wymiary gabarytowe (średnica x wys.)	[mm]	160 x 340
Masa netto	[kg]	14
Poziom włączenia	[m]	ok. -0,5
Poziom wyłączenia	[m]	ok. -0,07
Minimalny przekrój szybu	[cm.]	40 x 40 x 50

Wysokość podnoszenia [m]	**Typ pompy**
	YT-85349
	Wydajność [dm³/h]
3	12 000
4	9 000
5	6 000
6	3 000
7	1 500
7,5	500

Uwaga! W celu zapewnienia maksymalnej wydajności, do pompy należy podłączyć wąż o średnicy odpowiadającej maksymalnej średnicy przyłącza wody.

OGÓLNE WARUNKI BEZPIECZEŃSTWA

UWAGA! Przeczytać wszystkie poniższe instrukcje. Nieprzestrzeganie ich może prowadzić do porażenia elektrycznego, pożaru

albo do uszkodzeń ciała. Pojęcie „narzędzie elektryczne" użyte w instrukcjach odnosi się do wszystkich narzędzi napędzanych prądem elektrycznym zarówno przewodowych jak i bezprzewodowych.

PRZESTRZEGAĆ PONIŻSZYCH INSTRUKCJI

Miejsce pracy

Miejsce pracy należy utrzymywać dobrze oświetlone i w czystości. Nieporządek i słabe oświetlenie mogą być przyczynami wypadków.

Nie należy pracować narzędziami elektrycznymi w środowisku o zwiększonym ryzyku wybuchu, zawierającym palne ciecze, gazy lub opary. Narzędzia elektryczne generują iskry, które mogą spowodować pożar w kontakcie z palnymi gazami lub oparami.

Nie należy dopuszczać dzieci i osób postronnych do miejsca pracy. Utrata koncentracji może spowodować utratę kontroli nad narzędziem.

Bezpieczeństwo elektryczne

Wtyczka przewodu elektrycznego musi pasować do gniazdka sieciowego. Nie wolno modyfikować wtyczki. Nie wolno stosować żadnych adapterów w celu przystosowania wtyczki do gniazdka. Niemodyfikowana wtyczka pasująca do gniazdka zmniejsza ryzyko porażenia prądem elektrycznym. **Unikać kontaktu z uziemionymi powierzchniami takimi jak rury, grzejniki i chłodziarki.** Uziemienie ciała zwiększa ryzyko porażenia prądem elektrycznym.

Nie należy narażać narzędzi elektrycznych na kontakt z opadami atmosferycznymi lub wilgocią. Woda i wilgoć, która dostanie się do wnętrza narzędzia elektrycznego zwiększa ryzyko porażenia prądem elektrycznym.

Nie przeciążać kabla zasilającego. Nie używać kabla zasilającego do noszenia, podłączania i odłączania wtyczki od gniazdka sieciowego. Unikać kontaktu kabla zasilającego z ciepłem, olejami, ostrymi krawędziami i ruchomymi elementami. Uszkodzenie kabla zasilającego zwiększa ryzyko porażenia prądem elektrycznym.

W przypadku pracy poza pomieszczeniami zamkniętymi należy używać przedłużaczy przeznaczonych do pracy poza pomieszczeniami zamkniętymi. Użycie odpowiedniego przedłużacza zmniejsza ryzyko porażenia prądem elektrycznym.

Bezpieczeństwo osobiste

Przystępuj do pracy w dobrej kondycji fizycznej i psychicznej. Zwracaj uwagę na to, co robisz. Nie pracuj będąc zmęczonym lub pod wpływem leków lub alkoholu. Nawet chwila nieuwagi podczas pracy może prowadzić do poważnych obrażeń ciała.

Używaj środków ochrony osobistej. Zawsze zakładaj gogle ochronne. Stosowanie środków ochrony osobistej, takich jak maski przeciwpyłowe, obuwie ochronne, kaski i ochronniki słuchu zmniejszają ryzyko poważnych obrażeń ciała.

Unikaj przypadkowego włączenia narzędzia. Upewnij się, że włącznik elektryczny jest w pozycji „wyłączony" przed podłączeniem narzędzia do sieci elektroenergetycznej. Trzymanie narzędzia z palcem na włączniku lub podłączanie narzędzia elektrycznego, gdy włącznik jest w pozycji „włączony" może prowadzić do poważnych obrażeń ciała.

Przed włączeniem narzędzia elektrycznego usuń wszelkie klucze i inne narzędzia, które zostały użyte do jego regulacji. Klucz pozostawiony na obracających się elementach narzędzia może prowadzić do poważnych obrażeń ciała.

Utrzymuj równowagę. Przez cały czas utrzymuj odpowiednią postawę. Pozwoli to na łatwiejsze zapanowanie nad narzędziem elektrycznym w przypadku niespodziewanych sytuacji podczas pracy.

Stosuj odzież ochronną. Nie zakładaj luźniej odzieży i biżuterii. Utrzymuj włosy, odzież i rękawice robocze z dala od ruchomych części narzędzia elektrycznego. Luźna odzież, biżuteria lub długie włosy mogą zaczepić o ruchome części narzędzia.

Stosuj odciągi pyłu lub pojemniki na pył, jeśli narzędzie jest w takie wyposażone. Zadbaj o to, aby je poprawnie podłączyć. Użycie odciągu pyłu zmniejsza ryzyko poważnych obrażeń ciała.

Użytkowanie narzędzia elektrycznego

Nie przeciążaj narzędzia elektrycznego. Używaj narzędzia właściwego do danej pracy. Odpowiedni dobór narzędzia do danej pracy, zapewni wydajniejszą i bezpieczniejszą pracę.

Nie używaj narzędzia elektrycznego, jeśli nie działa jego włącznik sieciowy. Narzędzie, które nie daje się kontrolować za pomocą włącznika sieciowego jest niebezpieczne i należy je oddać do naprawy.

Odłącz wtyczkę od gniazdka zasilającego przed regulacją, wymianą akcesoriów lub przechowywaniem narzędzia. Pozwoli to na uniknięcie przypadkowego włączenia narzędzia elektrycznego.

Przechowuj narzędzie w miejscu niedostępnym dla dzieci. Nie pozwól pracować osobom nieprzeszkolonym w zakresie obsługi narzędzia. Narzędzie elektryczne może być niebezpieczne w rękach nieprzeszkolonej obsługi.

Zapewni właściwą konserwację narzędzia. Sprawdzaj narzędzie pod kątem niedopasowań i luzów ruchomych części. Sprawdzaj czy jakikolwiek element narzędzia nie jest uszkodzony. W przypadku wykrycia usterek należy je naprawić przed użyciem narzędzia elektrycznego. Wiele wypadków jest spowodowanych przez niewłaściwe konserwowane narzędzia.

Narzędzia tnące należy utrzymywać czyste i naostrzone. Właściwie konserwowane narzędzia tnące jest łatwiej kontrolować podczas pracy.

Stosuj narzędzia elektryczne i akcesoria zgodnie z powyższymi instrukcjami. Stosuj narzędzia zgodnie z przeznaczeniem biorąc pod uwagę rodzaj i warunki pracy. Stosowanie narzędzi do innej pracy niż zostały zaprojektowane może zwiększyć ryzyko powstawania niebezpiecznych sytuacji.

Naprawy
Naprawiaj narzędzie tylko w uprawnionych do tego zakładach, używających tylko oryginalnych części zamiennych. Zapewni to właściwe bezpieczeństwo pracy narzędzia elektrycznego.

WARUNKI EKSPLOATACJI

W żadnym wypadku nie dopuszcza się do pracy pompy z uszkodzonym w jakikolwiek sposób kablem przyłączeniowym, lub wtyczką kabla. W razie stwierdzenia takich uszkodzeń muszą być one wymienione na nowe przez uprawniony do tego personel, a po wymianie muszą być przeprowadzone pomiary skuteczności ochrony przeciwporażeniowej
Pompę należy przyłączyć do sieci elektrycznej 230V/50Hz A.C. z zerowaniem i zabezpieczeniem obwodu min. 6A, obwód zasilania musi być wyposażony w wyłącznik różnicowo-prądowy (RCBO) o prądzie znamionowym min. 6A i prądzie różnicowym max. 30mA.
Pompa nie może pracować i być podłączona do sieci elektrycznej, gdy w zbiorniku, w którym zamierza się jej używać znajdują się ludzie lub zwierzęta.
Otoczenie kosza pompy musi być czyste, aby nie nastąpiło zatkanie wlotowych kanałów ssących.
W czasie pracy pompa musi być zanurzona swoją górną powierzchnią, co najmniej 7 cm poniżej lustra wody. Jeżeli poziom wody obniży się poniżej tej wartości następuje samoczynne wyłączenie zrealizowane przez wyłącznik pływakowy.
Pompa może być zawieszana tylko za uchwyt do tego przeznaczony.
Pompa może spoczywać na dnie zbiornika tylko na płaskiej powierzchni.
Jeśli pompa pracuje w studni, to przekrój szybu nie powinien być mniejszy niż (40 x 40 x 50) cm.
Przed konserwacją lub bieżącą obsługą pompy należy wyjąć wtyczkę kabla pompy z sieci elektrycznej.

ZALECENIA DOTYCZĄCE UŻYTKOWANIA

Pompę należy czyścić tylko strumieniem czystej wody.
Przy instalacji stacjonarnej należy przynajmniej, co 3 miesiące sprawdzić poprawność działania wyłącznika pływakowego. Regulację punktów zadziałania wyłącznika pływakowego należy przeprowadzić przez zmianę swobodnej długości jego kabla. W tym celu należy przesunąć w szczelinie zaciskowej na boku korpusu kabel łączący pompę z wyłącznikiem do takiego położenia, aby był spełniony warunek minimalnego zanurzenia pompy poniżej lustra wody.
Swobodna długość kabla nie może być zbyt mała, gdyż grozi to nieprawidłowym działaniem (np. praca na sucho), a w konsekwencji zniszczeniem lub uszkodzeniem pompy.
Pompa została wyposażona w układ tnący, umieszczony przy podstawie pompy, który pozwala rozdrabniać miękkie zanieczyszczenia. Nie należy chwytać pompy za podstawę, gdyż grozi to urazem.
Pompa została wyposażona w wyłącznik termiczny, który zadziała automatycznie w przypadku przeciążenia pompy i zatrzyma prace pompy. W takim przypadku należy odczekać do schłodzenia układów pompy, wcisnąć przycisk na wyłączniku, a następnie wznowić pracę pompą. Uwaga! Zabronione jest zanurzanie wyłącznika.

KONSERWACJA I PRZEGLĄDY

UWAGA! Przed przystąpieniem do regulacji, obsługi technicznej lub konserwacji wyciągnij wtyczkę narzędzia z gniazdka sieci elektrycznej. Po zakończonej pracy należy sprawdzić stan techniczny elektronarzędzia poprzez oględziny zewnętrzne i ocenę: korpusu i rękojeści, przewodu elektrycznego z wtyczką i odgiętką, działania włącznika elektrycznego, drożności szczelin wentylacyjnych, iskrzenia szczotek, głośności pracy łożysk i przekładni, rozruchu i równomierności pracy. W okresie gwarancji użytkownik nie może domontować elektronarzędzi, ani wymieniać żadnych podzespołów lub części składowych, gdyż powoduje to utratę praw gwarancyjnych. Wszelkie nieprawidłowości obserwowane przy przeglądzie, lub w czasie pracy, są sygnałem do przeprowadzenia naprawy w punkcie serwisowym. Po zakończeniu pracy, obudowę, szczeliny wentylacyjne, przełączniki, rękojeść dodatkową i osłony należy oczyścić np. strumieniem powietrza (o ciśnieniu nie większym niż 0,3 MPa), pędzlem lub suchą szmatką bez użycia środków chemicznych i płynów czyszczących. Narzędzia i uchwyty oczyścić suchą czystą szmatą. Jeżeli usterka pompy będzie wymagała przekazania jej do serwisu producenta należy pompę najpierw dokładnie oczyścić z nieczystości. Producent zastrzega sobie prawo do nie przyjęcia pompy zanieczyszczonej. Należy zwrócić uwagę, że transport nieczystości może podlegać osobnym regulacjom prawnym.

PROPERTIES OF THE DEVICE

Submersible pumps are designed to pump clean and slightly contaminated water from reservoirs (e.g. swimming pools, garden ponds) in an intermittent working cycle. Acceptable time of continuous operation is 30 minutes, and then work must be interrupted for at least 15 minutes. The product is not intended for commercial use. By no means is it permitted to pump other liquids than water, such as oils, gasoline, solvents, acids, bases, fats or water contaminated with other substances. The pumped water should not contain mechanical contaminants or other abrasive particles. Pumping contaminated water is acceptable solely when special precautions have been taken and if the pumping process is being continuously controlled.

Attention! Any interruptions of the flow of water through the pump may lead to its irreversible damage!

A correct, reliable and safe functioning of the appliance depends on its correct operation, so:

Before you proceed to work with the device, read thoroughly the operating manual and keep it for further reference.

The supplier will not be held responsible for any damage caused by failure to observe safety regulations and the recommendations included in this manual.

EQUIPMENT

The original factory box contains a pump with a socket ferrule to connect a hose. The pump is not supplied with a pumping conduit (hose).

TECHNICAL PARAMETERS

Pump type		**YT-85349**
Parameter	**Measure unit**	**Value**
Power supply voltage	[V]	~230
Power supply frequency	[Hz]	50
Nominal power	[W]	400
Insulation class		I
Protection grade (IP)		IP68
Maximum capacity	[dm^3/h]	12 000
Minimum - Maximum head	[m]	3 - 7,5
Maximum immerse depth	[m]	5
Maximum water temperature	[°C]	35
Water outlet diameter	["]	50 / 2
Maximum diameter of foreign matter	[mm]	30
Dimensions (diameter x height)	[mm]	160 x 340
Net weight	[kg]	14
Power on level	[m]	ok. -0,5
Power off level	[m]	ok. -0,07
Minimum dimensions of the shaft	[cm.]	40 x 40 x 50

Head high [m]	**Pump type**
	YT-85349
	Capacity [dm^3/h]
3	12 000
4	9 000
5	6 000
6	3 000
7	1 500
7,5	500

Attention! In order to ensure the maximum efficiency of the appliance, connect to the pump a hose whose diameter corresponds to the maximum diameter of the water connection.

GENERAL SAFETY CONDITIONS

NOTE! Get acquainted with all the instructions below. Failure to observe them may lead to an electric shock, fire or injuries. The notion of electric tool used in the instructions applies to all the tools which are powered with electric current, both wire tools and wireless ones.

OBSERVE THE FOLLOWING INSTRUCTIONS

Place of work
The place of work must be properly illuminated and clean. Disorder and poor illumination may be a cause of accidents.
Do not work with electric tools in explosive environments, or those which contain inflammable liquids, gases or vapours. Electric tools generate sparks, which may cause a fire in case of contact with inflammable gases or vapours.
Do not allow children and outsiders to the place of work. A lack of concentration may result in a loss of control over the tool.

Electric safety
The plug of the power supply cable must fit the mains socket. Do not modify the plug. Do not use any adapters whatsoever in order to adapt the plug to the socket. Unmodified plug which fits the socket reduces the risk of an electric shock.
Avoid contact with grounded surfaces, such as pipes, heaters and refrigerators. Grounding of the body increases the risk of an electric shock.
Do not expose electric tools to precipitation or humidity. Water and humidity which gets into the electric tool increases the risk of an electric shock.
Do not overload the power supply cable. Do not use the power supply cable in order to carry the tool or to connect and disconnect the plug from the mains socket. Avoid contact of the power supply cable with heat, oils, sharp tools and moving elements. Damage to the power supply cable increases the risk of an electric shock.
In case work is realised outside closed areas, it is necessary to use extension cords designed for applications outside closed areas. Using a correct extension cord permits to reduce the risk of an electric shock.

Personal safety
Commence work in good physical and psychological conditions. Pay attention to what you do. Do not work if you are tired or under effects of medicines or alcohol. Even a moment's inattention during work may lead to serious injuries.
Always use individual means of protection. Always wear goggles. Using individual means of protection, such as dust-masks, protective shoes, helmets and hearing protections permits to reduce the risk of serious injuries.
Avoid accidental activation of the tool. Make sure the switch is in the OFF position, before you connect the tool to the mains. Holding the tool with a finger on the switch or connecting an electric tool when the switch is in the ON position may lead to serious injuries.
Before you turn an electric tool on remove all the spanners and other tools, which have been used for adjustments. A spanner left on rotating elements of the tool may lead to serious injuries.
Keep your balance. Maintain an appropriate position. It will permit to control the electric tool in case of unpredicted situations during its operation.
Use protective clothes. Do not wear loose clothes or jewellery. Keep your hair, clothes and gloves away from moving elements of the electric tool. Loose clothes, jewellery or long hair may get caught on moving elements of the tool.
Use dust extractors or dust containers, if the tool is equipped with any. Make sure they are properly connected. Using of dust extractors permits to reduce the risk of serious injuries.

Operation of the electric tool
Do not overload the electric tool. Use a proper tool for the given purpose. A correct selection of the tool for the given work will result in a more efficient and safer work.
Do not use the electric tool if the switch is not functioning properly. A tool which may not be controlled by means of a switch is dangerous and must be repaired.
Disconnect the plug from the mains socket before any adjustment, replacement of accessories or storage of the tool. It will permit to avoid accidental activation of the electric tool.
Store the tool away from children. Do not allow untrained persons to operate the tool. An electric tool may be dangerous in hands of an untrained person.
Make sure the tool is properly maintained. Check the tool in order to detects any unfitting or loose moving elements. Check whether the elements of the tool are not damaged. In case any damaged elements of the tool are detected, they must be repaired before the electric tool is operated. Many accidents are caused by improper maintenance of tools.
Cutting tools must be sharp and clean. Properly maintained cutting tools are easier to control during work.
Use electric tools and accessories in accordance with the aforementioned instructions. Use the tool in accordance with its purpose, taking into account the kind and conditions of work. Should the tool be used for other applications than the ones it has been designed for, the risk of a dangerous situation increases.

Repairs
The tool may be repaired only by authorised service centres, which must use solely original spare parts. It will guarantee a proper level of safety of operation of the electric tool.

OPERATING CONDITIONS

Under no circumstances is it allowed to operate a pump with a damaged connection cord or plug. In case any such damage is detected, they must be replaced with new ones by authorised personnel, and after replacement it is required to carry out measurements of the efficiency of the anti-electric shock protection.
The pump must be connected to the 230V/50Hz AC mains with neutral earthing and a circuit protection of a minimum rating amounting to 6A. The power supply circuit must be equipped with a residual current device whose minimum rated current must be 6A and the maximum differential current must not exceed 30mA.
Do not use the pump in swimming pools.
The pump must not be functioning or be connected to the mains, when in the reservoir in which it is meant to be used are people or animals.
The surroundings of the basket of the pump must be clean, so as to avoid any blockage of the inlet suction conduits.
During the operation the upper surface of the pump must be submerged at least 7 cm below the surface of water. If the water level drops below this value, then the float switch automatically deactivates the device.
The pump may be hanged only by the holder provided for this purpose.
The pump may remain on the bottom of the reservoir, provided it is on a flat surface.
If the pump is being operated in a well, the minimum dimensions of the well must be (40 x 40 x 50) cm.
Before any maintenance or current service of the pump, it is required to remove the plug of the cable of the pump from the mains socket.
The device must not be operated by children or persons whose physical, sensorial and psychological capacities are reduced, or by persons lacking the required experience and knowledge, unless they are supervised or have been trained. Supervise children and make sure they do not use the device as a toy.

RECOMMENDATIONS FOR OPERATION

The pump may be cleaned solely with a jet of clean water.
In case of permanent installation, it is required to check the operation of the float switch at least once in three months. Adjustments of the points of activation of the float switch must be carried out changing the free length of its cable. In order to do so, move the cable connecting the pump with the switch in the clamping slot at the side of the body of the device to a position, in which the condition of the minimum submersion of the pump below the water surface is fulfilled.
The free length of the cable must not be too low, since this would imply a risk of incorrect operation (e.g. dry running), and consequently the danger of damage to the pump.
The pump is equipped with a cutting system placed on the base of the pump, which allows comminuted soft contamination. Do not hold the pump as a basis, because it can cause injury.

MAINTENANCE AND OVERHAUL

ATTENTION! Before any adjustment, technical service or maintenance operations unplug the tool. Once the operations have been finished, the technical conditions of the tool must be assessed by means of external evaluation and inspection of the following elements: body and handle, conductor with a plug and deflection, functioning of the electric switch, patency of ventilation slots, sparking of brushes, noise level of functioning of bearings and gears, start-up and smoothness of operation. During the guarantee period, the user cannot dismantle the electric tools or change any sub-assemblies or elements, since it will cancel any guarantee rights. All irregularities detected at overhaul or during functioning of the tools are a signal to have the tool repaired at a service shop. Once the functioning has been concluded, the casing, ventilation slots, switches, additional handle and protections must be cleansed with a stream of air (at a pressure not exceeding 0.3 MPa), with a brush or a cloth without any chemical substances or cleaning liquids. Tools and handles must be cleansed with a clean cloth.

CHARAKTERISTIK DER EINRICHTUNG

Die Überschwimmungspumpen sind Geräte zum Pumpen reines und leicht geschmutztes Wassers aus Behälter (z.B. nicht großen Becken, Gartenäugelchen, usw.) bestimmt. Die Zulassungszeit des Dauerbetriebs kann von 30 Minuten nicht überschreiten, darauf soll man das Pumpen auf Minimum von 15 Minuten aufhören. In keinem Falle ist das Pumpen anderer Flüssigkeiten als Wasser wie Öle, Benzine, Lösungsmittel, Säuren, Alkalien, Fette, Abwasser und vereinigtes mit solchen Substanzen Wasser zulässig. Gepumptes Wasser soll mechanische Verunreinigungen oder andere Partikeln vom Charakter der Abriebsmaterialien nicht einhalten. Das Pumpen des geschmutzten Wasser ist lediglich bei einer Beachtung besonderer Vorsichtigkeit und stetiger Kontrolle des Pumpenverfahrens zulässig.

Achtung! Irgendein Aufhören des Wasserdurchflusses durch die Pumpe droht ihre Zerstörung.

Eine richtige, zuverlässige und sichere Arbeit hängt von der entsprechenden Nutzung ab, deshalb:

Vor Beginn der Arbeiten mit dem Gerät ist die komplette Betriebsanleitung durchzulesen und auch einzuhalten.

Für sämtliche Schäden und Verletzungen, die im Ergebnis einer nicht sachgemäßen Anwendung des Werkzeuges sowie der Nichteinhaltung von Sicherheitsvorschriften und Empfehlungen der vorliegenden Anleitung entstanden, übernimmt der Lieferant keine Verantwortung. Die Verwendung des Werkzeuges nicht entsprechend dem Verwendungszweck bewirkt auch den Verlust der Verbraucherrechte betreffs Garantie und Haftung.

AUSSTATTUNG

In der Betriebsverpackung befindet sich die Pumpe mit dem Schlauchstutzen. Die Pumpe ist in keine Druckleitung (Schlauch) ausgestattet.

TECHNISCHE PARAMETER

Pumpentyp		**YT-85349**
Parameter	**Meßeinheit**	**Wert**
Netzspannung	[V]	~230
Nennfrequenz	[Hz]	50
Nennleistung	[W]	400
Elektroschutz-klasse		I
Schutzgrad des Gehäuses IP		IP68
Max. Leistung	[dm³/h]	12 000
Min. - Max. Förderhöhe	[m]	3 - 7,5
Max. Eintauchtiefe	[m]	5
Max. Wasser-temperatur	[°C]	35
Wasseranschluß	[mm / '']	50 / 2
Max. Durchmesser mechanischer Verunrei- nigungen	[mm]	30
Baumässe (Durchmesser x Höhe)	[mm]	160 x 340
Masse netto	[kg]	14
Einschaltungs- pegel	[m]	ca. -0,5
Ausschaltungs- pegel	[m]	ca. -0,07
Minimale Schacht-querschnitt	[cm.]	40 x 40 x 50

Hubhöhe [m]	**Pumpentyp**
	YT-85349
	Leistung [dm³/h]
3	12 000
4	9 000
5	6 000
6	3 000
7	1 500
7,5	500

Hinweis! Zwecks Absicherung einer maximalen Leistung ist an die Pumpe ein Schlauch anzuschließen, dessen Durchmesser dem maximalen Durchmesser des Wasseranschlusses entspricht.

ALLGEMEINE SICHERHEITSBEDINGUNGEN

ACHTUNG! Die nachstehenden Anweisungen durchlesen. Die Nichteinhaltung der nachstehenden Anweisungen kann einen elektrischen Schlag, Brand oder Körperverletzungen führen. Der Begriff „Elektrowerkzeug" bezieht sich auf alle mit dem elektrischen Strom angetriebenen Werkzeuge sowohl mit der Netzleitung als auch ohne Netzleitung.

DIE NACHSTEHENDEN ANWEISUNGEN EINHALTEN!

Arbeitsplatz
Der Arbeitsplatz soll gut beleuchtet sein und In der Sauberkeit gehalten werden. Das Durcheinander und nicht ausreichende Beleuchtung können Arbeitsunfälle verursachen.
Die Elektrowerkzeuge dürfen in der Umgebung mit erhöhter Explosionsgefahr, oder brennbaren Flüssigkeiten Gasen oder Dunste nicht verwendet werden. Die Elektrowerkzeuge erzeugen Funken, die in Berührung mit brennbaren Gasen oder Dunsten Brand verursachen können**.**
Kindern und unbefugte Personen fern von dem Arbeitsplatz halten. Die Konzentrationsschwäche kann zum Verlieren des Beherrschens über dem Werkzeug führen.

Elektrische Sicherheit
Leitungsstecker muss an die Netzsteckdose passen. Der Stecker darf nicht modifiziert werden. Keine Adapter zur Anpassung des Leitungssteckers an die Netzsteckdose verwenden. Der nicht modifizierte Leitungsstecker, der genau an die Netzsteckdose passt vermindert die Gefahr des elektrischen Schlages. **Den Kontakt mit geerdeten Flächen wie Rohre, Heizkörper, Kühlschränke vermeiden. Die Körpererdung erhöht das Risiko des elektrischen Schlages. Die Elektrowerkzeuge dürfen dem Einfluss von atmosphärischen Niederschlägen oder Der Feuchtigkeit nicht ausgesetzt werden.** Wasser und Feuchtigkeit, die in das Innere des Elektrowerkzeuges eindringen, erhöhen die Gefahr des elektrischen Schlages**.**
Den Netzkabel nicht überlasten. Die Netzkabel nicht zum Tragen, Abschalten und Einschalten des Leitungssteckers zum Netzsteckdose verwenden. Den Kontakt des Leitungskabels mit der Wärme, Öl, scharfen Kanten und beweglichen Teilen vermeiden. Beschädigung des Leitungskabels erhöht die Gefahr des elektrischen Schlages.
Be idem Einsatz außerhalb der geschlossener Räumen sollen für Außen geeignete Verlängerungsschnüre verwendet werden. Die Verwendung der geeigneten Verlängerungsschnüre vermindert die Gefahr des elektrischen Schlages.

Personensicherheit
Dei Arbeit soll bei guter körperlicher und geistlicher Verfassung ausgeführt werden. Immer darauf achten was gemacht wird. Die Arbeit darf nicht bei der Ermündung oder unter Einfluss von Alkohol oder Medikamenten ausgeführt werden. Sogar eine momentane Unaufmerksamkeit während der Arbeit kann zu ernsthaften Körperverletzungen führen.
Die persönlichen Schutzmittel verwenden. Immer die Schutzbrille tragen. Die Verwendung von persönlichen Schutzmitteln wie Staubmasken, Schutzschuhe, Helme und Gehörschutz vermindern die Gefahr der ernsthaften Körperverletzungen.
Das zufällige Einschalten des Elektrowerkzeuges vermeiden. Bitte prüfen ob der Schalter in der Stellung „AUS" steht bevor das Elektrowerkzeug an das elektrische Netz angeschlossen wird. Das Halten der Finger auf dem Schalter oder Anschluss des Elektrowerkzeuges bei dem eingeschalteten Schalter kann zu ernsthaften Körperverletzungen führen.
Vor Einschalten des Elektrowerkzeuges sollen alle Schlüssel und Werkzeuge entfernt werden, die zur Einstellung verwendet worden waren. Der an den beweglichen Teilen des Werkzeuges hintergelassene Schlüssel kann ernsthafte Körperverletzungen herbeiführen. **Gleichgewicht halten. Durch die ganze Zeit entsprechende Arbeitsstellung einnehmen.** Dadurch lässt sich das Elektrowerkzeug in den unerwarteten Notfällen bei der Arbeit leichter beherrschen.
Schutzkleidung tragen. Keine lose Kleidung oder Schmuck tragen. Haare, Kleidung und Arbeitshandschuhe fern von den beweglichen Teilen des Elektrowerkzeuges halten. Lose Kleidung, Schmuck oder lange Haare können an die bewegliche Teile des Elektrowerkzeuges anhaken. **Staubabsaugung oder Staubbehälter verwenden falls das Werkzeug damit ausgestattet wird. Bitte sorgen Sie dafür damit sie sachgemäß angeschlossen sind.** Verwendung der Staubabsaugung vermindert die Gefahr der ernsthaften Körperverletzungen.

Verwendung des Elektrowerkzeuges
Das Elektrowerkzeug nicht überlasten. Das zur ausführende Aufgabe geeignete Werkzeug verwenden. Entsprechende Auswahl des Werkzeuges gewährleistet eine leistungsfähige und sichere Arbeit.
Das Werkzeug darf nicht verwendet werden, falls der Netzschalter nicht funktioniert. Das Werkzug, welches sich mit dem Schalter nicht kontrollieren lässt, ist gefährlich und soll zur Reparatur geliefert werden.
Den Leitungsstecker von der Netzsteckdose herausziehen wenn das Werkzeug eingestellt oder Zubehör ausgetauscht bzw. das Werkzeug aufbewahrt wird. Dadurch wird das zufällige Einschalten des Elektrowerkzeuges vermieden.
Das Elektrowerkzeug vor den Zutritt von Kindern schützen. Die bei der Bedienung des Werkzeuges nicht eingeschulten Personen dürfen das Werkzeug nicht verwenden. Das Elektrowerkzeug kann in den Händen der nicht geschulten Personen gefährlich sein.
Entsprechende Instandhaltung des Werkzeuges gewährleisten. Das Werkzeug auf nicht eingepasste Teile und Spiele der beweglichen Teile prüfen. Bitte überprüfen, ob irgendein Bestandteil des Werkzeuges nicht beschädigt ist. Die Störungen sollen vor dem Einsatz des Werkzeugen beseitigt werden. Viele Unfälle sind durch nicht sachgemäße Instandhaltung

des Werkzeuges verursacht**.**
Schneidewerkzeugen sollten sauber und geschärft sein. Sachgemäß geschärfte Schneidenwerkzeuge lassen sich besser während der Arbeit kontrollieren.
Dei Elektrowerkzeuge und Zubehör gemäß der vorstehenden Anweisungen benutzen. Die Werkzeuge entsprechend der Aufgabe und die Arbeitsbedingungen einsetzen. Die nicht bestimmungsgemäße Verwendung des Werkzeuges kann das Risiko der Gefahren erhöhen**.**

Instandsetzungen
Die Werkzeuge sollen nur in den autorisierten Werkstätten bei der Verwendung der Originalersatzteile repariert werden. Dadurch wird die entsprechende Arbeitssicherheit des Elektrowerkzeuges gewährleistet**.**

BETRIEBSBEDIENGUNGEN

Die Arbeit der Pumpe mit dem beschädigten Kabel oder Kabelstecker ist verboten. Im Falle der Feststellung solcher Beschädigungen müssen sie auf neu durch das Fachpersonal ausgetauscht werden, und nach dem Austausch müssen die Messungen der Wirksamkeit des Schutzes vor dem elektrischen Schlag durchgeführt werden.
Die Pumpe soll man zum Elektronetz ~230V/50Hz A.C. mit der Nullung des Kreises min. 6 A anschließen.
Wenn die Pumpe in Badbecken, Gartenteichen, usw. oder ihren Schutzbereiche installiert wird, muss der Einspeisestromkreis im Stromdifferenzschalter (RCBO) vom Nennstrom min. 6A und Differenzstrom nicht größer als 30 mA ausgestattet werden.
Die Pumpe kann nicht arbeiten und am Elektronetz angeschlossen werden, wenn sich im Becken Leute oder Tiere befinden.
Die Umgebung des Pumpenkorbs muss sauber sein, um die Verstopfung von Einlaufsaugkanäle nicht folgt.
In der Arbeitszeit muss die Pumpe ihrer oberen Fläche mindestens von 7 cm unter dem Wasserspiegel eingetaucht werden Wenn sich der Wasserstand unterhalb dieses Wertes senkt, folgt automatische Ausschaltung realisiert durch den Schwimmerschalter.
Die Pumpe kann nur für den dazu bestimmt Handgriff aufgehängt werden.
Die Pumpe kann auf dem Behälterboden nur auf der flachen Fläche legen.
Wenn die Pumpe im Brunnen arbeitet, so die Schachtquerschnitt soll nicht weniger als von (40 x 40 x 50) cm sein.
Vor der Konservierung oder laufenden Pumpenbedienung soll man der Kabelstecker der Pumpe vom Elektronetz herausnehmen.

EMPFEHLUNGEN BETREFFEND DER BENUTZUNG

Die Pumpe soll man nur mit dem Sauberwasserstrahl reinigen.
Bei der Stationärinstallation soll man mindestens je 3 Monate die Richtigkeit der Wirksamkeit des Schwimmerschalters überprüfen. Die Regulation von Tätigkeitspunkten des Schwimmerschalters soll man durch die Änderung der Kabellänge durchführen. In diesem Ziel soll man das verbundene die Pumpe mit dem Schalter im Klemmschlitz Kabel in solche Lage verschieben, um die Bedienung der minimalen Pumpentauchung unterhalb des Wasserspiegels erfüllt wurde.
Freie Kabellänge kann nicht zu klein sein, weil dies mit der nicht eigentlichen Tätigkeit der Pumpe (z.B. die Arbeit auf trocken) und der Zerstörung und Beschädigung der Pumpe droht.

KONSERVIERUNG UND ÜBERSICHTUNGEN

ACHTUNG! Vor dem Beitritt zur Regulierung, technischen Bedienung und Konservierung soll man die Einrichtung von der Elektronetz durch die Herausziehung des Steckers aus der Netzdose abschalten. Nach der Beendung der Arbeit soll man technischen Stand durch äußere Besichtigungen und die Beurteilung von: Gestell und Handgriff, Elektroleitung mit Stecker und Abbiegungsstück, Tätigkeit des Elektroschalters, Durchgängigkeit von Lüftungsschlitzen, Funken von Bürsten, Arbeitslautstärke von Lager und Getriebe, Anfahren und Arbeitsgleichmäßigkeit überprüfen. In der Garantiezeit kann der Benutzer keine Elektrowerkzeuge demontieren oder keine Bauteile sowie Bestandteile austauschen, weil dies eine Verlierung der Garantierechte verursacht. Alle beobachtete bei der Übersicht oder in der Arbeitszeit Unrichtigkeiten bestimmen das Signal zur Durchführung der Reparatur im Service. Nach der Beendung der Arbeit soll man Gehäuse, Lüftungsschlitze, Schalter, Zusatzhandgriff und Bedeckungen z.B. mit dem Druckluftstrahl (vom Druck nicht größer als von 0,3 MPa), Pinsel oder trockenen Lappen ohne Benutzung von Chemiemittel und Reinigungsflüssigkeiten reinigen. Die Werkzeuge und Handgriffe soll man mit dem sauberen, trockenen Lappen reinigen. Bei der Feststellung abnormaler Betriebsumstände, wie stärkerer Lärm, Vibrationen usw., ist die Pumpe sofort still zu setzen, indem der Stecker gezogen wird. Zuerst die Ursache des fehlerhaften Betriebes beseitigen, erst dann die Pumpe wieder einschalten.

ХАРАКТЕРИСТИКА УСТРОЙСТВА

Погружаемые насосы для перекачки чистой или немного загрязненной воды из резервуаров (напр,. небольших бассейнов, декоративных садовых резервуаров) в переменном рабочем режиме. Допустимое время беспрерывной работы не должно превысшать 30 минут, после чего необходимо сделать перерыв минимум на 15 минут. Ни в коем случае не приступать к перекачке любых других жидкостей, кроме воды, таких, как масло, бензин, растворители, кислоты, основы, жиры, а также вода, загрязненная такими веществами. Перекачиваемая вода не должна местить также механических загрязнений или других частиц, обладающими качествами абразивных материалов. Качание загрязненной воды допускается исключительно с соблюдением особых мер предосторожности и непрерывного контроля процесса качания.

Внимание! Любая задержка течения воды через насос грозит его неотвратимой поломкой!

Правильная, безотказная и безопасная работа устройства зависит от его правильной эксплуатации, в связи с чем:

Перед началом работы с устройством необходимо подробно ознакомиться с инструкцией и сберечь ее.

Поставщик не отвечает за телесные повреждения и ущерб, нанесенный вследствие пользования устройством вопреки его предназначению, несоблюдения правил безопасности и рекомендаций из настоящей инструкции. Пользование устройством вопреки его предназначению вызывает потерю гарантийных прав потребителя по причине нарушения гарантийных условий и договора продажи.

ОСНАЩЕНИЕ

В заводской упаковке находится насос, оснащенный патрубком для прикрепления шланга. Насос не оснащен нагнетательным шлангом.

ТЕХНИЧЕСКИЕ ПАРАМЕТРЫ

Тип насоса		**YT-85349**
Параметр	**Единица измерения**	**Значение**
Номинальное напряжение	[V]	~230
Номинальная частота	[Hz]	50
Номинальная мощность	[W]	400
Класс электрической защитности		I
Уровень защиты корпуса (IP)		IP68
Максимальная производительность	[dm^3/h]	12 000
Мин. - Макс. высота нагнетания	[m]	3 - 7,5
Макс. глубина погружения	[m]	5
Макс. температура воды	[°C]	35
Патрубок для воды	[mm / '']	50 / 2
Макс. диаметр мех. загрязнений	[mm]	30
Габариты (диаметр x высота)	[mm]	160 x 340
Масса нетто	[kg]	14
Уровень включения	[m]	ok. -0,5
Уровень выключения	[m]	ok. -0,07
Минимальное сечение скважины	[cm.]	40 x 40 x 50

Подъемная высота [m]	**Тип насоса**
	YT-85349
	Производительность [dm^3/h]
3	12 000
4	9 000
5	6 000
6	3 000
7	1 500
7,5	500

Примечание! Для обеспечения максимальной производительности, к насосу надо подключить шланг диаметром соответствующим максимальному диаметру присоединительных концов воды.

ОБЩИЕ ПРАВИЛА БЕЗОПАСНОСТИ

ВНИМАНИЕ! Детально ознакомиться с указанными инструкциями. Их несоблюдение может стать причиной удара электрическим током, пожара или телесных повреждений. Понятие „электроустройство", применяемое в инструкциях, касается всех устройств с электроприводом, как проводных, так и беспроводных.

СОБЛЮДАТЬ УКАЗАННЫЕ ИНСТРУКЦИИ

Рабочее место

Необходимо обеспечить надлежащее осветление рабочего места и содержать его в чистоте. Беспорядок и недостаточное осветление могут стать причиной несчастного случая.

Не рекомендуется работа с электроустройствами в местах с высоким риском взрыва, где обнаружены горючие жидкости, газы или испарения. Во время работы электроустройств образуются искры, которые могут вызвать пожар в результате реакции с горючими газами или испарениями.

Детям и посторонним лицам запрещается пребывать на рабочем месте. Недостаточная сосредоточенность может вызвать потерю контроля над устройством.

Электрическая безопасность

Штепсель электрустройства должен совпадать с сетевым гнездом. Запрещается модифицировать штепсель. Запрещается пользоваться адаптерами с целью соединения штепселя с гнездом. Не модифицированный штепсель, совпадающий с гнездом, уменьшает риск поражения электричеким током.

Необходимо избегать контакта с заземленными поверхностями, такими, как трубы, батареи и холодильники. Заземление тела повышает риск удара электрическим током.

Не подвергать электроустройства влиянию атмосферных осадков или влаги. Вода и влага, проникая внутрь электроустройства, повышают риск поломки устройства и телесных повреждений.

Не перегружать провода питания. Не пользоваться проводом питания с целью передвижения, подключения и отключения штепселя от гнезда сети питания. Избегать контакта провода питания с теплыми предметами, маслом, острыми краями и подвижными элементами. Повреждение провода питания повышает риск поражения электрическим.

В случае работы вне закрытых помещений следует пользоваться удлинителями, предназначенными для работы вне закрытых помещений. Пользование соответстсвенными удлинителями уменьшает риск поражения электрическим током.

Личная безопасность

Необходимо приступать к работе в хорошем физическом и психическом состоянии. Внимательно следить за ходом проводимой операции. Не работать усталым, после приема медикаментов или упоребления спиртного. Не забывать о том, что потеря концентрации на долю секунды может вызвать серьезные телесные повреждения.

Пользоваться средствами личной безопасности. Обязательно одеть защитные очки. Пользование средствами личной защиты, такими, как противопыльные маски, каски и ушные вкладыши, уменьшает риск серьезных телесных повреждений.

Избегать случайного пуска устройства. Перед подключением устройства к электросети питания убедиться в том, что выключатель находится в позиции «выкл.». Не держать палец на выключателе и не подключать электроустройство к сети питания, если выключатель находится в позиции «вкл.», поскольку это может вызвать серьезные телесные повреждения.

Перед пуском электроустройства необходимо убрать все ключи и другие инструменты, которые использовались во время его регулировки. Ключ, оставшийся на вращательных элементах устройства, может стать причиной серьезных телесных повреждений.

Соблюдать равновесие. Постоянно работать в соответственной позе. Это облегчит контроль над пневматическим устройством в случае непредвиденных происшествий во время работы.

Одеть защитную одежду. Не носить простроную одежду и украшения. Волосы, одежду и перчатки держать вдали от подвижных частей устройства. Просторная одежда, украшения или длинные волосы могут зацепиться за подвижные части устройства.

Пользоваться отсосом пыли или мешками для пыли, если устройство оснащено ними. Позаботиться о том, чтобы правильно подключить их. Использование отсоса пыли уменьшает риск серьезных телесных повреждений.

Пользование электроустройством

Не перегружать электроустройство. Пользоваться устройством, отвечающим данному виду работы. Выбор устройства, соответствующего данному виду работы, обеспечивает повышение производительности и трудовой безопасности.

Запрещается пользоваться электроустройством, если не работает сетевой выключатель. Устройство, которое невозможно контролировать с помощью сетевого выключателя, опасное; следует отдать его в ремонт.

Необходимо отключить штепсель от гнезда сети питания перед регулировкой, заменой аксессуаров или хранением устройства. Благодаря этому удастся избежать случайного пуска электроустройства.

Хранить устройства в месте, недоступном для детей. Не разрешать работать с устройством лицам, не обученным обслуживать его. Электроустройство может быть опасным в руках необученного оператора.

Обеспечить соответственную консервацию устройства. Проверять, нет ли в нем несоответствий и зазоров в под-

вижных частях. Проверять, не повредились ли какие-то элементы устройства. Если обнаружены повреждения, то следует устранить их перед пуском электроустройства. Много несчастных случаев вызывает неправильная консервация устройства.
Режущие инструменты должны быть чистыми и отточенными. Благодаря правильной консервации режущие инструменты легче контролировать во время работы.
Пользоваться электроустройствами и аксессуарами согласно вышеуказанным инструкциям. Пользоваться инструментами в соответствии с их предназначением, учитывая вид работы и условия на рабочем месте. Пользование инструментами для проведения других операций, чем те, для которых они были разработаны, повышает риск опасных моментов во время работы.

Ремонты
Ремонтировать устройство исключительно в уполномоченных предприятиях, пользующихся только оригинальными запасными частями. Это обеспечивает требуемую трудовую безопасность во время работы с электроустройством.

ЭКСПЛУАТАЦИОННЫЕ УСЛОВИЯ

Ни в коем случае недопустима работа насоса с поврежденным любым образом проводом или штепселем. В случае обнаружения таких повреждений следует заменить их новыми частями с помощью уполномоченного персонала, а после замены провести пробы эффективности противопоразительной защиты.
Насос следует подключить к электросети 230V/50Hz A.C. с защитным занулением и охраной цепи min. 6A.
Если насос инсталлиреутся в купальных бассейнах, садовых прудах и.т.д. или на их защитной территории, то сеть питания должна быть оснащена дифференциально-токовым реле (RCBO) с номинальным током min. 6A и дифференциальным током max. 30mA. Насос не может работать и быть подключенным к электросети, если в резервуаре, в котором планируется его применение, находятся люди или животные.
Окружение контейнера насоса должно быть чистым, чтобы не наступило перекрытие засасывающих входных каналов.
Во время работы верхняя плоскость насоса должна быть погруженной в воду на минимум 7 cm ниже поверхности воды.
Если уровень воды снизится и будет меньше этого значения, то наступает автоматическая остановка насоса с помощью поплавкового выключателя.
Насос можно вешать только за предназначенную для этого рукоятку.
Насос может находиться на дне резервуара только на плоской поверхности.
Если насос работает в колодце, то сечение скважины не может иметь размера менее (40 x 40 x 50) cm.
Перед консервацией или текущим обслуживанием насоса следует вынуть штепсель провода из гнезда электросети.

РЕКОМЕНДАЦИИ ПО УПОТРЕБЛЕНИЮ

Насос чистить только струей чистой воды.
В случае стационарной инсталляции следует минимум раз в 3 месяца проверять, исправно ли работает поплавковый выключатель. Настройку пунктов приведения в действие выключателя следует провести путем изменения свободной длины его провода. С этой целью следует передвинуть в зажимной щели на боку корпуса провод, соединяющий насос с выключателем, до такого положения, чтобы выполнялось условие минимального уровня погружения насоса.
Свободная длина провода не может быть слишком малой, поскольку это грозит перебоями в работе (напр., работа «в сухую»), а в результате неотвратимой поломкой или повреждением насоса.

КОНСЕРВАЦИЯ И ОСМОТРЫ

ВНИМАНИЕ! Перед началом настройки, технического обслуживания или консервации следует вынуть штепсель устройства из гнезда электросети. После завершения работы следует проверить техническое состояние электроустройства путем внешнего осмотра и оценки: корпуса и рукоятки, электропровода со штепселем и отгибкой, работы электрического включателя, проходимости вентиляционных щелей, искрения щеток, уровня шума при работе подшипников и передачи, запуска и равномерности работы. В течение гарантийного периода потребитель не может проводить дополнительного монтажа электроустройств и проводить замену любых частей и составных, поскольку это вызывает потерю гарантийных прав. Все перебои, обнаруженные во время осмотра или работы, являются сигналом для проведения ремонта в сервисном пункте. После завершения работы корпус, вентиляционные щели, переключатели, дополнительную рукоятку и щитки следует очистить, напр., струей воздуха (давление не более 0,3 MPa), кистью или сухой тряпочкой без применения химических средств и моющих жидкостей. Устройство и зажимы очистить сухой чистой тряпкой. В случае появления необычных признаков работы, таких как повышенный шум, вибрация, насос необходимо немедленно остановить, отсоединив вилку от электрической розетки. Перед повторным подключением насоса к сети, необходимо устранить причину неправильной работы.

ХАРАКТЕРИСТИКА ПРИЛАДУ

Занурювальні помпи для перекачування чистої або легко забрудненої води з резервуарів (напр,. невеликих басейнів, декоративних садових резервуарів) в перемінному робочому режимі. Допущальний час безперервної праці не повинен перевищувати 30 хвилин, після чого необхідно зробити перерву мінімум на 15 хвилин. Ні в якому разі не починати перекачування будь-яких інших рідин, крім води, таких, як масло, бензин, розчинники, кислоти, основи, жири а також вода, забруднення такими речовинами. Перекачувана вода не повинна містити також механічних забруднень або інших часток, які мають властивості абразивних матеріалів. Перекачування забрудненої води дозволяється виключно при умові дотримання особливих заходів щодо безпеки та безперервного процесу перекачування.

Увага! Будь-яка затримка пропливу води через помпу загрожує її знищенням!

Пристрій призначений виключно для любительського користування в умовах домогосподарств, заборонено використовувати його професіонально, тобто у випадку платних робіт та у виробничих закладах. Правильна, безвідмовна та безпечна праця пристрою залежить від його правильної експлуатації, у звязку з чим:

Перед початком роботи з пристрєм слід детально ознайомитися з інструкцією та зберегти її.

Користування пристрєм всупереч його призначенню викликає втрату гарантійних прав користувачем з огляду на порушення гарантійних умов та договору продажу.

ОБЛАДНАННЯ

В заводській упаковці міститься помпа, обладнана патрубком для кріплення шланга. Помпа не обладнана нагнітальним шлангом.

ТЕХНІЧНІ ПАРАМЕТРИ

Тип помпи		**YT-85349**
Параметр	**Вимірювальна одиниця**	**Значення**
Номінальна напруга	[V]	~230
Номінальна частота	[Hz]	50
Номінальна потужність	[W]	400
Клас електричної захищеності		I
Рівень захисту корпуса (IP)		IP68
Максимальна продуктивність	[dm^3/h]	12 000
Мин. - Макс. висота нагнітання	[m]	3 - 7,5
Макс. глибина занурювання	[m]	5
Макс. температура води	[°C]	35
Патрубок для води	[mm / '']	50 / 2
Макс. діаметр мех. забруднень	[mm]	30
Габарити (діаметр x висота)	[mm]	160 x 340
Маса нетто	[kg]	14
Рівень ввімкнення	[m]	ok. -0,5
Рівень вимкнення	[m]	ok. -0,07
Мінімальний переріз отвору	[cm.]	40 x 40 x 50

Висота підйому [m]	**Тип помпи**
	YT-85349
	Продуктивність [dm^3/h]
3	12 000
4	9 000
5	6 000
6	3 000
7	1 500
7,5	500

Увага! Для забезпеченння максимальної продуктивності, до насосу слід підключити шланг діаметром згідним с максимальним діаметром підключення води.

ЗАГАЛЬНІ ПРАВИЛА БЕЗПЕКИ

УВАГА! Необхідно детально ознайомитися з усіма інструкціями. Недотримання їх може стати причиною удару електричним струмом, пожежі або тілесних пошкоджень. Термін „електропристрій", який вживається в інструкціях, стосується усіх пристроїв з електроприводом, як провідних, так і безпровідних.

ДОТРИМУВАТИСЯ ВКАЗАНИХ ІНСТРУКЦІЙ

Робоче місце
Робоче місце повинно бути чистим та добре освітленим. Безладдя та недостатнє освітлення можуть стати причинами нещасливих випадків.
Не слід працювати з електропристроями в середовищі з підвищеним ризиком вибуху, у якому викрито пальні рідини, гази або випари. Під час роботи пристроїв утворюються іскри, які можуть викликати пожежу внаслідок реакції з пальними газами або випарами.
Дітям та стороннім особам забороняється перебувати на робочому місці. Втрата зосередження може викликати втрату контролю над пристроєм.

Електрична безпека
Штепсель електропровода повинен пасувати до гнізда мережі. Забороняється модифікувати штепсель. Забороняється використовувати будь-які адаптери з метою зєднання штепселя з гніздом. Не модифікований штепсель, що пасує до гнізда, зменшує ризик удару електричним струмом.
Слід уникати контакту з заземленими поверхнями, такими, як труби, батареї та холодильники. Заземлення тіла підвищує ризик удару електричним струмом.
Не слід виставляти пневматичні пристрої на контакт з атмосферними опадами та вологою. Після проникнення всередину електропристрою вода та волога підвищує ризик удару електричним струмом.
Не перевантажувати провід живлення. Не користуватися проводом живлення з метою перенесення, підєднання та відєднання штепселя від гнізда мережі. Уникати контакту провода живлення з теплими предметами, маслом, гострими краями та рухомими елементами. Пошкодження провода живлення підвищує ризик удару електричним струмом.
У випадку роботи поза закритими приміщеннями слід користуватися здовжувачами, пристосованими до роботи поза закритими приміщеннями. Користування відповідними здовжувачами зменшує ризик удару електричним струмом.

Особиста безпека
Слід починати роботу, будучи у доброму фізичному та психічному стані. **Необхідно уважно слідкувати за виконуваною операцією. Не слід працювати втомленим, після прийому медикаментів та вживання алкогольних напоїв**. Не забувайте про те, що навіть секундна неуважність може привести до поважних тілесних пошкоджень.
Слід користуватися засобами особистої безпеки. Обовязково одягти захисні окуляри. Користування засобами особистої безпеки, такими, як протипилові маски, захисне взуття, каски та вушні вклади зменшує ризик поважних тілесних пошкоджень.
Слід уникати випадкового пуску пристрою. Необхідно переконатися у тому, що вимикач знаходиться у позиції "викл.", перед ввімкненням пристрою у електромережу. Не слід тримати палець на вимикачі або підєднувати електропристрій, якщо вимикач знаходиться у позиції "вкл.", оскільки це може викликати поважні тілесні пошкодження.
Перед пуском електропристрою необхідно усунути всі ключі та інструменти, які використовувалися під час його регулювання. Ключ, що залишився на обертальних елементах пристрою, може стати причиною поважних тілесних пошкоджень.
Необхідно утримувати рівновагу. Постійно працювати у відповідній позі. Завдяки цьому полегшиться контроль над електропристроєм у випадку несподіваних ситуацій під час роботи.
Слід користуватися захисним одягом. Не носити просторний одяг та прикраси. Волосся, одяг та рукавиці слід тримати здаля від рухомих частин електропристрою. Просторний одяг, волосся або прикраси можуть зачепитися або бути втягнутими рухомими частинами пристрою.
Слід користуватися відводом пилу або мішками для пилу, якщо пристрій оснащений ними. Подбайте про те, щоб правильно підєднати їх. Користування відводом пилу зменшує ризик поважних тілесних пошкоджень.

Користування електропристроєм
Не перевантажуйте електропристрій. Слід користуватися інструментами, що відповідають даному виду роботи. Відповідний добір інструменту до даної роботи гарантує підвищення продуктивності та трудової безпеки.
Забороняється користуватися електропристроєм, якщо не працює його вимикач мережі. Пристрій, який неможливо контролювати за допомогою вимикача мережі, небезпечний; слід віддати його у ремонт.
Слід вийняти штепсель з гнізда мережі перед регулюванням, заміною аксесуарів та переховуванням пристрою. Завдяки цьому Ви уникнете випадкового пуску електропристрою.
Пристрої слід переховувати у місці, недоступному для дітей. Забороняється працювати з пристроєм особам, які не навчені обслуговувати його. Електропристрій в руках не навченого оператора може стати небезпечним.

Забезпечити відповідну консервацію пристрою. Перевіряти пристрій з точки зору невірних зєднань та зазорів у рухомих частинах. Перевіряти, чи не пошкоджений будь-який елемент пристрою. Якщо викрито поломки, то слід усунути їх перед початком роботи з електропристроєм. Багато нещасливих випадків викликано внаслідок неправильної консервації пристрою.
Ріжучі інструменти слід переховувати чистими та наточеними. Правильна консервація ріжучих інструментів полегшує контроль над ними під час роботи.
Користуватися електропристроями та аксесуарами згідно з вказаними вище інструкціями. Користуватися пристроями та інструментами згідно з їх призначенням та враховувати умови на робочому місці. Використовування пристроїв та інструментів всупереч їх призначенню підвищує ризик небезпечних ситуацій.

Ремонти
Слід проводити ремонти пристрою виключно в уповноважених закладах, що користуються лише оригінальними запчастинами. Це гарантує відповідний рівень безпеки під час роботи з електропристроєм.

УМОВИ ЕКСПЛУАТАЦІЇ

Ні в якому разі не дозволяється робота помпи з пошкодженим будь-яким счином проводом або штепселем и в коем случае недопустима работа насоса с поврежденным любым образом проводом или штепселем. У випадку викриття таких пошкоджень слід замінити їх новими частинами з допомогою уповноваженого персоналу, а після заміни провести проби ефективності захисту проти удару.
Помпу слід підєднати до електромережі 230V/50Hz A.C. з захисним занулюванням і захистом кола min. 6A.
Якщо помпа інсталюється у купальних басейнах, садових ставках і.т.д. або на їх захисній території, то мережу живлення слід обладнати диференційно-струмовим реле (RCBO) з номінальним струмом min. 6A та диференційним струмом током max. 30mA.
Помпа не може працювати або бути підєднаною до електромережі, якщо у резервуарі, у якому планується її застосовування, знаходяться люди або тварини.
Оточення контейнера повинно бути чистим, щоб не перекрились засосувальні вхідні канали.
Під час роботи верхня площина помпи повинна бути зануреною мінімум на 7 cm під поверхнею води. Якщо рівень води знизиться і буде менший за це значення, то наступить автоматична затримка помпи за допомогою поплавкового вимикача.
Помпу можна вішати виключно за призначену для цього рукоятку.
Помпа може знаходитись на дні резервуара тільки на пласкій поверхні.
Якщо помпа працює у колодязі, то переріз отвору не може бути меншого розміру, ніж (40 x 40 x 50) cm.
Перед консервацією або поточним обслуговуванням помпи слід вийняти штепсель провода з гнізда електромережі.

РЕКОМЕНДАЦІЇ ПО ЗАСТОСОВУВАННЮ

Помпу чистити тільки струменем чистої води.
У випадку стаціонарної інсталяції слід мінімум раз на 3 місяці перевіряти, чи справно працює поплавковий вимикач. Настройку пунктів приводу в дію вимикача слід провести шляхом зміни вільної довжини його провода. З цією метою необхідно пересунути у затисковій щілині з боку корпуса провід, що зєднує помпу з вимикачем, до такого положення, щоб дотримувалась умова мінімального рівня занурення помпи.
Вільна довжина провода не може бути занадто малою, оскільки це впливає на ризик перебоїв у роботі (напр., робота «в суху»), а в результаті може стати причиною пошкодження або знищення помпи.

КОНСЕРВАЦІЯ ТА ОГЛЯД

УВАГА! Перед початком регулювання, технічного обслуговування або консервації слід вийняти штепсель приладу з гнізда електромережі. Після завершення роботи слід перевірити технічний стан електроприладу шляхом зовнішнього огляду та оцінки: корпуса та рукоятки, електропровода з штепселем і відгинкою, роботи електричного вимикача, прохідності вентиляційних щілин, іскрення щіток, рівня шуму при роботі підшипників та передачі, запуска та рівномірності роботи. Протягом гарантійного періоду користувач не може проводити додатковий монтаж електроприладів або заміну будь-яких елементів та частин, оскільки це викликає втрату гарантійних прав. Всілякі перебої, викриті під час огляду або роботи, є сигналом до проведення ремонту у сервісному пункті. Після завершення роботи корпус, вентиляційні щілини, перемикачі, додаткову рукоятку та щитки слід прочистити, напр., струменем повітря (тиск не більше 0,3 MPa), пензлем або сухою шматкою без застосовування хімічних речовин та миючих рідин. Прилад та затиски прочистити сухою чистою шматою. У разі появи незвичайних ознак роботи, таких як підвищений шум, вібрація, насос необхідно негайно зупинити, від'єднавши вилку від електричної розетки. Перед тим, як під'єднати насос до мережі, необхідно усунути причину неправильної роботи.

ĮRENGINIO CHARAKTERISTIKA

Panardinamieji siurbliai ir nežymiai suteršto vandens pompavimui iš rezervuarų (nedidelių baseinų, sodo tvenkinėlių ir pan.) pagal neištisinį režimą. Nepertraukiamo darbo laikas neturi būti ilgesnis nei 30 minučių, po to reikia padaryti ne trumpesnę nei 15 minučių pertrauką. Jokiu atveju neleistina pompuoti kitų nei vanduo skysčių, tokių kaip alyva, benzinas, tirpikliai, rūgštys, šarmai, riebalai, o taip suterštas tomis medžiagomis vanduo. Pompuojamame vandenyje taip pat negali būti mechaninių teršalų bei kitų abrazyvinio charakterio priemaišų.

Dėmesio! Bet kokia vandens srovės tekėjimo per siurblį pertrauka gresia jo sunaikinimu!

Taisyklingas, patikimas ir saugus įrenginio darbas priklauso nuo tinkamo jo eksploatavimo, todėl:

Prieš pradedant dirbti įrankiu reikia perskaityti visą instrukciją ir ją išsaugoti.

Už bet kokias žalas ir sužalojimus kilusius dėl įrankio vartojimo ne pagal paskirtį, nesilaikant darbo saugos taisyklių ir šios instrukcijos reikalavimų, tiekėjas neneša atsakomybės. Įrankio vartojimas ne pagal paskirtį sukelia taip pat vartotojo teisių į garantiją praradimą, taip pat ir dėl pardavimo sutarties pažeidimo.

ĮRANGA

Siurblys fabrikinėje pakuotėje yra aprūpintas žarnos prijungimo atvamzdžiu. Tiekimo žarna neįeina į siurblio įrangos komplektą.

TECHNINIAI PARAMETRAI

Siurblio tipas		**YT-85349**
Parametras	**Matavimo vienetas**	**Reikšmė**
Nominali įtampa	[V]	~230
Nominalus dažnis	[Hz]	50
Nominali galia	[W]	400
Elektros apsaugos klasė		I
Korpuso saugos laipsnis (IP)		IP68
Maksimalus našumas	[dm^3/h]	12 000
Minimalus - Maksimalus tiekimo aukštis	[m]	3 - 7,5
Maksimalus panardinimo aukštis	[m]	5
Maksimali vandens temperatūra	[°C]	35
Vandens prijungimas	[mm / '']	50 / 2
Maksimalus mechaninių priemaišų diametras	[mm]	30
Matmenys (diametras x aukštis)	[mm]	160 x 340
Neto masė	[kg]	14
Įjungimo aukštis	[m]	ok. -0,5
Išjungimo aukštis	[m]	ok. -0,07
Minimalus šulinio pjūvis	[cm.]	40 x 40 x 50

Pakėlimo aukštis [m]	**Siurblio tipas**
	YT-85349
	Našumas [dm^3/h]
3	12 000
4	9 000
5	6 000
6	3 000
7	1 500
7,5	500

Dėmesio! Siekiant užtikrinti maksimalų našumą, su siurbliu reikia jungti žarną, kurios diametras atitinka jo maksimalų vandens pajungimo atvamzdžio skersmenį.

BENDROS SAUGOS SĄLYGOS

DĖMESIO! Būtina perskaityti visas žemiau aprašytas instrukcijas. Jų nesilaikymas gali būti elektros smūgio, gaisro arba kūno sužalojimo priežastim. Vartojama instrukcijose „elektrinio įrankio" sąvoka yra taikoma visiems elektra varomiems įrenginiams, maitinamiems elektros laidų pagalba, o taip pat bevieliniu būdu.

LAIKYKITĖS ŽEMIAU IŠDĖSTYTŲ INSTRUKCIJŲ

Darbo vieta
Darbo vieta turi būti gerai apšviesta ir laikoma švarioje būklėje. Netvarka ir silpnas apšvietimas gali būti nelaimingų įvykių priežastim. **Nevartoti elektrinių įrankių padidintos sprogimo rizikos aplinkoje, kurioje yra liepsnieji skysčiai, dujos bei garai.** Elektriniai įrankiai kibirkščiuoja, o tai, sąlytyje su liepsniaisiais skysčiais arba dujomis, gali sukelti gaisrą.
Į darbo aplinką negalima prileisti vaikų bei pašalinių asmenų. Išsiblaškymo pasekmėje galima prarasti įrankio kontrolę.

Elektrinė apsauga
Elektrinio įrankio kištukas turi tikti prie elektros tinklo rozetės. Kištuko negalima modifikuoti. Taip pat negalima vartoti jokių adaptavimo elementų, kurių pagalba galima būtų kištuką sujungti su elektros tinklo rozete.
Nemodifikuotas kištukas, deramai sutaikytas su originalia rozete, sumažina elektros smūgio riziką. Reikia vengti kontakto su įžemintų įrenginių, tokių kaip vamzdžiai, šildytuvai bei šaldytuvai, paviršiais. Kūno įžeminimas didina elektros smūgio riziką.
Elektrinius įrankius būtina saugoti nuo atmosferinių kritulių bei drėgmės poveikio. Vandens ir drėgmės įsiskverbimo į elektros įrankio vidų atveju, didėja elektros smūgio rizika.
Maitinimo kabelio negalima perkrauti. Negalima nešti įrankio, laikant jį už maitinimo kabelio, o įjungiant ir išjungiant kištuką iš elektros tinklo rozetės, negalima traukti už laido. Vengti maitinimo kabelio kontakto su šilumos šaltiniais, tepalais, aštriomis briaunomis ir judamais elementais. Maitinimo kabelio sužalojimas didina elektros smūgio riziką.
Atliekant darbą uždarų patalpų išorėje, būtina vartoti ilgintuvus atitinkamai pritaikytus darbui lauko sąlygomis. Tinkamo ilgintuvo vartojimas sumažina elektros smūgio riziką.

Asmeniškas saugumas
Imkis darbo būdamas geroje fizinėje ir psichinėje būklėje. Sukaupk dėmesį į tai, ką darai. Nedirbk būdamas nuvargęs arba vaistų arba alkoholio poveikio įtakoje. Net momentinis dėmesio išblaškymas darbo metu, gali būti rimtų kūno sužalojimų priežastim.
Vartok asmeniškos apsaugos priemones. Visada užsidėk apsauginius akinius. Tokių asmeniškos apsaugos priemonių vartojimas, kaip dulkių kaukės, apsauginė avalynė, šalmai ir klausos apsaugos ausinės, sumažina rimtų kūno sužalojimų pavojų.
Venk atsitiktinio įrankio įjungimo. Prieš prijungdamas įrankį prie elektros energijos tinklo, įsitikink, ar jungiklis yra „išjungimo" pozicijoje. Įrankio laikymas su pirštu ant jungiklio arba pneumatinio įrankio jungimas, kai jungiklis yra „įjungtoje" pozicijoje gali sukelti rimtus kūno sužalojimus.
Prieš įjungiant pneumatinį įrankį pašalink visus veržliarakčius ir kitus įrankius vartotus jam sureguliuoti. Veržliaraktis paliktas ant rotuojančių įrankio elementų, gali sukelti rimtus kūno sužalojimus.
Dirbdamas, visą laiką išlaikyk pusiausvyrą ir stabilią padėtį. Tai leis lengviau valdyti pneumatinį įrankį, visokių netikėtumų darbo metu atvejais.
Dėvėk apsauginę aprangą. Nenešiok laisvų drabužių ir juvelyrinių dirbinių. Plaukai, drabužiai ir pirštinės turi būti pakankamai toli nuo judamų elektrinio įrankio dalių. Laisvi drabužiai, juvelyriniai dirbiniai arba ilgi plaukai gali įsivelti į judamas įrankio dalis.
Vartok dulkių siurbimo priemones arba dulkių kaupimo rezervuarus, jeigu įrankis yra jais aprūpintas. Pasirūpink, kad jie būtų taisyklingai prijungti. Vartojant dulkių siurbimo priemones, mažėja sunkių kūno sužalojimo pavojus.

Elektrinio įrankio vartojimas
Neperkrauk elektrinio įrankio. Ketinamą darbą atlik jam tinkamu įrankiu. Taisyklingas įrankio parinkimas atliekamam darbui užtikrins produktyvesnį ir saugesnį jo atlikimą.
Nevartok elektrinio įrankio, jeigu jo tinklo jungiklis neveikia. Įrankis, kurio negalima valdyti tinklo jungikliu yra pavojingas vartoti ir reikia jį atiduoti į taisyklą.
Prieš įrankį reguliuojant ar keičiant jo aksesuarus, o taip pat prieš jį sandėliuojant, ištrauk kištuką iš elektros tinklo rozetės. Tai leis išvengti atsitiktinio elektrinio įrankio įjungimo.
Įrankį laikyk vaikams neprieinamoje vietoje. Neleisk įrankio vartoti asmenims neapmokytiems jo aptarnavime. Elektrinis įrankis neapmokyto personalo rankose gali būti pavojingas.
Užtikrink tinkamą įrankio konservavimą. Tikrink judamųjų dalių tarpus bei paskirų elementų tarpusavį suderinimą. Tikrink visus įrankio elementus, ar kuris nors iš jų nėra sužalotas. Defektų atsiradimo atveju, prieš pneumatinį įrankį vartojant, reikia juos pašalinti. Daugelio nelaimingų įvykių priežastim yra netinkamai atliktas įrankio konservavimas.
Pjovimo įrankius reikia laikyti švarioje būklėje ir tinkamai išaštrintus. Tinkamai konservuotus pjovimo įrankius, darbo metu yra lengviau kontroliuoti.
Elektrinius įrankius ir aksesuarus vartok vadovaudamasis aukščiau išdėstytomis instrukcijomis. Įrankius taikyk pagal paskirtį, atsižvelgdamas į darbo pobūdį ir jo atlikimo sąlygas. Įrankių vartojimas kitokiam darbui negu jie yra suprojektuoti, didina pavojingų situacijų kilimo riziką.

Taisymai
Taisyk įrankį vien tik įteisintose tokiems taisymams taisyklose, kuriose yra vartojamos tiktai originalios keičiamosios

dalys. Tai tinkamai užtikrins saugų elektrinio įrankio darbą.

EKSPLOATAVIMO SĄLYGOS

Jokiu atveju neleistinas yra siurblio vartojimas, jeigu jungiamasis laidas arba laido kištukas yra kokiu nors būdu sužaloti. Esant tokiems sužalojimams, jie privalo būti pakeisti naujais ir leidžiama tai padaryti tik įteisintiems specialistams, o po pakeitimo reikia atlikti apsaugos nuo elektros smūgio patikimumo matavimus.
Siurblį reikia jungti su 230 V/50 Hz kintamos srovės elektros tinklu, su nulinimu ir su ne mažesne nei 6 A grandinės apsauga.
Jeigu siurblys yra montuojamas maudymosi baseinuose, sodų tvenkinėliuose ir pan., arba jų apsaugos zonoje, tai maitinimo grandinė turi būti aprūpinta ne mažesniu nei 6 A nominalios srovės skirtuminiu išjungikliu (RCBO), kurio skirtumine srovė neviršija 30 mA.
Siurblys negali veikti ir būti sujungtas su elektros tinklu, jeigu baseine, kuriame norima jį vartoti yra žmonės arba gyvūnai.
Siurblio pintinės aplinka turi būti švari, kad neužsikimštų įeinamieji siurbimo kanalai.
Darbo metu siurblys turi būti panardintas savo viršutiniu paviršium ne mažiau nei 7 cm po vandens paviršium. Jei vandens paviršiaus lygis sumažės žemiau tos reikšmės – plūduriuojantis išjungiklis siurblį automatiškai išjungs.
Siurblį galima pakabinti tik už tam skirto laikiklio.
Siurblys gali stovėti ant rezervuaro dugno tik ant plokščio paviršiaus.
Jeigu siurblys dirba šulinyje, tai šulinio pjūvis negali būti mažesnis negu (40 x 40 x 50) cm.
Prieš pradedant konservavimą arba eilinį siurblio aptarnavimą, būtina ištraukti siurblio laido kištuką iš elektros tinklo rozetės.

REKOMENDACIJOS DĖL VARTOJIMO

Siurblį reikia valyti tik švaraus vandens srautu.
Pastoviai instaliuojant reikia bent kartą per 3 mėnesius tikrinti plūduriuojančio jungiklio veikimą. Plūduriuojančio jungiklio įjungimo/išjungimo taškų sureguliavimas atliekamas keičiant jo laisvo laido ilgį. Tuo tikslu, laidą jungiantį jungiklį su siurbliu reikia pertraukti per suspaudžiamąją spragą korpuso šone iki tokios plūduro padėties, kuri užtikrins mažiausią siurblio panardinimą vandens paviršiaus atžvilgiu.
Laisvas laido ilgis negali būti per trumpas, kadangi tai galėtų sutrikdyti taisyklingą siurblio veikimą (pvz. sausa eiga), ko pasekmėje siurblys gali būti sužalotas arba išvis sugadintas.

KONSERVACIJA IR PERŽIŪRA

DĖMESIO! Prieš pradedant siaurapjūklio reguliavimą, techninį aptarnavimą ar konservaciją ištrauk įrankio laido kištuką iš elektros tinklo rozetės. Užbaigus darbą reikia patikrinti elektros įrankio techninį stovį apžiūrint jį iš išorės ir tikrinant: korpusą ir rankeną, elektros laidą su kištuku ir atlenkimu, elektros jungiklio veikimą, ventiliacijos angų praeinamumą, šepetėlių kibirkščiavimą, guolių ir pavarų darbo garsumą, paleidimą ir darbo tolygumą. Garantijos metu vartotojas negali demontuoti elektros įrenginių nei keisti bet kokius mazginius surinkimus arba sudedamąsias dalis, kadangi to pasekmėje būtų prarastos garantijos teisės. Visokie pastebėti peržiūros metu, arba darbo metu netaisyklingumai – tai signalas, kad reikia įrankį atiduoti pataisymui į serviso dirbtuvę. Užbaigus darbą reikia išvalyti korpusą, ventiliacijos angas, jungiklius, papildomą rankenėlę ir gaubtus, pvz. oro srautu (su slėgiu nedidesniu negu 0,3 MPa), teptuku arba sausa šluoste, be jokių chemiškų priemonių bei ploviklių. Įrankius ir rankenas išvalyti sausa švaria šluoste. Jeigu siurblio defektas reikalaus jo atidavimo į gamintojo servisą, reikia siurblį visų pirma kruopščiai nuvalyti nuo teršalų. Gamintojas palieka sau teisę suteršto siurblio nepriimti. Reikia atkreipti dėmesį į tai, kad nešvarumų transportas gali būti reguliuojamas atskirais teisės taisyklėmis.

IERĪCES RAKSTUROJUMS

Iegremdēšanas sūkņi ir paredzēti tīra ūdens sūkšanai un mazliet netīra ūdens sūkšanai no tvertnēm (piemērām, no nelieliem baseiniem, dārza dīķiem utt.), pārtrauktā darba režīmā. Ierīces atļaujams darba laiks ir 30 minūtes, pēc tam jāpārtrauc darbību uz vismaz 15 minūtēm. Nedrīkst sūkt citu šķidrumu, nekā ūdens, piemērām eļļas, benzīns, šķīdinātājs, skābes un sārmi, un netīrs ūdens ar tādām substancēm. Ūdenī nevar būt mehāniski netīrumi vai citi elementi ar berzēšanas raksturu. Netīra ūdens sūkšana ir atļauta tikai ar sevišķo piesardzību un ar pastāvīgo sūkšanas procesa kontrolēšanu.

Uzmanību! Kaut kāds ūdens sūkšanas pārtraukums var sabojāt sūkņi!

Ierīce bija projektēta mājsaimniecības lietošanai un nevar būt lietota profesionālā darbība, piem. darbuzņēmumos un peļņas darbībā. Pareizā, uzticamā un drošā ierīces darbība ir atkarīga no pareizas ekspluatācijas, tāpēc:

Pirms darbību ar ierīci jālasa un jāsaglabā visu šo instrukciju.

Ierīces nepareiza lietošana var būt par garantijas tiesības zaudējumu iemeslu un par nesaderību ar pārdošanas līgumu.

APGĀDĀŠANA

Iepakojumā ir sūknis ar īscauruli vada montāžai. Sūknis nav apgādāts ar vadu.

TEHNISKAS INFORMĀCIJAS

Sūkņa tips		**YT-85349**
Parametrs	**Mērvienība**	**Vērtība**
Indikācijas spriegums	[V]	~230
Indikācijas frekvence	[Hz]	50
Indikācijas spēja	[W]	400
Elektrības izolēšanas klase		I
Korpusa drošības līmenis (IP)		IP68
Maksimāla efektivitāte	[dm^3/h]	12 000
Minimāls - Maksimāls paaugstināšanas augstums	[m]	3 - 7,5
Maksimāls iegremdēšanas dziļums	[m]	5
Maksimāla ūdens temperatūra	[°C]	35
Ūdens vadu diametrs	[mm / '']	50 / 2
Maksimāls netīrumu diametrs	[mm]	30
Izmēri (diametrs x augstums)	[mm]	160 x 340
Tīrsvars	[kg]	14
Ieslēgšanas līmenis	[m]	apm. -0,5
Izslēgšanas līmenis	[m]	apm. -0,07
Minimāls akas diametrs	[cm.]	40 x 40 x 50

Paaugstināšanas augstums [m]	**Sūkņa tips**
	YT-85349
	Efektivitāte [dm^3/h]
3	12 000
4	9 000
5	6 000
6	3 000
7	1 500
7,5	500

Uzmanību! Lai nodrošināt maksimālo efektivitāti, pie sūkņa pieslēdziet vadu ar diametru, kurš atbilst maksimālam ūdens savienojuma diametram.

VISPĀRĪGI DROŠĪBAS NOTEIKUMI

UZMANĪBU! Jālasa šo instrukciju. Šo noteikumu neievērošana var būt par elektrošoka, ugunsgrēka un ievainojuma iemeslu. Par „elektriskām ierīcēm" ir saprastas visas ierīces, kuras strādā ar elektrību - ar vadiem, vai bez vadiem.

JĀIEVĒRO APAKŠĀ MINĒTO INSTRUKCIJU

Darba vieta
Darba vieta jābūt labi apgaismota un tīra. Nekārtība un tumšs apgaismojums var būt par nelaimes notikuma iemeslu.
Nedrīkst lietot elektroierīci tur, kur ir paaugstināta eksplozijas bīstamība, kur ir degoši šķidrumi, gāzes un tvaiki. Elektroierīces ģenerē dzirksteles, kuras var būt par ugunsgrēka iemeslu pēc kontakta ar uzliesmojošiem gāzēm vai tvaikiem.
Nedrīkst pieļaut bērniem un citām personām atrasties darba vietā. Koncentrācijas zaudēšana var būt par kontroles zaudēšanas iemeslu.

Elektriska drošība
Elektrības vada kontaktdakša jābūt pielāgota pie ligzdas. Nedrīkst modificēt kontaktdakšu. Nedrīkst lietot kaut kādu adapteru lai pielāgot kontaktdakšu. Nemodificēta kontaktdakša samazina elektrošoka risku.
Nedrīkst kontaktēties ar iezemētām virsmām, piem. caurules, radiatori un dzesētāji. Ķermeņa iezemējums var būt par elektrošoka iemeslu.
Nedrīkst apdraudēt elektrisko ierīci ar kontaktu ar atmosfēriskiem nokrišņiem vai mitrumu. Ūdens un mitrums, kuri nāks ierīces iekšā, var būt par elektrošoka iemeslu.
Nedrīkst pārslogot apgādāšanas vadu. Nedrīkst nēsāt ierīci vai ieslēgt/izslēgt ierīci, turēšot to ar vadu. Izvairoties, lai vads nekontaktētu ar siltumu, eļļām, asām malām un kustīgiem elementiem. Bojāts vads var būt par elektrošoka iemeslu.
Gadījumā, kad darbs ir veidots ārpus telpas, jābūt lietoti pagarināšanas vadi, paredzēti darbībai ārā. Pareiza pagarināšanas vada lietošana samazina elektrošoka risku.

Personāla drošība
Strādāt var tikai labā fiziskā un psihiskā kondīcijā. Jābūt uzmanīgi darbā. Nedrīkst strādāt nogura stāvoklī, vai pēc medikamentu vai alkohola pieņemšanas. Pietiek neuzmanības moments, lai ievainot ķermeņu.
Jālieto personālas aizsardzības līdzekļus. Vienmēr jālieto drošības brilles. Personālas aizsardzības līdzekli, piem. pretputekļu maskas, drošības apavi, ķiveres un prettrokšņa austiņas, samazina ievainojuma risku.
Jābūt uzmanīgi, lai nejauši neieslēgt ierīci. Jākontrolē, vai ieslēdzis būtu „izslēgtā" pozīcijā pirms ierīces pievienošanu pie elektrotīkla. Ierīces turēšana ar pirkstu uz ieslēdzi vai kad ieslēdzis ir „ieslēgtā" pozīcijā var būt par ķermeņa ievainošanas iemeslu.
Pirms elektriskas ierīces ieslēgšanas jānoņem visas atslēgas un citu ierīci, kuri bija lietoti regulācijā. Atslēga, kura ir atstāta uz ierīces rotējošiem elementiem, var nopietni ievainot ķermeņu.
Jāsaglabā līdzsvaru. Visu laiku jāsaglabā pareizu pozīciju. Tas atļaus vieglāk strādāt ar elektrisko ierīci negaidītās situācijās.
Jāapģērbj drošības apģērbu. Nedrīkst apģērbt brīvo apģērbu un juvelierizstrādājumu. Mati, apģērbs un darba dūraiņi jābūt turēti tālu no ierīces kustīgām daļām, jo var aizkabināties uz ierīces kustīgiem elementiem.
Jālieto putekļu izsūkšanas ierīci vai putekļu tvertnes, kad ierīce ir ar tām apgādāta. Jākontrolē, vai tādas ierīces ir pareizi pievienotas. Putekļu izsūkšanas ierīce atļauj samazināt bīstamību veselībai.

Elektriskas ierīces lietošana
Nedrīkst pārslogot elektrisko ierīci. Jālieto ierīci, kura ir pareiza noteiktai darbībai. Pareiza ierīces izvēlēšana atļauj strādāt efektīvāk un drošāk.
Nedrīkst lietot elektrisko ierīci, kad ir bojāts elektrisks slēdzējs. Ierīce, kuru nevar kontrolēt ar elektrisko slēdzēju, ir bīstama un jābūt atdota remontam.
Atslēgt kontaktdakšu no ligzdas pirms regulēšanas, aksesuāru mainīšanas un ierīces glabāšanas. Tas var sargāt no ierīces gadījuma ieslēgšanas.
Glabāt ierīci bērniem nepieejamā vietā. Neatļaut strādāt ar ierīci neapmācītiem cilvēkiem. Elektriska ierīce var būt bīstama neapmācīta personāla rokās.
Nodrošināt pareizu ierīces konservāciju. Kontrolēt ierīces neatbilstību un atstarpes. Kontrolēt, vai ierīces elementi nav bojāti. Bojājumu konstatēšanas gadījumā to jāsaremontē pirms elektriskas ierīces lietošanas. Daudz nejaušību var notikt pēc nepareizas ierīces konservācijas.
Griezīgo ierīci jātur tīrībā un uzasinātā stāvoklī. Pareiza griezīgas ierīces konservācija atļauj vieglāk kontrolēt ierīci darba laikā.
Lietot elektrisko ierīci un aksesuāru saskaņā ar šo instrukciju. Lietot paredzēto ierīci, ievērošot darba veidu un apstākļu. Ierīce lietota citā darbībā, nekā bija paredzēta, var būt par bīstamas situācijas iemeslu.

Remonti
Ierīci var remontēt tikai autorizētos servisos, kuri lieto oriģinālo rezerves daļu. Tas var nodrošināt pareizu lietošanas drošību.
EKSPLUATĀCIJAS NOTEIKUMI

Nekādā gadījumā nedrīkst lietot ierīci ar sabojāto – kaut kādā veidā – elektrības vadu vai vada kontaktdakšu. Jā bojājumi ir konstatēti, sabojāto vadu var mainīt tikai autorizēts elektromontieris, un pēc elektrības vada mainīšanu jāveido pretuguns drošības efektivitātes kontroli.
Ierīci jāsavieno ar elektrības tiklu ~230 V / 50 Hz ar shēmas iezemējumu min. 6A.
Gadījumā, kad sūknis ir instalēts baseinos, dārza dīķos utt. vai drošības zonā, elektrības kontūrs jābūt apgādāts ar aizsargslēdzi

(RCBO) ar indikācijas strāvu min. 6A un diferenciālo strāvu ne lielāko nekā 30mA.
Sūknis nevar strādāt un būt pieslēgts pie elektrības tīklu, kad tvertnē, kur sūknis jābūt lietots, ir cilvēki vai dzīvnieki.
Sūkņa groza apkārtne jābūt tīra, lai nepiesārņot sūkšanas vadus.
Darba laikā sūknis jābūt iegremdēts ar savu augšējo virsmu vismaz 7 cm zem ūdens līmeni. Gadījumā, kad ūdens līmenis ir nokritis, sūknis automātiski izslēdzas.
Sūknis var būt pakārts tikai uz speciālo rokturi.
Sūknis jābūt novietots tikai plakanā virsmā.
Gadījumā, kad sūknis strādā akā, akas diametrs nevar būt mazāks nekā (40 x 40 x 50) cm.
Kaut kādi darbi, savienoti ar ierīces apkalpošanu vai konservāciju, var būt veidoti tikai ar izslēgto spriegumu.

SŪKŅA LIETOŠANA

Sūkni jātīra tikai ar tīra ūdens strāvu.
Stacionārā instalēšanā vismaz katros 3 mēnešos jākontrolē pludiņa ieslēdzēja darbības pareizumu. Ieslēdzēja aktivizēšanas punktu regulēšanu jāveido ar vada garuma mainīšanu. Lai to darīt, jāpārvieto iespīlēšanas spraugā vadu, kurš savieno sūkni ar ieslēdzēju, lai būtu saglābts minimālas iegremdēšanas noteikums. Elektrības vads nevar būt pārāk īss, jo tas var būt par nepareizo darbību iemeslu (piemērām, sausa darbība), kas var sabojāt sūkni.

KONSERVĀCIJA UN APSKATĪŠANA

UZMANĪBU! Pirms regulēšanai, tehniskai apskatīšanai un uzturēšanai jānoņem ierīces elektrības vadu no ligzdas. Pēc darbības jākontrolē elektroierīces tehnisko stāvokli, apskatīšot un vērtēšot: apvalku un rokturi, elektrības vadu ar kontaktdakšu un iztaisnotāju, kā arī - paplašināšanas vadus, aproču pogas darbību, ventilēšanas spraugas pārgājību, ogles sukas spīguļošanu, gultņu un transmisijas darbības skaņu, ierīces darba startu un darbības vienmērīgumu. Garantijas laikā lietotājs nevar demontēt elektroierīci un nevar mainīt nevienu daļu, jo tas veido garantijas zaudējumu. Visi nepareizumi piezīmēti ierīces darbā vai apskatīšanas laikā ir par signālu, lai veidot remontu servisā. Pēc darba beigšanu apvalku, ventilēšanas spraugas, pārslēdzi, papildu rokturi un ekrāni jātīra, piemēram, ar saspiestu gaisu (ar spiedienu ne vairāk nekā 0,3 MPa), otu vai sauso drānu, bez ķīmiskiem līdzekļiem un tīrīšanas šķidrumiem. Instrumentus un rokturus tīrīt ar sauso tīro drānu. Ja avārijas dēļ sūknis jānodod ražotāja servisa centrā, sūknis vispirms jāattīra no netīrumiem. Ražotājs patur tiesības nepieņemt netīru sūkni. Ņemiet vērā, ka netīrumu transportēšana var tikt reglamentēta ar atsevišķiem tiesību aktiem.

CHARAKTERISTIKA ZAŘÍZENÍ

Zatavovácí čerpadla jsou zařízením určeným na čerpání vody čisté a lehcé znečištěné z nádrží (np. malých bazénů, zahradních vodních nádrže, a pod.) v pracovním oběhu přerušovaným. Přípustná doba nepřetržitého provozování nesmí přesahnout 30 minut, pote práce je třeba přerušit na minimum 15 minut. V žadnym případě nepřípouští se čerpání těkutin jiných než voda, takovych jak oleje, benziny, rozpuštědla, kyseliny a alkálie, tuky a také voda znečištěná takovymí látky. Čerpaná voda nesmi obsahovat mechanického znečištění nebo jiných částic o podobě brusiva. Čerpání znečištěné vody je přípustné jenom v případě dodržení podmínek zvlaštní opatrnosti a nepřetržite kontroli během čerpání.

Pozor! Jakekoliv zastavení průtoku vody přes čerpadlo hrozí jeho zničením!

Správná, spolehlivá a bezpečná práce nářadí je závislá na správném provozování a proto:

Před zahájením práce s nářadím je třeba přečíst celý návod k použití a návod poté uschovat.

Dodavatel nenese odpovědnost za jakékoli škody a úrazy vzniklé v důsledku používání nářadí v rozporu s jeho určením a v důsledku nedodržování bezpečnostních předpisů a směrnic tohoto návodu. Používání nářadí v rozporu s jeho určením má za následek ztrátu práv uživatele z titulu záruky a z titulu neshody se smlouvou o prodeji.

PŘÍSLUŠENSTVÍ

Ve výrobním balení se náchazí čerpadlo výbavené nátrubkem pro upevňování hadice. Čerpadlo nema vodič (hadici) tlačení.

TECHNICKÉ PARAMETRY

Typ čerpadla		**YT-85349**
Parametr	**Měrná jednotka**	**Hodnota**
Jmenovité napětí	[V]	~230
Jmenovitý kmitočet	[Hz]	50
Jmenovitý výkon	[W]	400
Třída elektrické ochrany		I
Stupeň ochrany výstužení (IP)		IP68
Maximalní výkonnost	[dm^3/h]	12 000
Min. - Max. výška tlačení	[m]	3 - 7,5
Max. hloubka ponoření	[m]	5
Max. tplota vody	[°C]	35
Přípojení vody	[mm / ‘’]	50 / 2
Max. průměr mechanického zněčištění	[mm]	30
Obrysové rozměry (průměr x výška)	[mm]	160 x 340
Čistá váha	[kg]	14
Uroveň zapinání	[m]	apm. -0,5
Uroveň vypinání	[m]	apm. -0,07
Minimalní průřez šachty	[cm.]	40 x 40 x 50

Výška zvedání [m]	**Druh čerpadla**
	YT-85349
	Vydatnost [dm^3/h]
3	12 000
4	9 000
5	6 000
6	3 000
7	1 500
7,5	500

Pozor! K zajištění maximálního výkonu je třeba k čerpadlu připojit hadici, jejíž průměr odpovídá maximálnímu průměru přívodu vody.

VŠEOBECNÉ BEZPEČNOSTNÍ PODMÍNKY

POZOR! Přečíst všechny níže uvedené instrukce. Jejich nedodržování může vést k zasažení elektrickým proudem, požáru nebo úrazu. Pojem „elektrické nářadí” použitý v instrukcích se vztahuje na všechna nářadí poháněná elektrickým proudem bez ohledu na to, jestli jsou s přívodem nebo bez něho.

DODRŽOVAT NÍŽE UVEDENÉ INSTRUKCE

Pracoviště
Pracoviště je třeba udržovat dobře osvětlené a čisté. Nepořádek a špatné osvětlení mohou být příčinou nehod.
Není dovoleno pracovat s elektrickým nářadím v prostředí se zvýšeným rizikem výbuchu, kde se nacházejí hořlavé kapaliny, plyny nebo výpary. Elektrická nářadí vytvářejí jiskry, které při styku s hořlavými plyny nebo výpary mohou způsobit požár.

Dětem a nepovolaným osobám není dovolen přístup na pracoviště. Snížená pozornost může být příčinou ztráty kontroly nad nářadím.

Elektrická bezpečnost
Zástrčka elektrického přívodu musí lícovat se síťovou zásuvkou. Není dovoleno zástrčku přizpůsobovat. Není dovoleno používat žádné adaptéry pro přizpůsobení zástrčky do zásuvky. Nepřizpůsobovaná zástrčka lícující se zásuvkou snižuje riziko zasažení elektrickým proudem.
Vyhýbat se kontaktu s uzemněnými plochami jako potrubí, ohřívače a ledničky. Uzemnění těla zvyšuje riziko zasažení elektrickým proudem.
Není dovoleno vystavovat elektrické nářadí kontaktu s atmosférickými srážkami nebo vlhkostí. Voda a vlhkost, které se dostanou dovnitř elektrického nářadí, zvyšují riziko zasažení elektrickým proudem.
Nepřetěžovat napájecí kabel. Nepoužívat napájecí kabel k přenášení, připojování nebo odpojování zástrčky ze síťové zásuvky. Zamezit dotyku napájecího kabelu s teplem, oleji, ostrými hranami a pohyblivými předměty. Poškození napájecího kabelu zvyšuje riziko úrazu elektrickým proudem.
V případě práce mimo uzavřeného prostoru nutno používat prodlužovací kabel určený pro použití mimo uzavřeného prostoru. Použití náležitého prodlužovacího kabelu snižuje riziko zasažení elektrickým proudem.

Osobní bezpečnost
Pracuj, jen když jsi v dobré fyzické a psychické kondici. Soustřeď se na to, co děláš. Nepracuj, když jsi unavený nebo pod vlivem léků nebo alkoholu. Chvíle nepozornosti během práce může vést k vážným zraněním těla.
Používej prostředky osobní ochrany. Vždy si nasaď ochranné brýle. Používání prostředků osobní ochrany jako protiprachový respirátor, ochranná obuv, přilba a chrániče sluchu snižují riziko vážných úrazů.
Zabraň náhodnému zapnutí nářadí. Před připojením nářadí k elektrické síti se ubezpeč, že elektrický spínač je v poloze „vypnuto". Držení nářadí s prstem na spínači nebo připojování elektrického nářadí, když je spínač v poloze „zapnuto", může vést k vážným úrazům.
Před zapnutím elektrického nářadí odstraň všechny klíče a jiné nástroje, kterých bylo použito na jeho seřizování. Klíč ponechaný v rotujících elementech nářadí může způsobit vážné úrazy těla.
Udržuj rovnováhu. Po celou dobu udržuj náležité postavení. Umožní to jednodušší ovládnutí elektrického nářadí v případě neočekávaných situací během práce.
Používej ochranný oděv. Nepoužívej příliš volný oděv a bižutérii. Udržuj vlasy, oděv a pracovní rukavice mimo dosahu pohyblivých částí elektrického nářadí. Volný oděv, bižutérie nebo dlouhé vlasy se mohou zachytit do pohyblivých částí nářadí.
Používej odsávače prachu nebo zásobníky na prach, jestliže je nářadí tímto způsobem vybaveno. Postarej se o to, aby byly správně připojeny. Používání odsávače prachu snižuje riziko vážného poškození zdraví.

Používání elektrického nářadí
Elektrické nářadí nepřetěžuj. K dané práci používej jen nářadí k tomu určené. Správný výběr nářadí pro daný druh práce zabezpečí, že práce bude efektivnější a bezpečnější.
Nepoužívej elektrické nářadí, když nefunguje jeho síťový spínač. Nářadí, které nelze ovládat pomocí síťového spínače, je nebezpečné a je třeba ho odevzdat do opravy.
Vytáhni zástrčku z napájecí zásuvky před seřizováním, výměnou příslušenství nebo uložením nářadí. Tím se zabrání náhodnému zapnutí elektrického nářadí.
Nářadí přechovávej v místě, které je nepřístupné dětem. Nedovol, aby nářadí obsluhovaly osoby nevyškolené k jeho obsluze. Elektrické nářadí v rukou nevyškolené obsluhy může být nebezpečné.
Zabezpeč náležitou údržbu nářadí. Kontroluj nářadí z pohledu nepřizpůsobení a vůlí pohyblivých částí. Kontroluj, jestli není nějaký element nářadí poškozen. V případě zjištění nějakých závad je potřebné je před použitím elektrického nářadí opravit. Mnoho nehod je způsobených nesprávně udržovaným nářadí.
Řezné nástroje je potřebné udržovat čisté a nabroušené. Správně udržované řezné nástroje jsou během práce snadněji ovladatelné.
Používej elektrické nářadí a příslušenství v souladu s výše uvedenými instrukcemi. Používej nářadí v souladu s jeho určením a ber do úvahy druh a podmínky práce. Použití nářadí k jiné práci, než bylo projektováno, může zvýšit riziko vzniku nebezpečných situací.

Opravy
Nářadí dávej do opravy jen podnikům k tomu oprávněným, které používají výhradně originální náhradní díly. Tím bude

zajištěna náležitá bezpečnost práce elektrického nářadí.

PODMÍNKY POUŽIVÁNÍ

V žadnym případě nepřípusti se do práce čerpadla, ktere ma – v jakykoliv způsob – poškozený přípojovací kabel nebo zástrčku kabele. Vyměna poškozeného elektrického vodiče může být provedena jenom opravněným elektrikem, a po vyměnie elektrického vodiče musi být provedene měření činnosti protizasahové ochrany.
Čerpadlo je třeba přípojit na elektrickou síť ~230V/50 Hz z nulovaním obvodu (uzemnienim) min. 6 A.
Pokud čerpadlo je instalované v zahradních nádržích a pod. nebo v jejích okoli ochrany to obvod napájení musi být vybavený ve vypínač rozdílovo-proudový (RCBO) o jmenovitým proudu min. 6A a rozdílovým proudu nevětším než 30 mA.
Čerpadlo nemůže pracovat a být napájené na elektrickou síť, kdy v nádrží, ve ktere chceme jí používat se náchazi lidé nebo zvířata.
Okoli koše čerpadla musi být čisté, aby se nestalo, že vstupní kanály sací budou zacpaný.
Během práce čerpadlo musi být ponořené svoim horním povrchem nejmiň 7 cm níže zrcadla vody. Pokud hladina vody bude nížší čerpadlo automatický bude vypnute plovákovým vypínačem.
Čerpadlo může být zavěšované jenom za držadlo, ktere je k tomu určené.
Během provozování čerpadlo může stat na dně nádrže jenom na plochým a roviným povrchu.
Pokud čerpadlo pracuje ve studny, to průřez šachty nesmi být menší než (40 x 40 x 50) cm.
Během prac zvazaných z obsluhou a údržbou je vždy potřeba vyndat zástrčku ze síťové zásuvky.

DOPORUČENÍ TÝKAJÍCÍ POUŽIVÁNÍ

Čerpadlo je třeba očistit jenom proudem čisté vody.
Při stacionárním zařízení je třeba aspoň co 3 měsice skontrolovat správnost působení plovákového vypinače. Seřízování bodů zapinání plovákového vypinače je třeba realizovat změnou svobodné délky jeho kable. Proto je potřeba posunout ve svorkové mezeře na boku tělesa kabel spojující čerpadlo se spinačem do takového postavení, aby čerpadlo bylo ponořené minimalně pod zrcadlem vody.
Svobodná delka kable nesmi být přiliš mala, protože zařízení může pracovat nespravně (np. praca na sucho), a v nasledku čerpadlo bude zničené nebo poškozené.

ÚDRŽBA A PROHLÍDKY

POZOR! Veškeré činnosti zvazané z; výměnou příslušenství, seřízovaním apod, je potřeba realizovat při vypnutým napětí napájení nářadí, proto před zahajením těchto činnosti je potřeba odpojit zástrčku od elektrické sítě. Po ukončení práce je třeba skontrolovat technický stav elektonářadí prohlídkou a hodnocením: stojanu a rukojeti, elektrického vodiče včetně zastrčky a ohybání, působení elektrického spínače, průchodnosti ventilačních mezer, jiskření kartáčů, hlasitosti práce ložisek a převodovek, spouštění a rovnoměrnosti práce. Během záruční doby používatel nesmi demontovat elektronářadí, ani měnit veškere provozní jednotky nebo součásti, protože může stratit narok na záruku. Veškere nespravnosti zjištěne během prohlídky, nebo provozování, jsou signalem pro provedení opravy v záručním servisu. Po ukončení práce, stojan, ventilační mezery, přepínače, dodatečnou rukojeť a ochrany je třeba očistit, například proudem vzduchu (o tlaku maximum 0,3 MPa), štětcem nebo suchým hadříkem bez použití chemických prostředků a čisticích kapalin. Nářadí a rukojeť očistit suchým čistým hadříkem. Pokud porucha čerpadla bude vyžadovat servisní zásah, nejprve čerpadlo důkladně očistěte od nečistot. Výrobce si vyhrazuje právo nepřevzít znečištěné čerpadlo. Všimněte si, že přeprava nečistot může podléhat jiným právním úpravám.

CHARAKTERISTIKA ZARIADENIA

Zaplavovácí čerpadla jsou zariadeniem určeným na čerpanie vody čisté i ľahko znečistiené z nádrži (np. malých bazénov, záhradných vodních nádrži, apod.) v pracovným obehu prerušovaným.Prípustná doba nepretržitého provozovánia nesmi presahnuť 30 minut, pote praci je treba prerušiť na minimum 15 minut. V žadnem prípade neprípousti sa čerpanie tekutin iných než voda, takovych ako su oleje, benziny, rozpúšťadla, kyseliny i zásady, tuky, aj voda znečistiená takovymí substanci. Čerpaná voda nesmi obsahovať mechanické znečistenia buď iné čiastky o podobe brúsiva. Čerpanie znečistiené vody je prípustné jenom v prípade dodržania podmienek zvláštné opatrnosti i nepretržite kontroli počas čerpania.

Pozor! Akýkoľvek zastavenie preplávania vody pres čerpadlo hrozí jeho zničeniem!

Správna, spoľahlivá a bezpečná práca náradia je závislá na náležitom prevádzkovaní, preto:

Pred zahájením práce s náradím je potrebné prečítať celý návod na použitie a uschovať ho pre neskoršie použitie.

Dodávateľ nenesie zodpovednosť za akékoľvek škody a úrazy, ktoré vznikli v dôsledku používania náradia v rozpore s jeho určením, nedodržiavania bezpečnostných predpisov a smerníc tohto návodu. Používanie náradia v rozpore s jeho určením má za následok stratu práv užívateľa z titulu záruky a z titulu nezhody s kúpno-predajnou zmluvou.

PRÍSLUŠENSTVO

V vyrobným obalu sa nachazí čerpadlo vybavené nátrubkem pre upevňovánie hadic. Čerpadlo neje vybavené v hadicu pre tlačenie.

TECHNICKÉ PARAMETRY

Typ čerpadla		**YT-85349**
Veličina	**Merací jednotka**	**Hodnota**
Jmenovité napätie	[V]	~230
Jmenovitý kmitočet sietí	[Hz]	50
Jmenovitá sila	[W]	400
Trieda elektrické ochrany		I
Stupeň ochrany stojanu (IP)		IP68
Maximalná výkonnosť	[dm^3/h]	12 000
Min. - Max. výška tlačenia	[m]	3 - 7,5
Max. hĺbka ponorenia	[m]	5
Max. tplota vody	[°C]	35
Prípojenie vody	[mm / '']	50 / 2
Max. priemer mechanického znečistenia	[mm]	30
Obrysové rozmery (priemer x výška)	[mm]	160 x 340
Čistá váha	[kg]	14
Uroveň zapinania	[m]	apm. -0,5
Uroveň vypinánia	[m]	apm. -0,07
Minimalní prierez šachty	[cm.]	40 x 40 x 50

Výška zdvíhania [m]	**Druh čerpadla**
	YT-85349
	Výkonnosť [dm^3/h]
3	12 000
4	9 000
5	6 000
6	3 000
7	1 500
7,5	500

Pozor! Pre zaistenie maximálneho výkonu je potrebné k čerpadlu pripojiť hadicu, ktorej priemer zodpovedá maximálnemu priemeru prívodu vody.

VŠEOBECNÉ BEZPEČNOSTNÉ PODMIENKY

POZOR! Prečítať všetky nižšie uvedené inštrukcie. Ich nedodržiavanie môže byť príčinou úrazu elektrickým prúdom, požiaru alebo poškodenia zdravia. Pojem „elektrické náradie" použitý v inštrukciach sa týka všetkých zariadení poháňaných elektrickým

prúdom, a to súčasne buď s prívodom alebo bez prívodu elektrickej energie.

DODRŽIAVAŤ NIŽŠIE UVEDENÉ INŠTRUKCIE

Pracovisko

Pracovisko je potrebné udržiavať dobre osvetlené a v čistote. Neporiadok a slabé osvetlenie môžu byť príčinou nehôd.

S elektrickým náradím nie je dovolené pracovať v prostredí so zvýšeným rizikom výbuchu, s výskytom horľavých kvapalín, plynov alebo pár. Elektrické zariadenia vytvárajú iskry, ktoré v styku s horľavými plynmi alebo parami môžu spôsobiť požiar.

Nepovolaným osobám a deťom nie je dovolený prístup na pracovisko. Zníženie pozornosti môže mať za následok stratu kontroly nad náradím.

Elektrická bezpečnosť

Zástrčka elektrického prívodu musí pasovať do sieťovej zásuvky. Nie je dovolené zástrčku upravovať. Nie je dovolené používať žiadne adaptéry za účelom prispôsobenia zástrčky do zásuvky. Neupravovaná zástrčka, ktorá pasuje do zásuvky, znižuje riziko zasiahnutia elektrickým prúdom.

Vyhýbať sa kontaktu s uzemnenými plochami ako rúry, ohrievače a chladničky. Uzemnenie tela zvyšuje riziko zasiahnutia elektrickým prúdom.

Nie je dovolené vystavovať elektrické náradie kontaktu s atmosférickými zrážkami alebo s vlhkosťou. Voda a vlhkosť, ktoré sa dostanú do vnútra elektrického náradia, zvyšujú riziko zasiahnutia elektrickým prúdom.

Nepreťažovať napájací kábel. Nepoužívať napájací kábel na nosenie, pripojovanie a odpojovanie zástrčky zo sieťovej zásuvky. Zabrániť kontaktu napájacieho kábla s teplom, olejmi, ostrými hranami a pohyblivými predmetmi. Poškodenie napájacieho kábla zvyšuje riziko zasiahnutia elektrickým prúdom.

V prípade práce mimo uzavretých priestorov je potrebné používať predĺžovacie káble určené pre prácu mimo uzavretých priestorov. Použitie náležitého predĺžovacieho kábla znižuje riziko zasiahnutia elektrickým prúdom.

Osobná bezpečnosť

Pracuj, len ak si v dobrej fyzickej a psychickej kondícii. Sústreď sa na to, čo robíš. Nepracuj, ak si unavený alebo pod vplyvom liekov alebo alkoholu. Iba chvíľa nepozornosti počas práce môže zapríčiniť vážne úrazy.

Používaj prostriedky osobnej ochrany. Vždy si nasaď ochranné okuliare (určené pre daný druh práce). Používanie prostriedkov osobnej ochrany ako prachové respirátory, ochranná obuv, prilby a chrániče sluchu znižujú riziko vážnych úrazov.

Zabraň náhodnému zapnutiu náradia. Pred pripojením náradia k elektrickej sieti sa uisti, že elektrický spínač je v polohe „vypnuté". Držanie náradia s prstom na spínači alebo pripájanie elektrického náradia, keď je spínač v polohe „zapnuté", môže zapríčiniť vážne úrazy. **Pred zapnutím elektrického náradia odstráň všetky kľúče a iné nástroje, ktoré sa používali na jeho nastavenie.** Kľúč ponechaný na rotujúcich častiach zariadenia môže zapríčiniť vážne úrazy.

Udržuj rovnováhu. Po celý čas udržuj náležité postavenie. To umožní jednoduchšie ovládanie elektrického náradia v prípade neočakávaných situácií počas práce.

Používaj ochranný odev. Neobliekaj si voľný odev, nenos bižutériu. Udržuj vlasy, odev a pracovné rukavice v dostatočnej vzdialenosti od pohyblivých častí elektrického náradia. Voľný odev, bižutéria alebo dlhé vlasy sa môžu zachytiť do pohyblivých častí náradia.

Používaj odsávače prachu alebo zásobníky na prach, pokiaľ je nimi náradie vybavené. Postaraj sa, aby boli správne pripojené. Použitie odsávania prachu znižuje riziko vážneho ohrozenia zdravia.

Prevádzkovanie elektrického náradia

Elektrické náradie nepreťažuj. Pre danú prácu používaj správne náradie. Správny výber náradia pre danú prácu zabezpečí, že práca bude produktívnejšia a bezpečnejšia.

Nepoužívaj elektrické náradie, ak nefunguje jeho sieťový spínač. Náradie, ktoré sa nedá ovládať pomocou sieťového spínača, je nebezpečné a je potrebné odovzdať ho do opravy.

Pred nastavovaním, výmenou príslušenstva alebo uskladnením náradia odpoj zástrčku z napájacej zásuvky. Zabráni sa tak náhodnému zapnutiu elektrického náradia.

Náradie uskladňuj na mieste neprístupnom pre deti. Nedovol, aby s náradím pracovali osoby nezaškolené pre jeho obsluhu. Elektrické náradie v rukách nezaškolenej obsluhy môže byť nebezpečné.

Zabezpeč náležitú údržbu náradia. Kontroluj náradie po stránke neprispôsobení a vôľe pohyblivých častí. Kontroluj, či niektorá časť náradia nie je poškodená. V prípade zistenia závad je potrebné ich pred použitím elektrického náradia odstrániť. Veľa nehôd býva spôsobených nesprávne udržovaným náradím.

Rezné nástroje je potrebné udržiavať v čistote a naostrené. Správne udržované rezné nástroje sa počas práce jednoduchšie ovládajú.

Používaj elektrické náradie a príslušenstvo v súlade s vyššie uvedenými inštrukciami. Náradie používaj na účely, na ktoré je určené a vždy zohľadni druh a podmienky práce. Používanie náradia na iné práce, než na ktoré bolo projektované, môže zvýšiť riziko vzniku nebezpečných situácií.

Opravy
Opravy náradia zver len k tomu oprávneným firmám, ktoré používajú výhradne originálne náhradné diely. Tak bude zabezpečená náležitá bezpečnosť práce elektrického náradia.

PODMIENKY POUŽIVÁNIA

V žadnym prípade neprípusti sa do práce čerpadla, ktere ma – v akýkoľvek spôsob – poškozený prípojovací kabel buď zástrčku kabele. Vymena poškozeného elektrického vodiče môže byť provedena jenom opravneným elektrotechnikem!
Po vymenie elektrického vodiče musi byť urobene meranie činnosti protizasahové ochrany.
Zariadenie je treba prípojiť na elektricku sieť ~230V/50 Hz z nulovaniem obvodu (uzemneniem) min. 6 A.
Ak čerpadlo je instalované v zahradných nádržech a pod. buď v jejích teritórium ochrany to obvod napájenia musi byť vybavený ve vypínač rozdielovo-prúdový (RCBO) o jmenovitým prúdu min. 6A i rozdielovým prudu maximum 30 mA.
Čerpadlo nemůže pracovať i byť napájené na elektrickou sieť, ak v nádrže, ve ktere chceme jí používať sa náchazi ľudia alebo zviera. Okoli koše čerpadla musi byť čisté, aby sa nestalo, že vstupné kanály nasávací budu zapchané.
Počas prace čerpadlo musi byť ponorené svoim horným povrchem nejmiň 7 cm poniže zrkadla vody.
Ak hladina vody bude poníže, to čerpadlo automatický bude vypnuté plavákovým vypínačem.
Čerpadlo môže byť zavešované len za držadlo, ktere je k tomu určené.
Počas provozovania čerpadlo môže spočivať len na ploským i hladkým povrchu.
Ak čerpadlo pracuje ve studny, to prierez šachty nesmi byť menší než (40 x 40 x 50) cm.
Počas prac zvazaných s obsluhou i údržbou je vždycky potreba vyndať zástrčku z sieťové zásuvky.

ODPORUČENÍ TÝKAJÚCÍ POUŽIVANIA

Čerpadlo je treba očistiť jenom prúdem čisté vody.
V prípade stacionarneho zariadenia je treba prinajmenej co 3 mesiace skontrolovať bezúhonnosť pôsobenia plavákového vypinača. Regulaciu bodov zapinánia plavákového vypinača je treba realizovať zmenou svobodné dľžky jeho kable. Preto ve svorkové štrbinie z boku stojana je potreba posunuť kabel spojujúcí čerpadlo se spinačem do takového postavenia, aby čerpadlo bylo ponorené minimum pod zrkadlem vody.
Voľná dľžka kable nesmi byť príliš mala, pretože zariadenie môže pracovaťt nespravne (np. praca na sucho), a v nasledku čerpadlo bude moci byť zničené alebo poškozené.

ÚDRŽBA I PREHLIADKY

POZOR! Všetké činnosti svazané z; výmenou príslušenstva, regulaciu apod, je potreba realizovať pri vypnutým napätiu napájenia náradí, preto pred zahajeniem techto činnosti je potreba odpojiť zástrčku od elektrické sietí. Po ukončení prace je treba skontrolovať technický stav elektonáradí prehlídkou i hodnocením: stojanu i rukojeti, elektrického vodiče vrátane zastrčky a ohybání, pôsobení elektrického spínača, prôchodnosti ventilačních štrbin, iskrenie kartáčov, hlasitosti ložisek a převodovek, uvádzania do pohybu a rovnomernosti prace. Počas záručného obdobia používateľ nesmi demontovať elektronáradí, ani meniť provozné jednotky alebo súčiasti, pretože môže stratiť narok na záruku. Všetké nespravnosti zjištené počas prehliadky, alebo provozovánia, su signalem pre provedení opravy v záručném servisu. Po ukončení prace, stojan, ventilačné šterbiny, prepínače, dodatečnou rukoväť a ochrany je treba očistiť, napríklad prúdem vzduchu (o tlaku maximum 0,3 MPa), štetcem alebo suchou handrou bez použití chemických prostredkov a čisticích tekutin. Náradí a rukoväť očistiť suchou čistou handrou. Ak si porucha čerpadla bude vyžadovať servis, najprv čerpadlo dôkladne očistite od nečistôt. Výrobca si vyhradzuje právo neprevziať znečistené čerpadlo. Pamätajte na to, že preprava nečistôt môže podliehať iným právnym úpravám.

A BERENDEZÉS JELLEMZŐI

A búvárszivattyú és enyhén szennyezett víz tartályokból (pl. kisebb medencékből, kerti tavakból, stb.) való nem folyamatos üzemmódú szivattyúzására szolgál. A megengedett folyamatos munkaidő nem haladhatja meg a 30 percet, amely után a munkát 15 percig szüneteltetni kell. Semmi esetre sem szabad a vízen kívül más folyadékot, mint pl. olajat, benzint, oldószereket, savakat, lúgokat,Z zsírokat, valamint ezekkel szennyezett vizet szivattyúzni. A szivattyúzandó víz mechanikus szennyeződéseket, vagy más koptató jellegű részecskéket sem tartalmazhat. Szennyezett víz szivattyúzása csak rendkívüli óvatosság, és a szivattyúzás folyamatának folyamatos ellenőrzése mellett megengedett.

Figyelem! A vízátfolyás bármilyen okból történő megszakadása a szivattyú tönkremeneteléhez vezethet!

A készülék helyes, hibátlan és biztonságos üzemelése a helyes használatától függ, ezért:

A berendezés használatbevétele előtt el kell olvasni a teljes útmutatót, és be kell tartani az abban leírtakat.

A gyártó nem vállal felelősséget a berendezés nem rendeltetésszerű használata, illetve a biztonsági előírások és a jelen útmutató ajánlásainak be nem tartása miatt keletkező bárminemű kárért és sérülésért. A berendezés nem rendeltetésszerű üzemeltetésével a felhasználó egyben elveszti a garanciából és a nem szerződésszerű teljesítésből keletkező jogait is.

TARTOZÉKOK

A gyári csomagolásban a tömlő felerősítésére szolgáló csőcsonkkal ellátott szivattyú található. A szivattyúhoz nincs nyomóvezeték.

MŰSZAKI PARAMÉTEREK

A szivattyú típusa		**YT-85349**
Paraméter	**Mértékegység**	**Érték**
Névleges feszültség	[V]	~230
Névleges frekvencia	[Hz]	50
Névleges teljesítmény	[W]	400
Elektromos védelmi osztály		I
A test védelmi fokozata (IP)		IP68
Maximális teljesítmény	[dm^3/h]	12 000
Min. - Max. nyomómagasság	[m]	3 - 7,5
Max. merülési mélység	[m]	5
Max. vízhőmérséklet	[°C]	35
Vízes kötőidomok	[mm / '']	50 / 2
A mechanikus szennyeződések max. átmérője	[mm]	30
Befoglaló méretek (átmérő x mag.)	[mm]	160 x 340
Nettó tömeg	[kg]	14
Bekapcsolási szint	[m]	ok. -0,5
Kikapcsolási szint	[m]	ok. -0,07
Az akna minimális keresztmetszete	[cm.]	40 x 40 x 50

Emelési magasság [m]	**Szivattyútípus**
	YT-85349
	Teljesítmény [dm^3/h]
3	12 000
4	9 000
5	6 000
6	3 000
7	1 500
7,5	500

Figyelem! A maximális teljesítmény biztosítása érdekében a szivattyúhoz a vízcsatlakozó maximális átmérőjének megfelelő átmérőjű tömlőt kell csatlakoztatni.

ÁLTALÁNOS BIZTONSÁGI ELŐÍRÁSOK

FIGYELEM! Olvassa el az összes alábbi előírást. Az alábbiak be nem tartása áramütéshez, tűzvészhez illetve testi sérüléshez vezethet. A használati utasításokban használt „elektromos feszültség" fogalom minden árammal hajtott vezetékes, illetve vezeték nélküli berendezésekre vonatkozik.

MINDIG TARTSA BE AZ ALÁBBI UTASÍTÁSOKAT

Munkahely
A munkahely legyen mindig jól kivilágított és tiszta. A rendetlenség és a nem megfelelő világítás balesetek kiváltó okai lehetnek
Az elektromos készülékekkel soha ne dolgozzon gyúlékony folyadék, illetve gáz közelében, robbanásveszélyes környezetben. Az elektromos berendezések szikrákat szórhatnak, melyek gyúlékony gázokkal együtt tűzvészt okozhatnak.
Soha ne engedjen gyerekeket, illetve más hozzá nem értőket a munkahelyhez. Az összpontosítás elveszítésével elveszítheti a munkaeszköz feletti uralmát is.

Elektromos biztonság
Az elektromos tápvezeték csatlakozójának illeszkednie kell az elektromos aljzatba. Soha ne alakítsa át a csatlakozót. Soha ne használjon semmilyen adaptert a csatlakozónak az aljzatba való beillesztése érdekében. Nem módosított, az aljzatba illő csatlakozó csökkenti az áramütés kockázatát.
Mindig kerülje el a földelt felületekkel pl. csövek, fűtőtestek, hűtőszekrények stb. való érintkezést. A test földelése növeli az áramütés kockázatát.
Soha ne tegye ki az elektromos berendezést csapadék, illetve nedvesség hatásának. Az elektromos berendezésbe bekerülő víz és nedvesség növelik az áramütés kockázatát.
Soha ne terhelje túl az elektromos tápvezetéket. Soha ne használja az elektromos tápvezetéket berendezés hordozására, a csatlakozónak az elektromos aljzatba/ból be/kihúzására. Kerülje el az elektromos vezetéknek meleggel, olajjal, éles peremekkel illetve mozgó elemekkel való érintkezését. Az elektromos tápvezeték sérülései növelik az áramütés kockázatát.
A zárt helyiségen kívül zajló munka esetében kizárólagosan kültéri hosszabbítót használjon. A megfelelő hosszabbító használatával csökken az áramütés kockázata.

Személyvédelem
Csak jó lelki és fizikai állapotban álljon munkába. Mindig figyeljen arra, mit csinál. Soha ne dolgozzon, amikor túl fáradt, illetve gyógyszer vagy alkohol hatása alatt áll. Pillanatnyi figyelmetlenség komoly sérülésekhez vezethet.
Mindig alkalmazza a személyi védelem eszközeit. Mindig vegye fel a védőszemüveget. A személyvédelem eszközeinek: védőmaszkok, védőlábbeli, sisakok, illetve fülvédők használata jelentősen csökkenti a testi sérülések kockázatát.
Kerülje el a berendezés véletlen bekapcsolását. A berendezés az elektromos hálózatába való csatlakozása előtt mindig bizonyosodjon meg arról, hogy a kapcsológomb a „kikapcsolt" pozícióban van. Elektromos hálózatba való csatoláskor benyomott kapcsolási gomb illetve „bekapcsolt" pozícióba tartott kapcsológomb komoly testi sérülésekhez vezethet.
A pneumatikus rendszer bekapcsolása előtt tüntesse el az összes, a beállításához használt csavarhúzót és egyéb tárgyat. A mozgó elemeken felejtett kulcs komoly testi sérülésekhez vezethet.
Ügyeljen az egyensúlyra. Egész idő alatt tartsa fenn a megfelelő testhelyzetet. Munka közben kialakuló váratlan helyzetekben ez megkönnyíti a elektromos berendezés irányítását.
Használjon védőruhát. Ne hordjon laza ruházatot, illetve ékszert. Haját, ruházatát illetve munkakesztyűjét tartsa távol az elektromos berendezésétől. Laza ruházat, ékszer illetve hosszú haj beleakadhat a berendezés mozgó alkatrészeibe.
Amennyiben lehetséges használjon porelszívókat, illetve portárolókat. Ügyeljen a megfelelő, szabályos felszerelésére. Porelszívó használata csökkenti a komoly testsérülések előfordulási kockázatát.

Elektromos berendezés használata
Soha ne terhelje túl az elektromos berendezést. Mindig az adott munkához megfelelő eszközt használjon. A megfelelő munkaeszköz kiválasztása eredményesebb és biztonságosabb munkavégzéshez vezet.
Soha ne használja az elektromos berendezést, amennyibe nem működik a kapcsológombja. A berendezés, melyet nem tud szabályozni kapcsológombbal veszélyes, illetve javítandó.
A tartozékok cserélése és beállítása előtt illetve a berendezés eltárolása előtt húzza ki a csatlakozót az elektromos aljzatból. Ez lehetővé teszi az elektromos berendezés véletlenszerű bekapcsolásának elkerülését.
Az eszközt mindig a gyerekek elöl elzárt helyen tárolja. Soha ne hagyja, hogy a berendezést a használatában nem kiképzett emberek használják. A nem kiképzett személyzet kezében az elektromos eszköz veszélyes lehet.
Biztosítsa a berendezés megfelelő karbantartását. Ellenőrizze a nem tökéletesen illeszkedő, illetve túl laza mozgó részeket. Ellenőrizze, hogy a berendezés valamelyik alkatrésze nem sérült-e. Meghibásodás észlelése esetében még az elektromos berendezés használata megkezdése előtt javítsa ezt ki. A berendezés nem megfelelő karbantartása nagyon sok balesetnek okozója.
A vágó elemeket mindig tartsa élesen és tisztán. A megfelelően karbantartott vágóeszközöket munka közben könnyebben lehet irányítani. **Az elektromos berendezéseket és tartozékait csak a jelen használati utasításban foglaltak szerint használja. A berendezéseket mindig rendeltetésszerűen, munka körülményeit és fajtáját figyelembe véve használja.** A berendezések nem rendeltetésszerű használata növelheti a veszélyes helyzetek kialakulásának kockázatát.

Javítások
Az eszköz javításait kizárólagosan az erre jogosult, eredeti alkatrészeket használó szervizekben végeztesse. Ez garantálja

az elektromos berendezés biztonságos munkáját.

A HASZNÁLAT FELTÉTELEI

Semmi esetben sem szabad a szivattyút bármilyen módon sérült hálózati kábellel, vagy dugvillával használni. Abban az esetben, ha ilyen sérülés állapítható meg, akkor erre meghatalmazott személyzetnek a sérült alkatrészeket ki kell cserélnie, a csere után pedig el kell végezni az áramütés elleni védelem vizsgálatát.
A szivattyút 230V/50Hz A.C. nullázott és min. 6A áramköri biztosítású elektromos hálózatra kell kötni.
Ha a szivattyú fürdőmedencékbe, kerti tavakba, stb. vagy azok védővezetébe van beépítve, akkor az áramkört el kell látni 6A áramra és max. 30mA túláramra méretezett túláram kapcsolóval (RCBO).
A szivattyú nem működhet, és nem lehet az áramkörre kapcsolva, ha a tartályban, amelybe használni szándékozik emberek vagy állatok tartózkodnak.
A szivattyú kosarának környéke tiszta kell legyen, hogy a szívócsatornák nyílásai ne dugulhassanak el.
Működés közben a szivattyú felső felületének legalább 7 cm mélyen a vízszint alatt kell lennie. Ha a vízszint ezen érték alá süllyed, akkor a szivattyút az úszó kapcsoló önműködően kikapcsolja.
A szivattyút csak az erre a célra szolgáló akasztónál fogva lehet felakasztani.
A szivattyú csak lapos felületű tartályfenéken állhat.
Ha a szivattyú aknában működik, akkor az akna keresztmetszete nem lehet kisebb, mint (40 x 40 x 50) cm.
A szivattyú karbantartása vagy napi kezelése előtt a hálózati vezeték dugvilláját ki kell húzni a hálózati dugaljból.

A HASZNÁLATRA VONATKOZÓ AJÁNLÁSOK

A szivattyút csak tiszta vízsugárral szabad tisztítani.
Állandó beépítés esetén legalább 3 havonként ellenőrizni kell az úszókapcsoló helyes működését. Az úszókapcsoló kapcsolási pontjainak beállítását a szabad kábelhossz változtatásával kell elvégezni. Ebből a célból a test oldalán található szorítórésben a szivattyút a kapcsolóval összekötő vezetéket olyan helyzetbe kell eltolni, hogy teljesítve legyen a szivattyú minimális víztükör alá merülésének feltétele. A szabad kábelhossz nem lehet túl kicsi, minthogy az a helytelen működés (pl. száraz futás) veszélyével, ennek következtében a szivattyú tönkremenetelével vagy sérülésével jár.

KARBANTARTÁS ÉS KONZERVÁLÁS

FIGYELEM! A beállítás, műszaki kezelés vagy karbantartás előtt a berendezés dugvilláját ki kell húzni az elektromos hálózat dugaljából. A munka befejezése után külső szemlevételezéssel ellenőrizni kell az elektromos berendezés műszaki állapotát, és meg kell ítélni: a testet és a fogantyút, a hálózati vezetéket a dugvillával és a megtörésgátlóval, az elektromos kapcsoló működését, a szellőző járatok átjárhatóságát, a szénkefék szikrázását, a csapágyak és áttételek hangosságát, gép beindulását és egyenletes működését. A garanciális időszakban a felhasználó nem szerelhet az elektromos berendezéshez, és nem is cserélhet ki semmiféle részegységet vagy tartozékot, mivel ez a garanciális jog elvesztésével jár. A szemrevételezésnél vagy a működés közben tapasztalt bármiféle rendellenesség jelzés arra, hogy a gépet szervizben meg kell javítani. A munka befejezése után a testet, a szellőző réseket, a kapcsolókat, a kiegészítő fogantyút és a védőburkolatot meg kell tisztítani légsugárral (max. 0,3 MPa nyomásúval), ecsettel vagy száraz ronggyal, vegyi anyagok és tisztítószerek használata nélkül. A berendezést és a fogantyúkat száraz ronggyal kell megtisztítani. Ha a hiba oka olyan, hogy szervizbe kell adni a szivattyút, azt előbb alaposan ki kell tisztítani a szennyeződésektől. A gyártó fenntartja magának a jogot, hogy ne fogadjon szennyezett szivattyút. Ügyelni kell rá, hogy a szennyeződés szállítása külön jogszabály hatálya alá tartozhat.

CARACTERISTCA UTILAJULUI

Pompele cufundate sunt pentru pomparea apei curate cât şi apei cu puţine impurităţi trasă din bazine (ochiuri de apă de grădină, etc.) cu ciclu de funcţionare întrerupt. Se recomandă ca pompa să lucreze continuu nu mai mult de 30 de minute, după care este necesară o întrerupere de 15 minute. In niciun caz nu se permite pomparea altor lichide în afară de apă, de exemplu uleiuri, benzină, solvenţi, acizi, baze, grăsimi, cât şi ape care conţin asemenea substanţe. Apa pompată nu poate să conţină imurităţi mecanice sau particule de materiale abrazive. Pompărea apei cu impurităţi este pemisă doar în cazul când se face sub supra-veghere atentă în tot timpul pompării.

Atenţie! Pompa trebuie să funcţioneze doar cu apă, funcţionarea pe uscat duce la defectarea ei!

Funcţionarea corectă, sigură şi fiabilitatea sculei depinde de exploatarea ei în modul caracteristic, deci:

Inainte de a utiliza utilajul trebuie citite instrucţiunile de desrvire şi păstrate pentru viitor.

In cazul că nu vor fi respectate înscrierile referitoare la regimul de protejare şi ale celor din prezenta instrucţiune furnizorul nu-şi asumă răspunderea. Utilizarea utilajului în dezacord cu destinaţia cât şi nerespectarea contractului de vânzare cumpărare, duce la perderea garanţiei uzufructuarului.

ECHIPAMENTUL POMPEI

In ambalaj, pompa este înzestrată doar cu ştuţul pentru furtun. Nu este furtun pentru apa presată de pompă.

CARACTERISTCI TEHNICE

Tipul pompei		**YT-85349**
Caracteristici	**Unitatea de măsură**	**Valoarea**
Tensiunea nominală	[V]	~230
Frecvenţa nominală	[Hz]	50
Puterea nominală	[W]	400
Clasa securităţii electrice		I
Gradul de apărare a carcasei (IP)		IP68
Debit maximal	[dm^3/h]	12 000
Innţimea minimală - maximală de presare	[m]	3 - 7,5
Adâncimea maximală de cufundare	[m]	5
Temperatura maximală a apei	[°C]	35
Racordul apei	[mm / '']	50 / 2
Diametrul maximal al. impurităţilor.	[mm]	30
Dimensiunile gabaritului (diametrul x înnălţimea)	[mm]	160 x 340
Greutatea neto	[kg]	14
Nivelul de conectare	[m]	ok. -0,5
Nivelul de deconectare	[m]	ok. -0,07
Diametrul minimal al. puţului	[cm.]	40 x 40 x 50

Innălţimea de ridicare [m]	**Tipul pompei**
	YT-85349
	Debit [dm^3/h]
3	12 000
4	9 000
5	6 000
6	3 000
7	1 500
7,5	500

Atentie! În scopul asigurării unei eficienţe maxime, ar trebui sa conectaţi la pompa un furtun cu un diametru egal cu diametrul maxim al conexiunii de apă.

CONDITII GENERALE DE SECURITATE

ATENTIE! Trebuie citite toate instrucţiunile de mai jos. Nerespectarea lor poate duce la electrocutae, la incendiu sau la leziuni. Noţiunea “sculă electrică” folosită în instrucţiuni se referă la toate sculele acţionate cu curent electric, atât cele alimentate cu energie prin cablu cât şi cele fără cablu.

TREBUIE RESPECTATE INSTRUCŢIUNILE DE MAI JOS

Locul de lucru
Locul de lucru trebuie întreţinut curat şi să fie bine iluminat. Dezordinea cât şi iluminarea insuficientă pot fi pricina accidentelor.
Nu se recomandă utilizarea sculelor electrice în mediu în care este mărit riscul exploziei, sau în mediu care conţine fluide inflamabile, gaze sau vapori. Sculele electrice generează scântei care, în contact cu gaze sau vapori inflamabili pot pricinui incendiu.
Evitaţi apropierea la locul de muncă a copiilor sau a altor persoane străine. In afară acest avertisiment fiţi foarte atenţi, deoarece pierderea concentraţiei poate pricinui pierdera controluluii asupra sculei.

Securitatea electrică
Sztecărul conductorului electric trbuie să corespundă cu priza electrică. Este interzisă modificarea ştecărului. Este interzisă modificarea ştecărului cu scopul de a fi adaptabil la priza electrică. Sztecărul ne modificat micşorează riscul electrocutării.
Evitaţi posibilitatea contactului cu cu obiecte cu împământare ca ţevi, radiatoare şi instalaţii frigorifere. Corpul omenesc împământat măreşte riscul electrocutării.
Se recomandă evitarea expunerii sculei electrice în contact cu percipitaţii atmosferice sau cu umezeala. Apa şi umezeala, care intră în interiorul sculei electrice măreşte riscul electrocutării.
Nu supraîncărcaţi conducta de alimentare electrică. Nu purtaţi scula ţinând-o de conducta de alimentare electrică, nu trageţi de conductă vrând să scoateţi ştecărul din priza de alimentare electrică. Evitaţi contactul conductei cu căldură, cu uleiuri, sau cu obiecte ascuţite şi elemente în mişcare. Defectarea conductei de alimentare măreşte riscul electrocutării.
In cazul efectuării lucrului în afara încăperilor trebuie să întrebuinţaţi conductori prelungitori destinaţi pentru întrebuinţarea lor afară. Intrebuinţarea conductorilor corespunzători micşorează riscul elctrocutării.

Securitatea personală
Apucă-te de lucru numai în bună condiţie fizică şi psihică. Fii precaut la ceace faci. Nu lucra atunci când eşti obosit sau sub influenţa medicamentelor sau a alcoolului. Cea mai mică neatenţie, în timpul lucrului, poate provoca leziuni serioase a corpului. **Intrebuinţează mijloace de protejare personală. Totdeauna puneţi ochelari de protecţie.** Intrebuinţarea mijloacelor de protejare personală, adică măşti respiratorii de protecţie, încălţăminte de protecţie, căşti şi antifoane pe urechi micşorează riscul leziunilor serioase ale corpului tău.
Evită întâmplătoarea punere în funcţiune a sculei. Inainte de a alimenta scula cu energie electrică verifică totdeauna dacă întrerupătorul este pe poziţia „deconectat". Tinând degetul pe întrerupătorul sculei sau punerea în funcţiune a sculei electrice atunci când întrerupătorul este pe poziţia „ conectat" poate duce la leziuni serioase ale corpului tău.
Inainte de a pune în funcţiune scula electrică dă la o parte toate cheile şi alte scule care au fost întrebuinţate la reglarea ei. Cheia lăsată pe elementele rotitoare ale sculei poate duce la leziuni serioase ale corpului tău.
Păstrează-ţi echilibrul. Tot timpul păstrează statura corespunzătoare. Această poziţie îţi va permite să stăpâneşti scula electrică în cazuri de situaţii de lucru neaşteptate.
Impbracă-te în haine de protejare. Nu te îmbrăca în haine largi şi cu bijuterii. Părul, îmbrăcămintea şi mănuşile să nu le apropii de piesele în mişcare ale sculei electrice. Imbrăcămintea largă, bijuteria sau părul lung se pot agăţa de piesele în mişcare ale sculei.
Intrebuinţează extractor de praf sau recipient pentru praf, dacă scula este înzestrată cu recipient. Imbină le corect. Utilizarea extractorului de praf micşorează riscul leziunilor serioase ale corpului tău.

Utlizarea sculei electrice
Nu supra încărca scula electrică. Utilizează scula corespunzătoare lucrului care trebuie să-l faci. Alegerea sculei corespunzătoare lucrului respectiv, asigură eficienţă şi siguranţă în timpul lucrului.
Nu întrebuinţa scula electrică, dacă întrerupătorul ei nu funcţionează corect. Scula, pe care nu o poţi verifica utilizând întrerupătorul alimentării electrice este foarte periculoasă deci trebuie dată la reparat.
Inainte de reglarea sculei, schimbarea accesoriilor sau la terminrea lucrului, deconectează conducta de alimentare. Scula electrică deconectată dela alimentare evită o neaşteptată, întâmplătoare punere în funcţiune.
Păstrează scula la loc neaccesil copiilor. Nu permite nimănui să lucreze cu scula electrică dacă nu este şcolarizat în ceace priveşte deservirea ei. Scula electrică poate fi foarte periculoasă în mâna cuiva ne şcolarizat.
Scula trebuie să fie întreţinută corespunzător. Verifică dacă scula este bine păsuită, nu are jocuri la piesele în mişcare. Verifică desemeni, dacă vreun element la scula electrică nu este defectat. In caz că vei constata vreun deranjament, el trebuie eliminat înainte de a utiliza scula. Multe accidente au avut loc din cauza întreţinerii ne corespunzătoare.
Sculele tăietoare trebuie întreţinute curate şi scuţite. Intreţinerea corespunzătoare a sculei tăietoare poate fi cu uşurinţă controlată în timpul lucrului.
Utilizează scula electrică şi accesoriile conform instrucţiunilor de mai sus. Utilizează sculele în conformitate cu destnaţia lor, având în vedere felul lucrului şi condiţiile de lucru. Intrebuinţarea sculelor la alt fel de lucrări decât la cele pentru care au

fost proiectate, măreşte riscul naşterii situaţiilor periculoase.

Reparaţiile
Repararea sculei trebuie executată numai de către ateliere autorizate, care au numai piese de schimb originale. In acest fel, este asigurată securitatea utilizării sculei electrice.

CONDITIILE DE EXPLOATARE

In nici un caz nu este voie de pus în funcţiune pompa la care se constată defectat conductorul electric sau fişa conductorului.
Este intrezisă reparaea conductei electrice sau a fişei defectate. In caz că veţi constata asemenea defecte conductorul electric defctat trebuie înlocuit cu altul nou de către persoane autorizate, iar după schimbarea conductorului electric trebuie verificat dacă el asigură protejarea antişoc electric..
Pompa trebuie alimentată cu tensiunea de ~ 230V/50 Hz cu legare la pământ sau la nul şi asigurarea circuitului cu siguranţă minimum de 6 A.
Dacă pompa este instalată în bazine amenajate pentru baie, eleşteuri de grădină etc. sau chiar în zona lor de protecţie, atunci circuitul de alimentare trebuie să fie dotat cu întrerupător de diferenţă – curent (RCBO) cu curent nominal de min.6A şi curent diferenţial de maximum 30 mA.
Pompa nu poate fi conectată la alimentarea cu tensiune atunci când în bazinul în care va funcţiona se află aoameni sau animale.
In vecinătatea coşului pompei trebuie să fie curat spre a evita astuparea canalelor de aspirare.
In timpul funcţionării pompa trebuie sa fie cufundată în aşa fel încât partea ei superioară să
fie cel puţin 7 cm sub oglinda apei. In cazul că diferenţa va fi mai mică decât cea arătată, funcţionarea
pompei va fi întreruptă de întreruptorul flotor.
Pompa poate fi agăţată doar de urechea special amenajată.
Pe fundul bazinului pompa trebuie să fie aşezată cu partea ei plată.
Dacă pompa funcţionează în fâtână, puţul trebuie să aibă cel puţin următoarele dimensiuni 40x40x50 cm
Inainte de a începe deservirea tehnică sau conservarea scoteţi fişa conductei de alimentare din priza cu tensiune electrică.

RECOMANDĂRI REFERITOR LA ÎNTREBUINŢARE

Pompa trebuie curăţată doar cu apă curată.
Dacă pompa este instalată staţionar, odată la 3 luni trebuie verificată corectitudinea funcţinării intrerupătorului flotor. Reglarea punctelor de acţionare a întreruptorului flotor se face schimbând lungimea nestânjenită a cablului întrerupătorului. Schimbarea lungimii conductorului se face deplasându-l în rostul de strângere de pe pompă, în aşa fel încât lungimea lui să corespundă cu condiţiile cufundării minimale faţă de oglinda apei.
Lungimea liberă acablului nu poate fi prea mică, deoarece funcţionarea întreruptorului poate provoca funcţionarea pompei pe uscat, deci defectarea sau chiar distrugerea pompei.

CONSERVAREA SI REVIZIILE

Atenţie! Inainte de a începe reglarea, deservirea tehnică sau conservarea scote fişa conductei de alimentare din priza cu tensiune electrică. După terminarea lucrului trebuie verificată starea tehnică a sculei electrice, aspectul ei exterior adică: carcasa şi mînierul, conductorul electric şi fişa lui, funcţionarea întrerupătorului electric, rosturile de trecerea aerului (ventilaţia), scâterierea periilor (cărbunilor), sonoritatea lagărelor şi angrenajului, pornirea şi corectitudinea funcţionării, In timpul garanţiei uzufructuarul nu poate anexa nimic la scula respectivă şi nici nu poate să schimbe nici un subansamblu, deoarece se pierde dreptul la garanţie. Dacă în timpul funcţionării vor fi constate necorectitudeni sau alte simptome neaşteptate, înseamnă că trebuie făcută revizia periodică la servis. După terminarea lucrului trebuie curăţată toată scula, rosturile de trecerea aerului, întreruptorii, mânierul şi scuturile de exemplu cu are comprimat cu o presiune nu mai mare de 0,3 Mpa, sau cu penson sau cu o cârpă uscată neântrebuinţând mijloace chimice şi lichide curăţătoare. Dacă pompa necesită service din partea producătorului, curățați bine pompa de toate impuritățile. Producătorul își rezervă dreptul de a respinge pompa dacă este murdară. Vă rugăm să rețineți că transportul impurităților poate fi supus unor reglementări legale speciale.

CARACTERISTICA DE LA HERRAMIENTA

Bombas hundibles su función es bombear agua limpia y levemente contaminada de tanques (por ejemplo piscinas pequeñas, pequeños estanques del jardín, etc.) en un ciclo de trabajo interrumpido. Tiempo aceptable del trabajo continuo es máximo 30 minutos, después de los cuales es menester interrumpir el trabajo por al menos 15 minutos. Bajo ninguna circunstancia se permite bombear líquidos otros que agua, como aceites, gasolina, disolventes, ácidos, álcali, grasas así como agua contaminada con tales sustancias. El agua bombeada no debe contener tampoco contaminantes mecánicos u otras partículas con características abrasivas. Bombear agua contaminada está permitido solamente con máximo cuidado y con un control continuo del proceso de bombear.

¡Atención! ¡Si por cualquier razón el agua deja de fluir por la bomba, ésta puede resultar estropeada!

El funcionamiento correcto, infalible y seguro de la herramienta depende de la operación correcta, y por lo tanto:

Antes de empezar a trabajar lea el manual de operación y guárdelo.

El proveedor de la herramienta no asume la responsabilidad de ningunos daños o lesiones ocurridos a causa del uso de la herramienta que no sea compatible con su objetivo o en el caso de que no se observen las recomendaciones de seguridad así como las recomendaciones del presente manual. Uso de la herramienta que no sea compatible con su objetivo resulta también en la perdida de los derechos de garantía.

EQUIPO DE LA HERRAMIENTA

La caja de fábrica contiene la bomba equipada con un conector para la manguera. La bomba no está equipada con el conducto (manguera) de bombeo.

PARAMETROS TECNICOS

Tipo de bomba		**YT-85349**
Parámetro	**Unidad de medición**	**Valor**
Tensión nominal	[V]	~230
Frecuencia nominal	[Hz]	50
Potencia nominal	[W]	400
Clase de protección eléctrica		I
Grado de protección del armazón (IP)		IP68
Eficiencia máxima	[dm^3/h]	12 000
Altura minima - máxima del bombeo	[m]	3 - 7,5
Inmersión máxima	[m]	5
Máxima temperatura del agua	[°C]	35
Conexión de agua	[mm / '']	50 / 2
Máximo diámetro de contaminantes mecánicos	[mm]	30
Dimensiones (diámetro x altura)	[mm]	160 x 340
Masa neto	[kg]	14
Nivel de encendido	[m]	aproximadamente -0,5
Nivel de apagado	[m]	aproximadamente -0,07
mínimo diámetro del pozo	[cm]	40 x 40 x 50

Altura de subida [m]	Tipo de bomba
	YT-85349
	Eficiencia [dm^3/h]
3	12 000
4	9 000
5	6 000
6	3 000
7	1 500
7,5	500

¡Atención! Para obtener el máximo rendimiento, a la bomba debe conectarse una manguera cuyo diámetro corresponda al diámetro máximo de la conexión del agua.

CONDICIONES GENERALES DE SEGURIDAD

¡ATENCIÓN! Lea todas las siguientes instrucciones. Si no se observan las instrucciones, existe el peligro del choque eléctrico, incendio o lesiones. La noción de „herramienta eléctrica" que se aplica en las instrucciones se refiere a todas las herramientas alimentadas con corriente eléctrica – tanto alámbricas como inalámbricas.

OBSERVENSE LAS SIGUIENTES INSTRUCCIONES

El lugar de trabajo
El lugar de trabajo debe ser bien iluminado y limpio. Desorden e iluminación débil pueden ser causas de accidentes.
No use herramientas eléctricas en condiciones de un riesgo elevado de explosión, cerca de líquidos o gases inflamables. Herramientas eléctricas generan chispas que pueden causar incendios en contacto con gases inflamables.
Evite el acceso de niños y personas no autorizadas al lugar de trabajo. Falta de concentración necesaria puede causar que pierda el control de la herramienta.

Seguridad eléctrica
El enchufe del cable eléctrico debe ser adecuado para el contacto. Queda prohibido modificar el enchufe y usar adaptadores para adecuar el enchufe al contacto. El enchufe no modificado que es adecuado para el contacto reduce el riesgo del choque eléctrico.
Evita el contacto con superficies conectados con tierra – pipas, calentadores y radiadores. Lo cual puede aumentar el riesgo del choque eléctrico.
No exponga las herramientas a precipitaciones o humedad. Agua y humedad que se filtren al interior de la herramienta eléctrica aumentan el riesgo del choque eléctrico.
No permita la sobrecarga del cable de alimentación. No use el cable de alimentación para cargar, conectar y desconectar el enchufe del contacto de la red eléctrica. Evita el contacto del cable de alimentación con objetos calientes, aceites, bordes afilados y elementos móviles. Defectos del cable de alimentación aumentan el riesgo del choque eléctrico.
En el caso del trabajo fuera de los interiores cerrados, use extensiones adecuados para tales trabajos. Aplicación de extensiones adecuadas reduce el riesgo del choque eléctrico.

Seguridad personal
Empiece el trabajo en buenas condiciones físicas y psíquicas. Ponga atención a lo que está haciendo. Evite el trabajo si está cansado o bajo influencia de medicinas o alcohol. Un momento de descuido durante el trabajo puede ser causa de lesiones graves.
Use medios de protección personal. Siempre use anteojos protectores. Uso de medios de protección personal como máscaras contra polvo, calzado protector, cascos y protectores del oído reduce el riesgo de lesiones graves.
Evite encender la herramienta por casualidad. Asegúrese que el interruptor eléctrico esta en la posición „apagado" antes de conectar la herramienta a la red eléctrica. Sujetar la herramienta con un dedo sobre el interruptor o conectarla cuando el interruptor está en la posición „encendido" puede ser causa de lesiones graves.
Antes de encender la herramienta eléctrica, remueva todas las llaves y herramientas de ajuste. Una llave en los elementos giratorios de la herramienta puede ser causa de lesiones graves.
Manténgase en equilibrio y todo el tiempo conserve una posición adecuada. Esto le permitirá controlar la herramienta eléctrica con más facilidad en el caso de situaciones imprevistas durante el trabajo.
Use ropa protectora. No se ponga ropa floja y bisutería. Mantenga el cabello, la ropa y los guantes lejos de los elementos móviles de la herramienta eléctrica. Ropa floja, bisutería o cabello largo pueden atorarse en los elementos móviles de la herramienta. **Use removedores o contenedores de polvo, si la herramienta está equipada con ellos. Conéctelos correctamente.** Uso de removedores de polvo reduce el riesgo de lesiones graves.

Uso de la herramienta eléctrica
No permita la sobrecarga de la herramienta eléctrica. Use la herramienta adecuada para el tipo de trabajo. Uso de herramientas adecuadas garantizará un trabajo más efectivo y más seguro.
No use la herramienta eléctrica si no funciona su interruptor. La herramienta que no se puede controlar por medio de su interruptor es peligrosa y debe repararse.
Desconecta el enchufe del contacto antes de cualquier ajuste, cambio de accesorios o almacenamiento de la herramienta. Eso permitirá evitar que la herramienta eléctrica se encienda casualmente.
Almacena la herramienta fuera del alcance se niños. No permita que trabajen con ella personas no capacitadas. La herramienta eléctrica puede ser peligrosa en las manos de tales personas.
Asegure mantenimiento adecuado de la herramienta. Controle la herramienta respecto al encaje y piezas móviles flojas. Revise si cualquier elemento de la herramienta no está dañado. Si se detectan defectos, es menester eliminarlos antes de que se use la herramienta eléctrica. Muchos accidentes son causados por un mantenimiento inadecuado de la herramienta.
Herramientas cortantes deben mantenerse limpios u afilados. Herramientas cortantes correctamente conservadas pueden controlarse con más facilidad durante el trabajo.

Use herramientas eléctricas y accesorios con acuerdo a las presentes instrucciones. Use las herramientas con acuerdo a su función tomando en cuenta el carácter y las condiciones del trabajo. Usar las herramientas para propósitos diferentes a los de su diseño puede aumentar el riesgo de situaciones peligrosas.

Reparaciones
Repare las herramientas solamente en talleres autorizados que usan refacciones originales. Esto garantizará la seguridad del trabajo con la herramienta eléctrica.

CONDICIONES DE FUNCIONAMIENTO

Bajo ninguna circunstancia se permite el funcionamiento de la bomba con un cable de alimentación o el enchufe estropeado de cualquier manera. Si se detectan defectos, el cable o el enchufe deben ser reemplazados con nuevos por personal autorizado. Después de haberse reemplazado, es menester realizar mediciones de eficiencia de la protección antifuego.
La bomba debe conectarse a la red eléctrica 230V/50Hz A.C. con tierra y protección del circuito mínimo 6A.
Si la bomba es instalada en piscinas, estanques de jardín, etc. o en un área protegida, entonces el circuito de alimentación debe estar equipado con un interruptor eléctrico diferencial (RCBO) de la corriente nominal mínimo 6A y la corriente diferencial máximo 30mA.
La bomba no puede trabajar y estar conectada a la red eléctrica si en el tanque donde va a ser utilizada se encuentran personas o animales.
El ambiente de la canasta de la bomba debe estar limpio para que no se bloqueen las entradas de los conductos de succión.
Durante el trabajo, la bomba debe estar sumergida con su superficie superior, al menos 7 cm. debajo del nivel de agua. Si el nivel de agua cae debajo de este valor, la bomba se apaga automáticamente por medio de un flotador.
La bomba puede suspenderse solamente con un gancho diseñado con este propósito.
La bomba puede descansar en el fondo del tanque solamente en una superficie plana.
Si la bomba está trabajando en un pozo, entonces el diámetro del pozo no debe ser menor que (40 x 40 x 50) cm.
Antes del mantenimiento de la bomba, es menester sacar el enchufe del cable de alimentación del contacto de la red eléctrica.

RECOMENDACIONES RELACIONADAS AL USO DE LA BOMBA

Limpie a bomba solamente con una corriente de agua limpia.
En el caso de instalación permanente, es menester al menos una vez en tres meses revisar si el flotador funciona correctamente. El ajuste de los puntos de activación del flotador debe ser realizado cambiando la longitud libre de su cable. Con este fin, mueva en el intersticio de un lado del armazón el cable de conexión entre la bomba y el flotador hasta ajustar la posición que garantice que se cumpla la condición de la inmersión mínima de la bomba debajo de la superficie de agua.
La longitud libre del cable no puede ser demasiado corta, ya que podría causar que la bomba no funcione correctamente (por ejemplo, trabajo seco) y consecuentemente la bomba podría quedar dañada o estropeada.

MANTENIMIENTO E INSPECCIONES

¡ATENCIÓN! Antes de empezar el ajuste, servicio técnico o mantenimiento, saque el enchufe de la herramienta del contacto de la red eléctrica. Habiendo terminado el trabajo, es menester revisar el estado técnico de la herramienta eléctrica por medio de un control externo y la evaluación de: el armazón y el mango, el cable eléctrico con el enchufe, el funcionamiento del interruptor eléctrico, los intersticios de ventilación, el chispear de los cepillos, el nivel de ruido de los cojinetes y las transmisiones, el arranque y la uniformidad del funcionamiento. Dentro del periodo de garantía, el usuario no puede desmantelar las herramientas eléctricas o cambiar sus partes ya que pierde de esta manera los derechos de garantía. Todas las irregularidades que se detecten durante una inspección o el trabajo implican la necesidad de reparar la herramienta en un taller especializado. Habiendo terminado el trabajo, es menester limpiar el armazón, los intersticios de ventilación, interruptores, el mango adicional y los protectores con aire comprimido (cuya presión de debe exceder 0,3 MPa) con una brocha o con un trapo seco sin usar sustancias químicas y líquidos limpiadores. Limpie las herramientas y los mangos con un trapo seco y limpio. Si se requiere que la falla de la bomba pase al servicio del fabricante, la bomba primero debe limpiarse completamente de impurezas. El fabricante se reserva el derecho de no aceptar la bomba contaminada. Tenga en cuenta que el transporte de residuos puede estar sujeto a regulaciones separadas.