GAX61B

POKRĘTŁO CZARNE DO GA....A, GA...C I GA...D. MONTAŻ ŚRUBOWY.



Przeznaczenie produktu			Pokrętła do rozłączników izolacyjnych
Seria produktu			GAX6
Właściwości mechaniczne			
Masa		g	73
Dane techniczne UL			
Norma UL			UL60947-4-1
Warunki otoczenia			
Temperatura pracy			
	min.	°C	-25
	maks.	°C	+55
Temperatura składowania			
	min.	°C	-40
	maks.	°C	+70
Maks. wysokość		m	3000
Odporność i zabezpieczenie			
Stopień ochrony IP od frontu			IP65
Stopień zanieczyszczenia			3
Wymiary [mm (in)]			

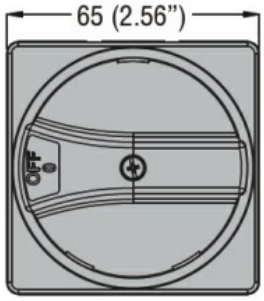

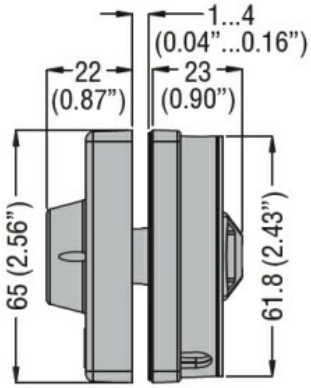

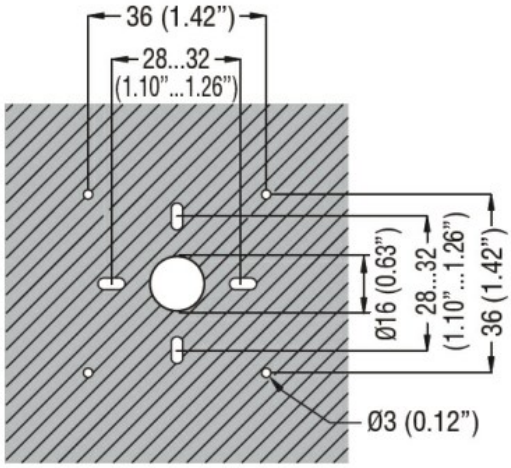

Certyfikaty i zgodność

Zgodność	
	CSA C22.2
	IEC/EN 60947-1
	IEC/EN 60947-3
	UL508
	UL98
Certyfikaty	
	cULus according to UL508 /CSA C22.2 n°14
	cULus according to UL98 / CSA C22.2 n°4
	EAC

The characteristics described in this document are subject to updates or modifications at any time. The descriptions, technical and functional information, illustrations and instructions in this brochure are purely illustrative, and are consequently not contractually binding

Klasyfikacja ETIM

ETIM 8,0	EC000230 - Pokrętło do wersji ze sprzęgłem

The characteristics described in this document are subject to updates or modifications at any time. The descriptions, technical and functional information, illustrations and instructions in this brochure are purely illustrative, and are consequently not contractually binding