BF0910A048

STYCZNIK 3 POLOWY, 9A W AC3, WBUDOWANY ZESTYK POMOCNICZY 1NO, 48VAC 50/60HZ



Przeznaczenie produktu			Stycznik mocy
Seria produktu			BF09
Właściwości styków			
Liczba pól		Nr.	3
Znamionowe napięcie izolacji Ui IEC/EN		V	690
Znamionowe napięcie udarowe Uimp		kV	6
Częstotliwość robocza			
	min.	Hz	25
	maks.	Hz	400
Prąd roboczy termiczny umowny Ith, IEC		A	25
Prąd roboczy Ie			
	AC-1 (≤40°C)	A	25
	AC-1 (≤55°C)	A	20
	AC-1 (≤70°C)	A	18
	AC-3 (≤440V ≤55°C)	A	9
	AC-4 (400V)	A	4.9
Znamionowa moc robocza AC-3 (T≤55°C)			
	230 V	kW	2.2
	400 V	kW	4.2
	415 V	kW	4.5
	440 V	kW	4.8
	500 V	kW	5.5
	690 V	kW	7.5
Znamionowa moc robocza AC-1 (T≤40°C)			
	230 V	kW	9.5
	400 V	kW	16
	500 V	kW	21
	690 V	kW	27
Maks. prąd Ie wg IEC w DC1 przy L/R ≤ 1 ms i 1 polu szeregowo			
	≤24 V	A	15
	48 V	A	13
	75 V	A	12
	110 V	A	6
	220 V	A	–
Maks. prąd Ie wg IEC w DC1 przy L/R ≤ 1 ms i 2 polach szeregowo			
	≤24 V	A	18
	48 V	A	18
	75 V	A	17
	110 V	A	12
	220 V	A	1
Maks. prąd Ie wg IEC w DC1 przy L/R ≤ 1 ms i 3 polach szeregowo			
	≤24 V	A	20
	48 V	A	20
	75 V	A	20
	110 V	A	15

The characteristics described in this document are subject to updates or modifications at any time. The descriptions, technical and functional information, illustrations and instructions in this brochure are purely illustrative, and are consequently not contractually binding

	220 V	A	10
Maks. prąd Ie wg IEC w DC1 przy L/R ≤ 1 ms i 4 polach szeregowo			
	≤24 V	A	20
	48 V	A	20
	75 V	A	20
	110 V	A	16
	220 V	A	12
Maks. prąd Ie wg IEC w DC3-DC5 przy L/R ≤ 15 ms i 1 polu szeregowo			
	≤24 V	A	10
	48 V	A	9
	75 V	A	8
	110 V	A	2
	220 V	A	–
Maks. prąd Ie wg IEC w DC3-DC5 przy L/R ≤ 15 ms i 2 polach szeregowo			
	≤24 V	A	13
	48 V	A	11
	75 V	A	10
	110 V	A	7
	220 V	A	2
Maks. prąd Ie wg IEC w DC3-DC5 przy L/R ≤ 15 ms i 3 polach szeregowo			
	≤24 V	A	15
	48 V	A	15
	75 V	A	13
	110 V	A	11
	220 V	A	6
Maks. prąd Ie wg IEC w DC3-DC5 przy L/R ≤ 15 ms i 4 polach szeregowo			
	≤24 V	A	15
	48 V	A	15
	75 V	A	15
	110 V	A	12
	220 V	A	7
Krótkotrwałe dopuszczalne natężenie prądu przez 10s (IEC/PN-EN 60947-1)		A	150
Bezpiecznik			
	gG (IEC)	A	25
	aM (IEC)	A	10
Zdolność załączania (wartość skuteczna)		A	90
Zdolność wyłączania przy napięciu			
	440 V	A	72
	500 V	A	72
	690 V	A	71
Rezystancja na pole (średnia wartość)		mΩ	2.5
Rozproszenie mocy na pole (średnia wartość)			
	Ith	W	1.6
	AC3	W	0.2
Moment obrotowy dokręcania zacisków			
	min.	Nm	1.5
	maks.	Nm	1.8
	min.	Ibin	1.1
	maks.	Ibin	1.5
Moment dokręcania zacisków cewki			
	min.	Nm	0.8
	maks.	Nm	1
	min.	Ibin	0.8

The characteristics described in this document are subject to updates or modifications at any time. The descriptions, technical and functional information, illustrations and instructions in this brochure are purely illustrative, and are consequently not contractually binding

		maks.	Ibin	0.74
Maks. liczba podłączonych jednocześnie kabli			Nr.	2
Przekrój przewodu				
	AWG/Kcmil			
		maks.		10
	Przekrój przewodu elastycznego bez końcówki			
		min.	mm²	1
		maks.	mm²	6
	Przekrój przewodu elastycznego z końcówką			
		min.	mm²	1
		maks.	mm²	4
	Przekrój przewodu elastycznego z izolowaną końcówką widełkową płaską			
		min.	mm²	1
		maks.	mm²	4
Osłona zacisków prądowych zgodna z IEC/EN 60529				IP20 po okablowaniu
Właściwości mechaniczne				
Pozycja montażowa				
		normalna		Płaszczyzna pionowa
		dozwolona		±30°
Montaż				Śruba/szyna DIN 35 mm
Masa			g	362
Przekrój przewodu				
	Przekrój przewodu AWG/kcmil			
		maks.		10
Właściwości styków pomocniczych				
Prąd termiczny umowny Ith			A	10
Oznaczenie PN-EN 60947-5-1				A600 - P600
Prąd roboczy AC15				
		230 V	A	3
		400 V	A	1.9
		500 V	A	1.4
Prąd roboczy DC12				
		110 V	A	5.7
Prąd roboczy DC13				
		24 V	A	5.7
		48 V	A	2.9
		60 V	A	2.3
		110 V	A	1.25
		125 V	A	1.1
		220 V	A	0.55
		600 V	A	0.2
Trwałość				
mechaniczna			cycles	20000000
elektryczna			cycles	2000000
Dane związane z bezpieczeństwem				
Poziom zapewnienia bezpieczeństwa B10d zgodny z PN-EN ISO 13489-1				
		obciążenie znamionowe	cycles	2000000
		obciążenie mechaniczne	cycles	20000000
Zestyki lustrzane zgodne z PN-EN 609474-4-1				Tak
Kompatybilność elektromagnetyczna				Tak
Działanie cewki AC				

The characteristics described in this document are subject to updates or modifications at any time. The descriptions, technical and functional information, illustrations and instructions in this brochure are purely illustrative, and are consequently not contractually binding

Napięcie znamionowe AC przy 50/60 Hz				V	48
Napięcie robocze AC					
	cewka 50/60 Hz przy 50 Hz				
		zadziałanie			
			min.	%Us	80
			maks.	%Us	110
		odpadanie			
			min.	%Us	20
			maks.	%Us	55
	cewka 50/60 Hz przy 60 Hz				
		zadziałanie			
			min.	%Us	85
			maks.	%Us	110
		odpadanie			
			min.	%Us	20
			maks.	%Us	55
Średni pobór cewki przy 20°C					
	cewka 50/60 Hz przy 50 Hz				
			rozruch	VA	75
			trzymanie	VA	9
	cewka 50/60 Hz przy 60 Hz				
			rozruch	VA	70
			trzymanie	VA	6.5
	cewka 60 Hz przy 60 Hz				
			rozruch	VA	75
			trzymanie	VA	9
Rozproszenie przy trzymaniu ≤20°C 50 Hz				W	2.5
Maks. częstotliwość cykli					
Operacje mechaniczne				cycles/h	3600
Czas działania					
Średni czas przy sterowaniu Us					
	W AC				
		Zamykanie NO			
			min.	ms	8
			maks.	ms	24
		Otwieranie NO			
			min.	ms	10
			maks.	ms	20
		Zamykanie NC			
			min.	ms	14
			maks.	ms	28
		Otwieranie NC			
			min.	ms	7
			maks.	ms	18
Dane techniczne UL					
Prąd pełnego obciążenia dla trójfazowego silnika AC przy					
			480 V	A	7.6
			600 V	A	0.375
Uzyskana wydajność mechaniczna przy					
	silnik jednofazowy AC				
			110/120 V	HP	0.75
			230 V	HP	2
	silnik trójfazowy AC				
			200/208 V	HP	3

The characteristics described in this document are subject to updates or modifications at any time. The descriptions, technical and functional information, illustrations and instructions in this brochure are purely illustrative, and are consequently not contractually binding

		220/230 V	HP	3
		460/480 V	HP	5
		575/600 V	HP	7.5
Zastosowanie ogólne				
	Stycznik			
		AC o zastosowaniu ogólnym, prąd	A	25
	Zestyki pomocnicze			
		AC napięcie	V	600
		AC prąd	A	10
		DC napięcie	V	250
		DC prąd	A	1
Ochrona przed zwarciem, 600 V				
	Wysoka niezawodność			
		Prąd zwarciowy	kA	100
		Klasyfikacja bezpiecznika	A	30
		Klasa bezpiecznika		J
	Standardowa niezawodność			
		Prąd zwarciowy	kA	5
		Klasyfikacja bezpiecznika	A	60
Klasyfikacja zestyków pomocniczych zgodnie z UL				A600 - P600
Warunki otoczenia				
Temperatura				
	Temperatura pracy			
		min.	°C	-50
		maks.	°C	70
	Temperatura składowania			
		min.	°C	-60
		maks.	°C	80
Maks. wysokość			m	3000
Odporność i zabezpieczenie				
Stopień zanieczyszczenia				3
Wymiary [mm (in)]				

The characteristics described in this document are subject to updates or modifications at any time. The descriptions, technical and functional information, illustrations and instructions in this brochure are purely illustrative, and are consequently not contractually binding

BF0910A048

STYCZNIK 3 POLOWY, 9A W AC3, WBUDOWANY ZESTYK POMOCNICZY 1NO, 48VAC 50/60HZ

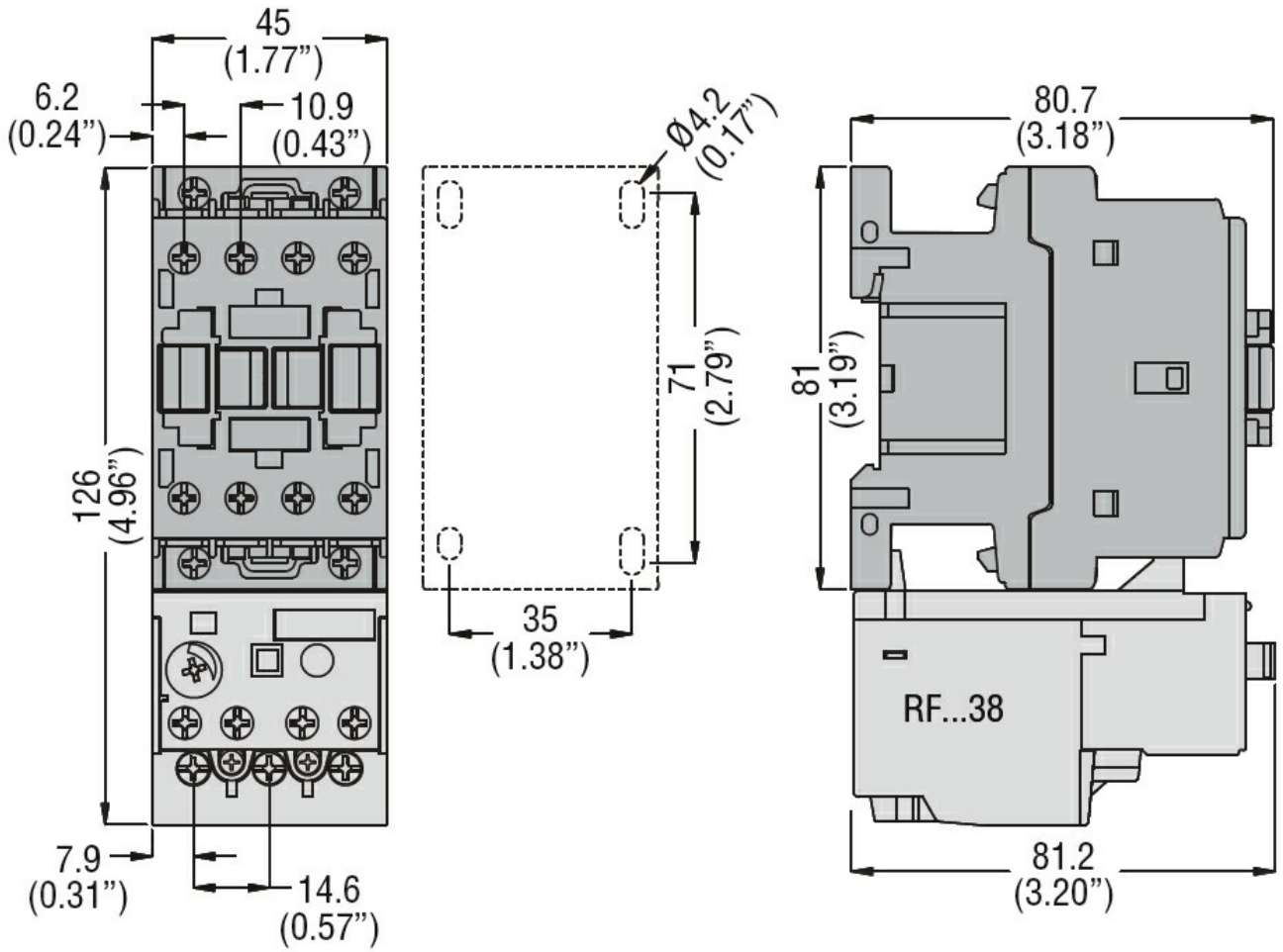

Schemat połączeń elektrycznych

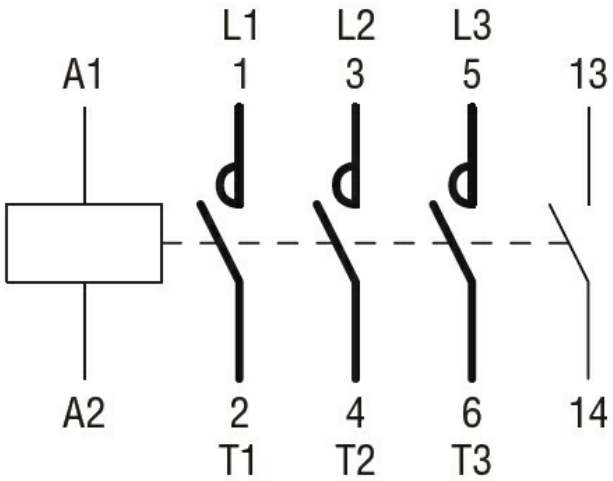

Certyfikaty i zgodność

Zgodność

CSA C22.2 n° 60947-1
CSA C22.2 n° 60947-4-1
IEC/EN/BS 60947-1
IEC/EN/BS 60947-4-1
UL 60947-1
UL 60947-4-1

Certyfikaty

CCC

The characteristics described in this document are subject to updates or modifications at any time. The descriptions, technical and functional information, illustrations and instructions in this brochure are purely illustrative, and are consequently not contractually binding

cULus	
EAC	

Klasyfikacja ETIM

ETIM 8,0	EC000066 - Stycznik AC

The characteristics described in this document are subject to updates or modifications at any time. The descriptions, technical and functional information, illustrations and instructions in this brochure are purely illustrative, and are consequently not contractually binding