BF230T4E230

STYCZNIK 4 POLOWY, 350A W AC1, CEWKA 100...250VAC/DC



Przeznaczenie produktu			Stycznik mocy
Seria produktu			BF230
Właściwości styków			
Liczba pól		Nr.	4
Znamionowe napięcie izolacji Ui IEC/EN		V	1000
Znamionowe napięcie udarowe Uimp		kV	8
Częstotliwość robocza			
	min.	Hz	25
	maks.	Hz	400
Prąd roboczy termiczny umowny Ith, IEC		A	350
Prąd roboczy Ie			
	AC-1 (≤40°C)	A	350
	AC-1 (≤55°C)	A	290
	AC-1 (≤70°C)	A	250
	AC-3 (≤440V ≤55°C)	A	230
	AC-4 (400V)	A	110
Znamionowa moc robocza AC-1 (T≤40°C)			
	230 V	kW	132
	400 V	kW	230
	500 V	kW	253
	690 V	kW	397
Maks. prąd Ie wg IEC w DC1 przy L/R ≤ 1 ms i 1 polu szeregowo			
	≤24 V	A	350
	48 V	A	350
	75 V	A	350
	110 V	A	145
	220 V	A	–
Maks. prąd Ie wg IEC w DC1 przy L/R ≤ 1 ms i 2 polach szeregowo			
	≤24 V	A	350
	48 V	A	350
	75 V	A	350
	110 V	A	270
	220 V	A	225
Maks. prąd Ie wg IEC w DC1 przy L/R ≤ 1 ms i 3 polach szeregowo			
	≤24 V	A	350
	48 V	A	350
	75 V	A	350
	110 V	A	270
	220 V	A	270
	330 V	A	225
Maks. prąd Ie wg IEC w DC1 przy L/R ≤ 1 ms i 4 polach szeregowo			
	≤24 V	A	350
	48 V	A	350
	75 V	A	350
	110 V	A	350

The characteristics described in this document are subject to updates or modifications at any time. The descriptions, technical and functional information, illustrations and instructions in this brochure are purely illustrative, and are consequently not contractually binding

	220 V	A	350
Maks. prąd Ie wg IEC w DC3-DC5 przy L/R ≤ 15 ms i 1 polu szeregowo			
	≤24 V	A	350
	48 V	A	350
	75 V	A	250
	110 V	A	135
	220 V	A	–
Maks. prąd Ie wg IEC w DC3-DC5 przy L/R ≤ 15 ms i 2 polach szeregowo			
	≤24 V	A	350
	48 V	A	350
	75 V	A	250
	110 V	A	225
	220 V	A	180
Maks. prąd Ie wg IEC w DC3-DC5 przy L/R ≤ 15 ms i 3 polach szeregowo			
	≤24 V	A	350
	48 V	A	350
	75 V	A	250
	110 V	A	250
	220 V	A	225
	330 V	A	180
Maks. prąd Ie wg IEC w DC3-DC5 przy L/R ≤ 15 ms i 4 polach szeregowo			
	≤24 V	A	350
	48 V	A	350
	75 V	A	250
	110 V	A	250
	220 V	A	225
	330 V	A	210
	460 V	A	180
Krótkotrwałe dopuszczalne natężenie prądu przez 10s (IEC/PN-EN 60947-1)		A	1840
Bezpiecznik			
	gG (IEC)	A	400
	aM (IEC)	A	250
Zdolność załączania (wartość skuteczna)		A	2300
Zdolność wyłączania przy napięciu			
	440 V	A	1840
	500 V	A	1472
	690 V	A	1296
Rezystancja na pole (średnia wartość)		mΩ	0.18
Rozproszenie mocy na pole (średnia wartość)			
	Ith	W	21
	AC3	W	9.3
Moment obrotowy dokręcania zacisków			
	min.	Nm	18
	maks.	Nm	18
	min.	lbin	159
	maks.	lbin	159
Moment dokręcania zacisków cewki			
	min.	Nm	0.8
	maks.	Nm	1
Osłona zacisków prądowych zgodna z IEC/EN 60529			IP00
Właściwości mechaniczne			
Pozycja montażowa			
	normalna		Płaszczyzna pionowa

The characteristics described in this document are subject to updates or modifications at any time. The descriptions, technical and functional information, illustrations and instructions in this brochure are purely illustrative, and are consequently not contractually binding

dozwolona			±30°
Montaż			Śruba
Masa		g	4000
Trwałość			
mechaniczna		cycles	10000000
elektryczna		cycles	1000000
Dane związane z bezpieczeństwem			
Poziom zapewnienia bezpieczeństwa B10d zgodny z PN-EN ISO 13489-1			
obciążenie znamionowe		cycles	1000000
Kompatybilność elektromagnetyczna			Tak
Działanie cewki AC			
Napięcie znamionowe AC przy 50/60 Hz, 60 Hz			
	min.	V	100
	maks.	V	250
Napięcie robocze AC			
cewka 50/60 Hz przy 50 Hz			
zadziałanie			
	min.	%Us	80 Us min
	maks.	%Us	110 Us max
odpadanie			
	maks.	%Us	≤70 Us min
cewka 50/60 Hz przy 60 Hz			
zadziałanie			
	min.	%Us	80 Us min
	maks.	%Us	110 Us max
odpadanie			
	maks.	%Us	≤70 Us min
Średni pobór cewki przy 20°C			
cewka 50/60 Hz przy 50 Hz			
	rozruch	VA	160…230
	trzymanie	VA	1.5...3.0
cewka 50/60 Hz przy 60 Hz			
	rozruch	VA	160…230
	trzymanie	VA	1.5...3.0
cewka 60 Hz przy 60 Hz			
	rozruch	VA	160…230
	trzymanie	VA	1.5...3.0
Rozproszenie przy trzymaniu ≤20°C 50 Hz		W	1.5...3.0
Działanie cewki DC			
Znamionowe napięcie sterujące DC			
	min.	V	100
	maks.	V	250
Napięcie robocze DC			
zadziałanie			
	min.	%Us	85 Us min
	maks.	%Us	110 Us max
odpadanie			
	maks.	%Us	≤70 Us min
Średni pobór cewki przy ≤20°C			
	zadziałanie	W	160…230
	trzymanie	W	1.5...3.0
Maks. częstotliwość cykli			
Operacje mechaniczne		cycles/h	1000

The characteristics described in this document are subject to updates or modifications at any time. The descriptions, technical and functional information, illustrations and instructions in this brochure are purely illustrative, and are consequently not contractually binding

Czas działania

Średni czas przy sterowaniu Us				
	W AC			
		Zamykanie NO		
			min.	ms 50
			maks.	ms 100
		Otwieranie NO		
			min.	ms 30
			maks.	ms 75

Dane techniczne UL

Uzyskana wydajność mechaniczna przy				
	silnik trójfazowy AC			
		200/208 V	HP	75
		220/230 V	HP	75
		460/480 V	HP	150
		575/600 V	HP	200
Zastosowanie ogólne				
	Stycznik			
		AC o zastosowaniu ogólnym, prąd	A	350
Ochrona przed zwarciem, 600 V				
	Wysoka niezawodność			
		Prąd zwarciowy	kA	100
		Klasyfikacja bezpiecznika	A	400
		Klasa bezpiecznika		J
	Standardowa niezawodność			
		Prąd zwarciowy	kA	10
		Klasyfikacja bezpiecznika	A	400
		Klasa bezpiecznika		RK5

Warunki otoczenia

Temperatura				
	Temperatura pracy			
			min.	°C -40
			maks.	°C 70
	Temperatura składowania			
			min.	°C -50
			maks.	°C 80
Maks. wysokość			m	3000

Odporność i zabezpieczenie

Stopień zanieczyszczenia	3

Wymiary [mm (in)]

The characteristics described in this document are subject to updates or modifications at any time. The descriptions, technical and functional information, illustrations and instructions in this brochure are purely illustrative, and are consequently not contractually binding

BF230T4E230

STYCZNIK 4 POLOWY, 350A W AC1, CEWKA 100...250VAC/DC

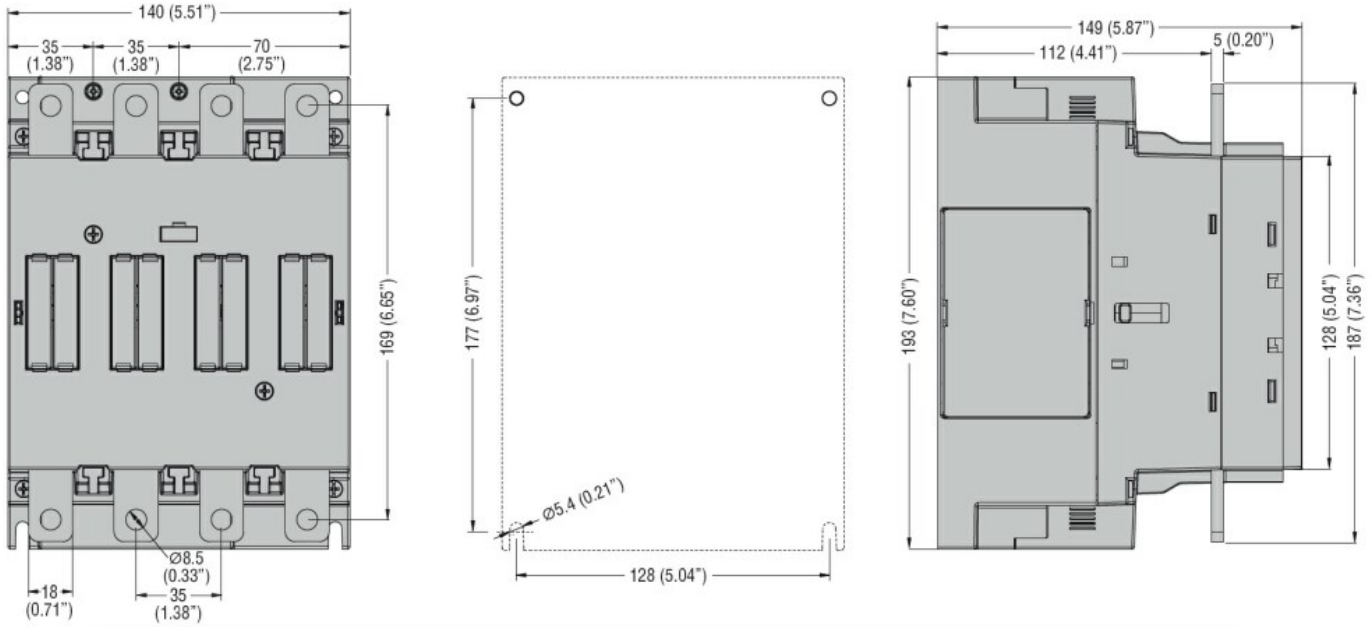

Schemat połączeń elektrycznych

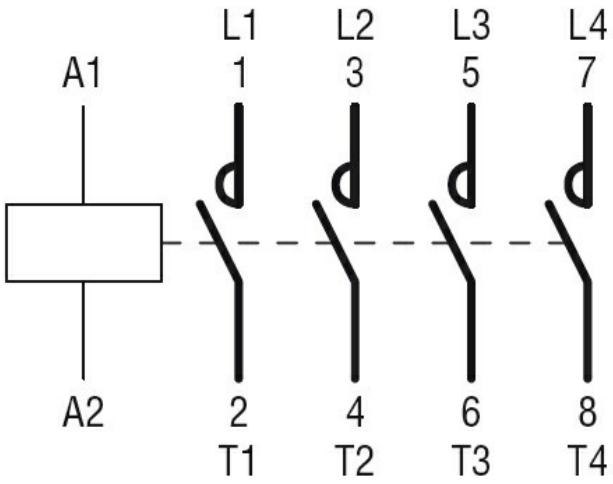

Certyfikaty i zgodność

Zgodność

CSA C22.2 n° 60947-1
CSA C22.2 n° 60947-4-1
IEC/EN/BS 60947-1
IEC/EN/BS 60947-4-1
UL 60947-1
UL 60947-4-1

Certyfikaty

cULus

Klasyfikacja ETIM

ETIM 8,0

EC000066 - Stycznik AC

The characteristics described in this document are subject to updates or modifications at any time. The descriptions, technical and functional information, illustrations and instructions in this brochure are purely illustrative, and are consequently not contractually binding