BF23000E024

STYCZNIK 3 POLOWY, 230A W AC3, CEWKA 24...60VAC/20...60VDC



Przeznaczenie produktu			Stycznik mocy
Seria produktu			BF230
Właściwości styków			
Liczba pól		Nr.	3
Znamionowe napięcie izolacji Ui IEC/EN		V	1000
Znamionowe napięcie udarowe Uimp		kV	8
Częstotliwość robocza			
	min.	Hz	25
	maks.	Hz	400
Prąd roboczy termiczny umowny Ith, IEC		A	350
Prąd roboczy Ie			
	AC-1 (≤40°C)	A	350
	AC-1 (≤55°C)	A	290
	AC-1 (≤70°C)	A	250
	AC-3 (≤440V ≤55°C)	A	230
	AC-4 (400V)	A	110
Znamionowa moc robocza AC-3 (T≤55°C)			
	230 V	kW	55
	400 V	kW	110
	415 V	kW	110
	440 V	kW	132
	500 V	kW	132
	690 V	kW	160
	1000 V	kW	110
Znamionowa moc robocza AC-1 (T≤40°C)			
	230 V	kW	132
	400 V	kW	230
	500 V	kW	253
	690 V	kW	397
Maks. prąd Ie wg IEC w DC1 przy L/R ≤ 1 ms i 1 polu szeregowo			
	≤24 V	A	350
	48 V	A	350
	75 V	A	350
	110 V	A	145
	220 V	A	–
Maks. prąd Ie wg IEC w DC1 przy L/R ≤ 1 ms i 2 polach szeregowo			
	≤24 V	A	350
	48 V	A	350
	75 V	A	350
	110 V	A	270
	220 V	A	225
Maks. prąd Ie wg IEC w DC1 przy L/R ≤ 1 ms i 3 polach szeregowo			
	≤24 V	A	350
	48 V	A	350
	75 V	A	350

The characteristics described in this document are subject to updates or modifications at any time. The descriptions, technical and functional information, illustrations and instructions in this brochure are purely illustrative, and are consequently not contractually binding

	110 V	A	270
	220 V	A	270
	330 V	A	225
Maks. prąd Ie wg IEC w DC1 przy L/R ≤ 1 ms i 4 polach szeregowo			
	≤24 V	A	350
	48 V	A	350
	75 V	A	350
	110 V	A	350
	220 V	A	350
Maks. prąd Ie wg IEC w DC3-DC5 przy L/R ≤ 15 ms i 1 polu szeregowo			
	≤24 V	A	350
	48 V	A	350
	75 V	A	250
	110 V	A	135
	220 V	A	–
Maks. prąd Ie wg IEC w DC3-DC5 przy L/R ≤ 15 ms i 2 polach szeregowo			
	≤24 V	A	350
	48 V	A	350
	75 V	A	250
	110 V	A	225
	220 V	A	180
Maks. prąd Ie wg IEC w DC3-DC5 przy L/R ≤ 15 ms i 3 polach szeregowo			
	≤24 V	A	350
	48 V	A	350
	75 V	A	250
	110 V	A	250
	220 V	A	225
	330 V	A	180
Maks. prąd Ie wg IEC w DC3-DC5 przy L/R ≤ 15 ms i 4 polach szeregowo			
	≤24 V	A	350
	48 V	A	350
	75 V	A	250
	110 V	A	250
	220 V	A	225
	330 V	A	210
	460 V	A	180
Krótkotrwałe dopuszczalne natężenie prądu przez 10s (IEC/PN-EN 60947-1)		A	1840
Bezpiecznik			
	gG (IEC)	A	400
	aM (IEC)	A	250
Zdolność załączania (wartość skuteczna)		A	2300
Zdolność wyłączania przy napięciu			
	440 V	A	1840
	500 V	A	1472
	690 V	A	1296
Rezystancja na pole (średnia wartość)		mΩ	0.18
Rozproszenie mocy na pole (średnia wartość)			
	Ith	W	21
	AC3	W	9.3
Moment obrotowy dokręcania zacisków			
	min.	Nm	18
	maks.	Nm	18
	min.	lbin	159
	maks.	lbin	159

The characteristics described in this document are subject to updates or modifications at any time. The descriptions, technical and functional information, illustrations and instructions in this brochure are purely illustrative, and are consequently not contractually binding

Moment dokręcania zacisków cewki				
		min.	Nm	0.8
		maks.	Nm	1
Osłona zacisków prądowych zgodna z IEC/EN 60529				IP00
Właściwości mechaniczne				
Pozycja montażowa				
		normalna		Płaszczyzna pionowa
		dozwolona		±30°
Montaż				Śruba
Masa			g	3000
Trwałość				
mechaniczna			cycles	10000000
elektryczna			cycles	1000000
Dane związane z bezpieczeństwem				
Poziom zapewnienia bezpieczeństwa B10d zgodny z PN-EN ISO 13489-1				
		obciążenie znamionowe	cycles	1000000
Kompatybilność elektromagnetyczna				Tak
Działanie cewki AC				
Napięcie znamionowe AC przy 50/60 Hz, 60 Hz				
		min.	V	24
		maks.	V	60
Napięcie robocze AC				
	cewka 50/60 Hz przy 50 Hz			
		zadziałanie		
		min.	%Us	80 Us min
		maks.	%Us	110 Us max
		odpadanie		
		maks.	%Us	≤70 Us min
	cewka 50/60 Hz przy 60 Hz			
		zadziałanie		
		min.	%Us	80 Us min
		maks.	%Us	110 Us max
		odpadanie		
		maks.	%Us	≤70 Us min
Średni pobór cewki przy 20°C				
	cewka 50/60 Hz przy 50 Hz			
		rozruch	VA	160…230
		trzymanie	VA	1.5...3.0
	cewka 50/60 Hz przy 60 Hz			
		rozruch	VA	160…230
		trzymanie	VA	1.5...3.0
	cewka 60 Hz przy 60 Hz			
		rozruch	VA	160…230
		trzymanie	VA	1.5...3.0
Rozproszenie przy trzymaniu ≤20°C 50 Hz			W	1.5...3.0
Działanie cewki DC				
Znamionowe napięcie sterujące DC				
		min.	V	20
		maks.	V	60
Napięcie robocze DC				
	zadziałanie			
		min.	%Us	85 Us min

The characteristics described in this document are subject to updates or modifications at any time. The descriptions, technical and functional information, illustrations and instructions in this brochure are purely illustrative, and are consequently not contractually binding

			maks.	%Us	110 Us max
	odpadanie				
			maks.	%Us	≤70 Us min
Średni pobór cewki przy ≤20°C					
			zadziałanie	W	160…230
			trzymanie	W	1.5...3.0
Maks. częstotliwość cykli					
Operacje mechaniczne				cycles/h	1000
Czas działania					
Średni czas przy sterowaniu Us					
	W AC				
		Zamykanie NO			
			min.	ms	50
			maks.	ms	100
		Otwieranie NO			
			min.	ms	30
			maks.	ms	75
Dane techniczne UL					
Uzyskana wydajność mechaniczna przy					
	silnik trójfazowy AC				
			200/208 V	HP	75
			220/230 V	HP	75
			460/480 V	HP	150
			575/600 V	HP	200
Zastosowanie ogólne					
	Stycznik				
		AC o zastosowaniu ogólnym, prąd		A	350
Ochrona przed zwarciem, 600 V					
	Wysoka niezawodność				
			Prąd zwarciowy	kA	100
			Klasyfikacja bezpiecznika	A	400
			Klasa bezpiecznika		J
	Standardowa niezawodność				
			Prąd zwarciowy	kA	10
			Klasyfikacja bezpiecznika	A	400
			Klasa bezpiecznika		RK5
Warunki otoczenia					
Temperatura					
	Temperatura pracy				
			min.	°C	-40
			maks.	°C	70
	Temperatura składowania				
			min.	°C	-50
			maks.	°C	80
Maks. wysokość				m	3000
Odporność i zabezpieczenie					
Stopień zanieczyszczenia					3
Wymiary [mm (in)]					

The characteristics described in this document are subject to updates or modifications at any time. The descriptions, technical and functional information, illustrations and instructions in this brochure are purely illustrative, and are consequently not contractually binding

BF23000E024

STYCZNIK 3 POLOWY, 230A W AC3, CEWKA 24...60VAC/20...60VDC

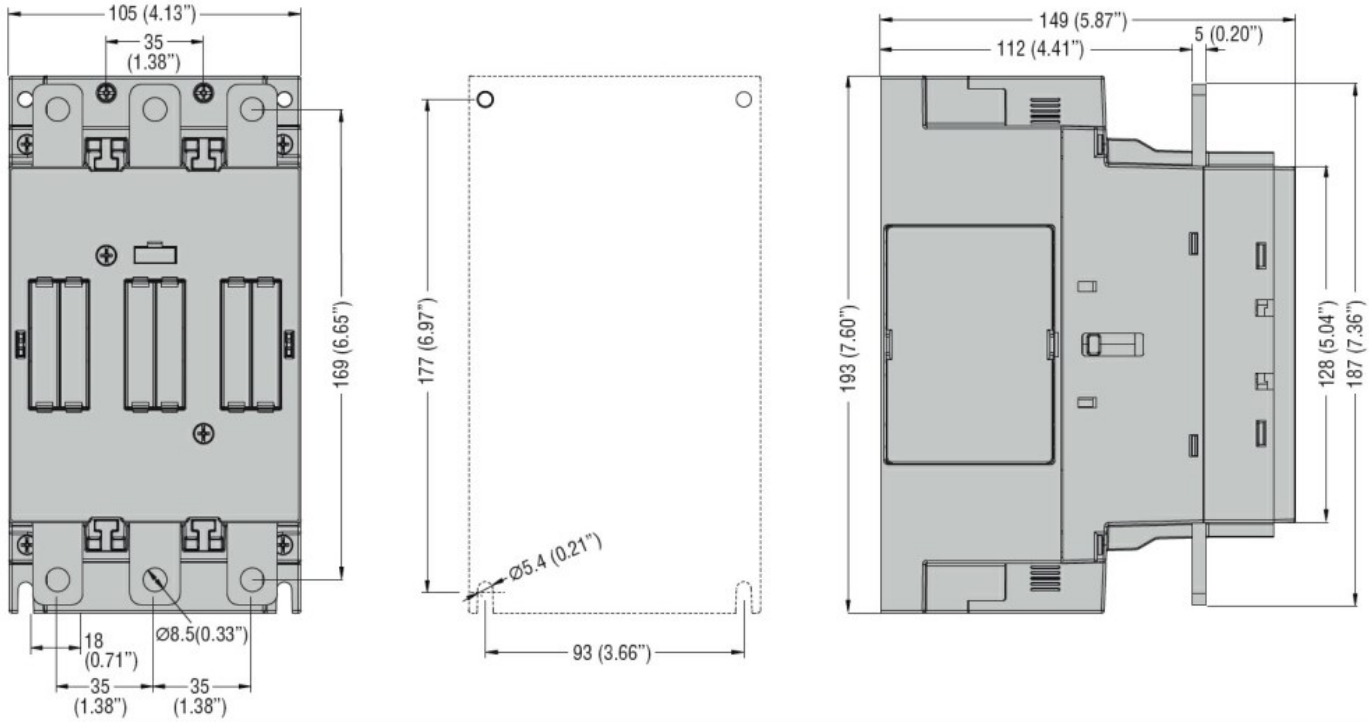

Schemat połączeń elektrycznych

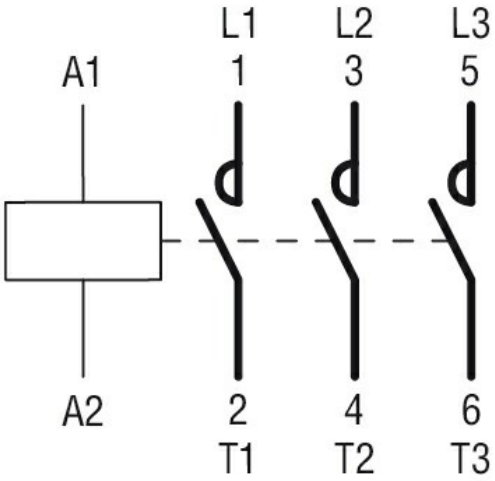

Certyfikaty i zgodność

Zgodność

	CSA C22.2 n° 60947-1
	CSA C22.2 n° 60947-4-1
	IEC/EN/BS 60947-1
	IEC/EN/BS 60947-4-1
	UL 60947-1
	UL 60947-4-1

Certyfikaty

cULus

Klasyfikacja ETIM

ETIM 8,0

EC000066 - Stycznik AC

The characteristics described in this document are subject to updates or modifications at any time. The descriptions, technical and functional information, illustrations and instructions in this brochure are purely illustrative, and are consequently not contractually binding