GAX82

ZESTAW 2 OSŁON ZACISKÓW, DO CZWARTEGO POLA GAX42063A…GAX42160A

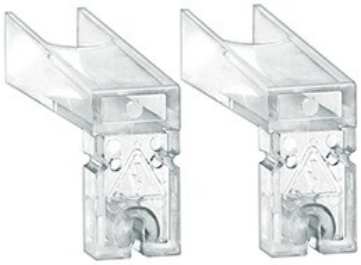

Wymiary [mm (in)]

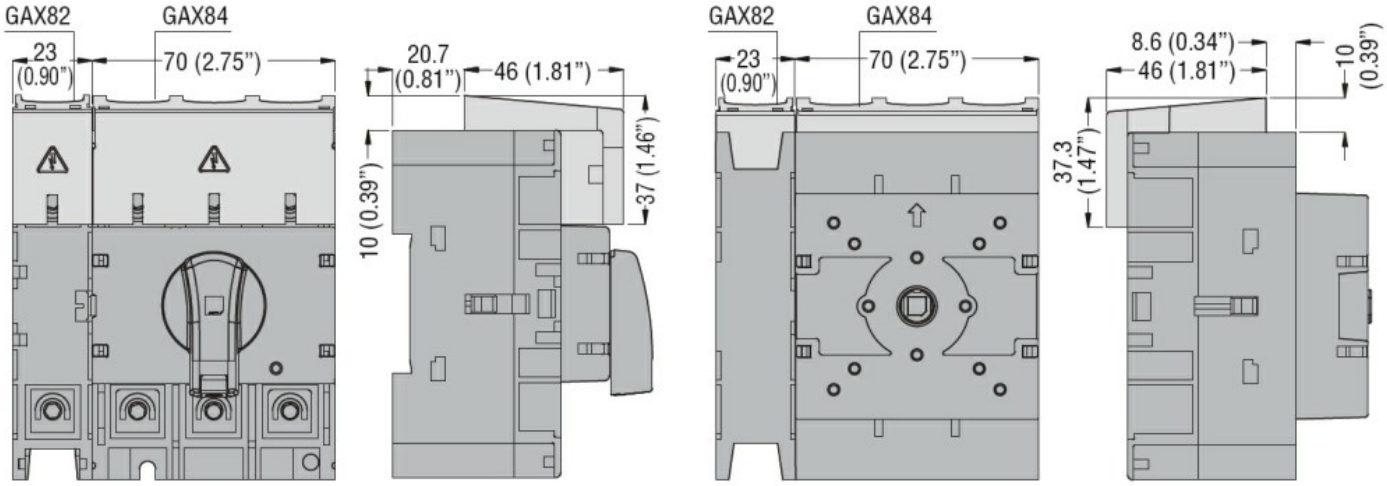

Certyfikaty i zgodność

Zgodność

CSA C22.2
IEC/EN 60947-1
IEC/EN 60947-3
UL508
UL98

Certyfikaty

cULus according to UL98 / CSA C22.2 n°4
EAC

Klasyfikacja ETIM

ETIM 8,0

EC002498 - Akcesoria/części zamienne do aparatury niskonapięciowej

The characteristics described in this document are subject to updates or modifications at any time. The descriptions, technical and functional information, illustrations and instructions in this brochure are purely illustrative, and are consequently not contractually binding