# BF26T2A230

STYCZNIK 4 POLOWY, 2NO+2NC, 45A W AC1, 230VAC 50/60HZ



| | | | |
|---|---|---|---|
| Przeznaczenie produktu | | | Stycznik mocy |
| Seria produktu | | | BF26 |
| **Właściwości styków** | | | |
| Liczba pól | | Nr. | 4 |
| Znamionowe napięcie izolacji Ui IEC/EN | | V | 690 |
| Znamionowe napięcie udarowe Uimp | | kV | 6 |
| Częstotliwość robocza | | | |
| | min. | Hz | 25 |
| | maks. | Hz | 400 |
| Prąd roboczy termiczny umowny Ith, IEC | | A | 45 |
| Prąd roboczy Ie | | | |
| | AC-1 (≤40°C) | A | 45 |
| | AC-1 (≤55°C) | A | 36 |
| | AC-1 (≤70°C) | A | 32 |
| | AC-3 (≤440V ≤55°C) | A | 26 |
| | AC-4 (400V) | A | 11.5 |
| Znamionowa moc robocza AC-1 (T≤40°C) | | | |
| | 230 V | kW | 17 |
| | 400 V | kW | 30 |
| | 500 V | kW | 37 |
| | 690 V | kW | 51 |
| Krótkotrwałe dopuszczalne natężenie prądu przez 10s (IEC/PN-EN 60947-1) | | A | 210 |
| Bezpiecznik | | | |
| | gG (IEC) | A | 50 |
| | aM (IEC) | A | 32 |
| Zdolność załączania (wartość skuteczna) | | A | 260 |
| Zdolność wyłączania przy napięciu | | | |
| | 440 V | A | 208 |
| | 500 V | A | 184 |
| | 690 V | A | 168 |
| Rezystancja na pole (średnia wartość) | | mΩ | 2 |
| Rozproszenie mocy na pole (średnia wartość) | | | |
| | Ith | W | 4 |
| | AC3 | W | 1.4 |
| Moment obrotowy dokręcania zacisków | | | |
| | min. | Nm | 2.5 |
| | maks. | Nm | 3 |
| | min. | Ibin | 1.8 |
| | maks. | Ibin | 2.2 |
| Moment dokręcania zacisków cewki | | | |
| | min. | Nm | 0.8 |
| | maks. | Nm | 1 |
| | min. | Ibin | 0.8 |
| | maks. | Ibin | 0.74 |
| Maks. liczba podłączonych jednocześnie kabli | | Nr. | 2 |


The characteristics described in this document are subject to updates or modifications at any time. The descriptions, technical and functional information, illustrations and instructions in this brochure are purely illustrative, and are consequently not contractually binding

| | | | | |
|---|---|---|---|---|
| Przekrój przewodu | | | | |
| | AWG/Kcmil | | | |
| | | maks. | | 6 |
| | Przekrój przewodu elastycznego bez końcówki | | | |
| | | min. | mm² | 2.5 |
| | | maks. | mm² | 16 |
| | Przekrój przewodu elastycznego z końcówką | | | |
| | | min. | mm² | 1 |
| | | maks. | mm² | 10 |
| | Przekrój przewodu elastycznego z izolowaną końcówką widełkową płaską | | | |
| | | min. | mm² | 1 |
| | | maks. | mm² | 10 |
| Osłona zacisków prądowych zgodna z IEC/EN 60529 | | | | IP20 po okablowaniu |
| **Właściwości mechaniczne** | | | | |
| Pozycja montażowa | | | | |
| | | normalna | | Płaszczyzna pionowa |
| | | dozwolona | | ±30° |
| Montaż | | | | Śruba/szyna DIN 35 mm |
| Masa | | | g | 510 |
| Przekrój przewodu | | | | |
| | Przekrój przewodu AWG/kcmil | | | |
| | | maks. | | 6 |
| **Trwałość** | | | | |
| mechaniczna | | | cycles | 20000000 |
| elektryczna | | | cycles | 1600000 |
| **Dane związane z bezpieczeństwem** | | | | |
| Poziom zapewnienia bezpieczeństwa B10d zgodny z PN-EN ISO 13489-1 | | | | |
| | | obciążenie znamionowe | cycles | 1600000 |
| | | obciążenie mechaniczne | cycles | 20000000 |
| Zestyki lustrzane zgodne z PN-EN 609474-4-1 | | | | Tak |
| Kompatybilność elektromagnetyczna | | | | Tak |
| **Działanie cewki AC** | | | | |
| Napięcie znamionowe AC przy 50/60 Hz | | | V | 230 |
| Napięcie robocze AC | | | | |
| | cewka 50/60 Hz przy 50 Hz | | | |
| | | zadziałanie | | |
| | | | min. %Us | 80 |
| | | | maks. %Us | 110 |
| | | odpadanie | | |
| | | | min. %Us | 20 |
| | | | maks. %Us | 55 |
| | cewka 50/60 Hz przy 60 Hz | | | |
| | | zadziałanie | | |
| | | | min. %Us | 85 |
| | | | maks. %Us | 110 |
| | | odpadanie | | |
| | | | min. %Us | 20 |
| | | | maks. %Us | 55 |
| Średni pobór cewki przy 20°C | | | | |
| | cewka 50/60 Hz przy 50 Hz | | | |
| | | rozruch | VA | 75 |


The characteristics described in this document are subject to updates or modifications at any time. The descriptions, technical and functional information, illustrations and instructions in this brochure are purely illustrative, and are consequently not contractually binding

| | | | | |
|---|---|---|---|---|
| | | trzymanie | VA | 9 |
| | cewka 50/60 Hz przy 60 Hz | | | |
| | | rozruch | VA | 70 |
| | | trzymanie | VA | 6.5 |
| | cewka 60 Hz przy 60 Hz | | | |
| | | rozruch | VA | 75 |
| | | trzymanie | VA | 9 |
| Rozproszenie przy trzymaniu ≤20°C 50 Hz | | | W | 2.5 |
| **Maks. częstotliwość cykli** | | | | |
| Operacje mechaniczne | | | cycles/h | 3600 |
| **Czas działania** | | | | |
| Średni czas przy sterowaniu Us | | | | |
| | W AC | | | |
| | | Zamykanie NO | | |
| | | | min. ms | 8 |
| | | | maks. ms | 24 |
| | | Otwieranie NO | | |
| | | | min. ms | 5 |
| | | | maks. ms | 15 |
| | | Zamykanie NC | | |
| | | | min. ms | 11 |
| | | | maks. ms | 29 |
| | | Otwieranie NC | | |
| | | | min. ms | 6 |
| | | | maks. ms | 14 |
| **Dane techniczne UL** | | | | |
| Prąd pełnego obciążenia dla trójfazowego silnika AC przy | | | | |
| | | | 480 V A | 21 |
| | | | 600 V A | 22 |
| Uzyskana wydajność mechaniczna przy | | | | |
| | silnik jednofazowy AC | | | |
| | | | 110/120 V HP | 2 |
| | | | 230 V HP | 5 |
| | silnik trójfazowy AC | | | |
| | | | 200/208 V HP | 7.5 |
| | | | 220/230 V HP | 7.5 |
| | | | 460/480 V HP | 15 |
| | | | 575/600 V HP | 20 |
| Zastosowanie ogólne | | | | |
| | Stycznik | | | |
| | | AC o zastosowaniu ogólnym, prąd | A | 45 |
| **Warunki otoczenia** | | | | |
| Temperatura | | | | |
| | Temperatura pracy | | | |
| | | | min. °C | -50 |
| | | | maks. °C | 70 |
| | Temperatura składowania | | | |
| | | | min. °C | -60 |
| | | | maks. °C | 80 |
| Maks. wysokość | | | m | 3000 |
| **Odporność i zabezpieczenie** | | | | |
| Stopień zanieczyszczenia | | | | 3 |
| **Wymiary [mm (in)]** | | | | |


The characteristics described in this document are subject to updates or modifications at any time. The descriptions, technical and functional information, illustrations and instructions in this brochure are purely illustrative, and are consequently not contractually binding

# BF26T2A230

STYCZNIK 4 POLOWY, 2NO+2NC, 45A W AC1, 230VAC 50/60HZ

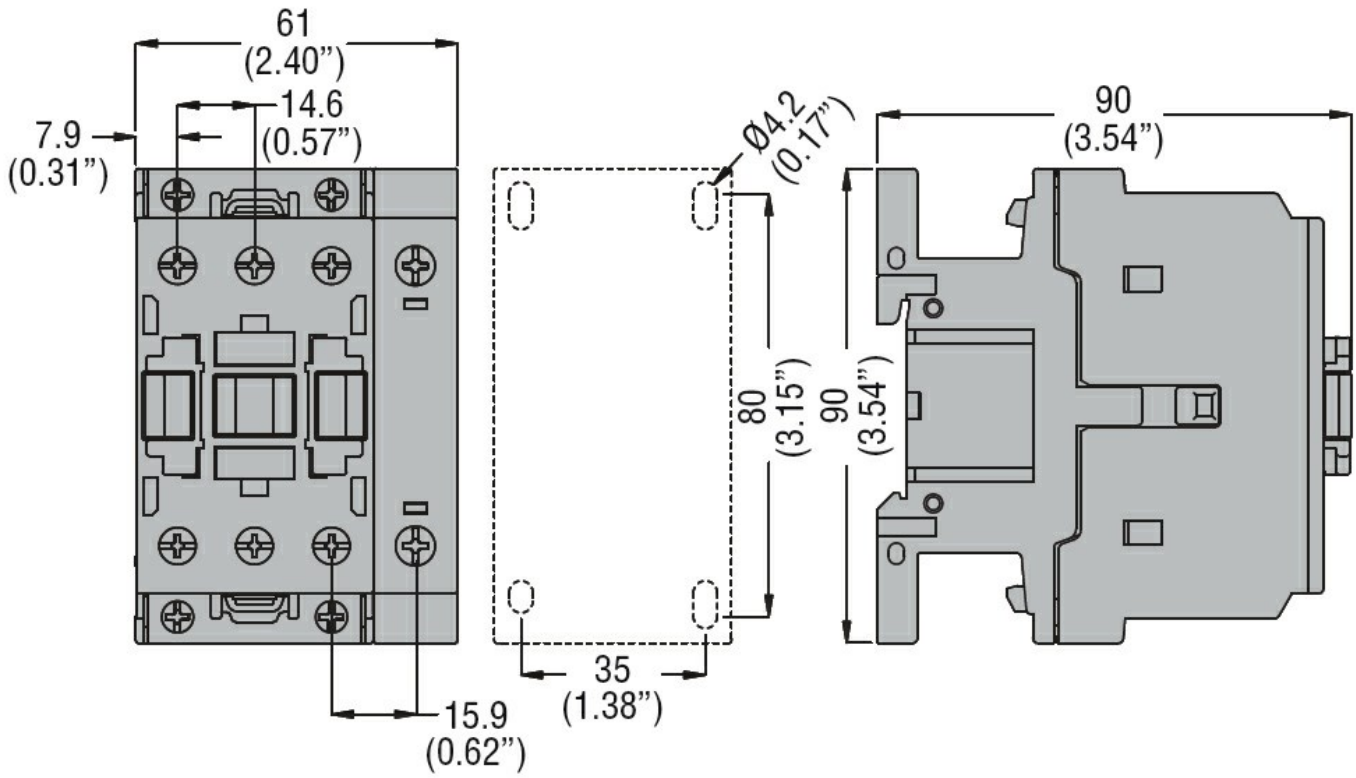


## Schemat połączeń elektrycznych

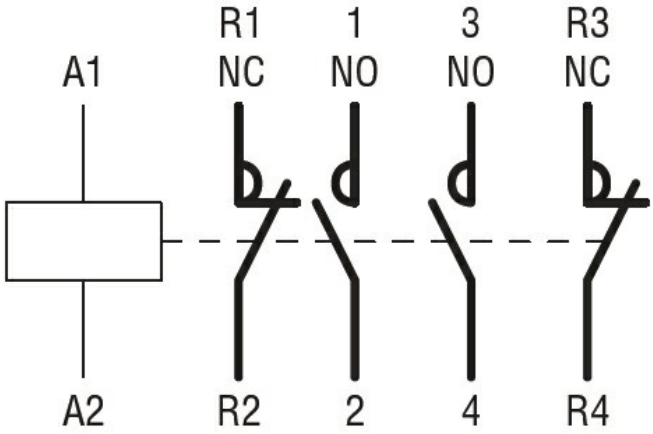


## Certyfikaty i zgodność

Zgodność

| |
|---|
| CSA C22.2 n° 60947-1 |
| CSA C22.2 n° 60947-4-1 |
| IEC/EN/BS 60947-1 |
| IEC/EN/BS 60947-4-1 |
| UL 60947-1 |
| UL 60947-4-1 |

Certyfikaty

| |
|---|
| CCC |
| cULus |
| EAC |

## Klasyfikacja ETIM

ETIM 8,0

EC000066 - Stycznik AC


The characteristics described in this document are subject to updates or modifications at any time. The descriptions, technical and functional information, illustrations and instructions in this brochure are purely illustrative, and are consequently not contractually binding