# BFA02670230

ROZRUSZNIK GWIAZDA-TRÓJKĄT, ZŁOŻONY, BEZ OBUDOWY, CZAS ROZRUCHU DO 12 SEKUND I MAKSYMALNIE 30 ROZRUCHÓW NA GODZINĘ, MAKS. PRĄD ROBOCZY 43A. NAPIĘCIE CEWKI 230VAC 50/60HZ



| | | | |
|---|---|---|---|
| Przeznaczenie produktu | | | Rozrusznik gwiazda-trójkąt |
| Seria produktu | | | BFA026 |
| **Właściwości elektryczne** | | | |
| Maksymalny prąd roboczy (≤440 V) | | A | 43 |
| **Komponenty** | | | |
| W zestawie standardowy stycznik | | | BF2600A / BF2600A / BF1810A |
| W zestawie standardowy przekaźnik cieplny | | | No |
| Możliwość zakupu dodatkowego przekaźnika termicznego | | | RF38 |
| W zestawie standardowy zestyk pomocniczy | | | BFX1020 / BFX1011 / BFX1011 |
| **Właściwości styków** | | | |
| Standardowe moce silnika wg IEC | | | |
| | 230 V | kW | 11 |
| | 400 V | kW | 22 |
| | 440 V | kW | 22 |
| | 500 V | kW | 25 |
| **Właściwości mechaniczne** | | | |
| Masa | | g | 1800 |

**Wymiary [mm (in)]**

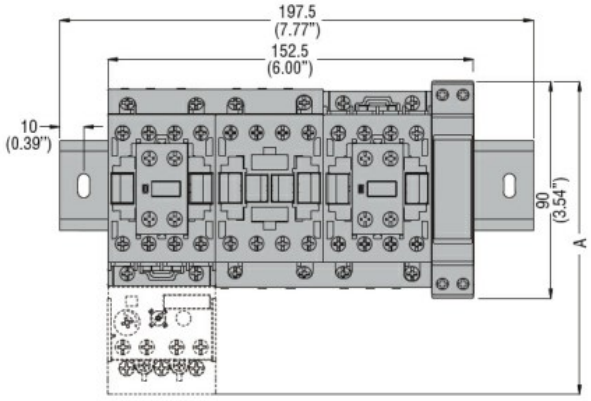


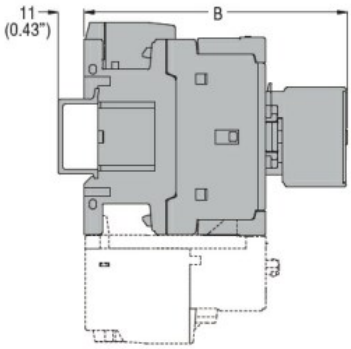


| STARTER TYPE | A | B |
|---|---|---|
| BFA009 70 | 130.5 (5.14") | 109.5 (4.31") |
| BFA012 70 | 130.5 (5.14") | 109.5 (4.31") |
| BFA018 70 | 130.5 (5.14") | 109.5 (4.31") |
| BFA025 70 | 130.5 (5.14") | 109.5 (4.31") |
| BFA026 70 | 135 (5.14") | 119 (4.68") |
| BFA032 70 | 135 (5.14") | 119 (4.68") |
| BFA038 70 | 135 (5.14") | 119 (4.68") |
| BFA050 70 | 173 (6.81") | 142 (5.59") |
| BFA065 70 | 173 (6.81") | 142 (5.59") |
| BFA080 70 | 183 (7.20") | 142 (5.59") |

**Schemat połączeń elektrycznych**


The characteristics described in this document are subject to updates or modifications at any time. The descriptions, technical and functional information, illustrations and instructions in this brochure are purely illustrative, and are consequently not contractually binding

**BFA02670230**

ROZRUSZNIK GWIAZDA-TRÓJKĄT, ZŁOŻONY, BEZ OBUDOWY, CZAS ROZRUCHU DO 12 SEKUND I MAKSYMALNIE 30 ROZRUCHÓW NA GODZINĘ, MAKS. PRĄD ROBOCZY 43A. NAPIĘCIE CEWKI 230VAC 50/60HZ

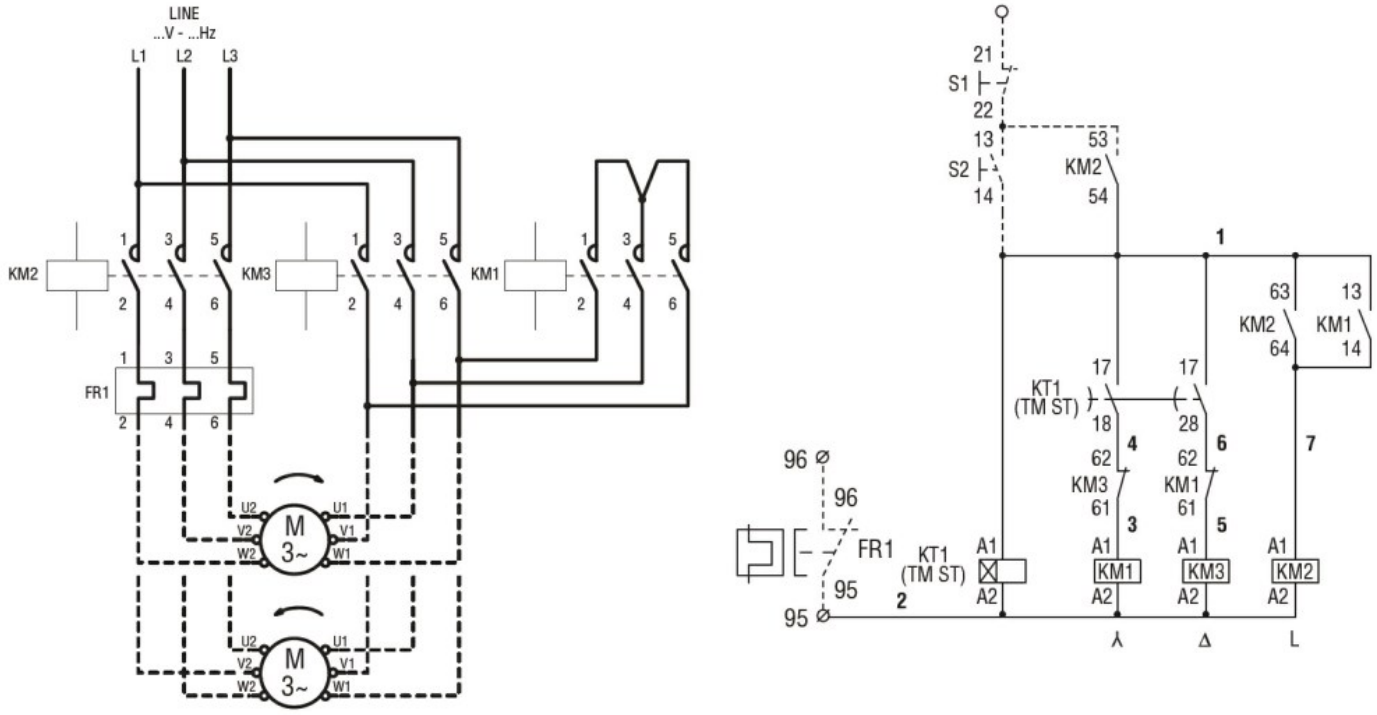


## Certyfikaty i zgodność

Zgodność

IEC/EN 60947-1

IEC/EN 60947-4-9

Certyfikaty

/

## Klasyfikacja ETIM

ETIM 8,0

EC001037 - Układ rozruchowy silnika


The characteristics described in this document are subject to updates or modifications at any time. The descriptions, technical and functional information, illustrations and instructions in this brochure are purely illustrative, and are consequently not contractually binding