Lovato electric
ENERGY AND AUTOMATION

BF5000A110

STYCZNIK 3 POLOWY, 50A W AC3, 110VAC 50/60HZ



Przeznaczenie produktu			Stycznik mocy
Seria produktu			BF50
Właściwości styków			
Liczba pól		Nr.	3
Znamionowe napięcie izolacji Ui IEC/EN		V	1000
Znamionowe napięcie udarowe Uimp		kV	8
Częstotliwość robocza			
	min.	Hz	25
	maks.	Hz	400
Prąd roboczy termiczny umowny Ith, IEC		A	90
Prąd roboczy Ie			
	AC-1 (≤40°C)	A	90
	AC-1 (≤55°C)	A	75
	AC-1 (≤70°C)	A	65
	AC-3 (≤440V ≤55°C)	A	50
	AC-4 (400V)	A	28
Znamionowa moc robocza AC-3 (T≤55°C)			
	230 V	kW	11
	400 V	kW	22
	415 V	kW	22
	440 V	kW	22
	500 V	kW	22
	690 V	kW	30
	1000 V	kW	22
Znamionowa moc robocza AC-1 (T≤40°C)			
	230 V	kW	34
	400 V	kW	59
	500 V	kW	74
	690 V	kW	102
Maks. prąd Ie wg IEC w DC1 przy L/R ≤ 1 ms i 1 polu szeregowo			
	≤24 V	A	45
	48 V	A	40
	75 V	A	40
	110 V	A	8
	220 V	A	–
Maks. prąd Ie wg IEC w DC1 przy L/R ≤ 1 ms i 2 polach szeregowo			
	≤24 V	A	60
	48 V	A	60
	75 V	A	60
	110 V	A	50
	220 V	A	7
Maks. prąd Ie wg IEC w DC1 przy L/R ≤ 1 ms i 3 polach szeregowo			
	≤24 V	A	60
	48 V	A	60
	75 V	A	60

The characteristics described in this document are subject to updates or modifications at any time. The descriptions, technical and functional information, illustrations and instructions in this brochure are purely illustrative, and are consequently not contractually binding

	110 V	A	55
	220 V	A	75
Maks. prąd Ie wg IEC w DC1 przy L/R ≤ 1 ms i 4 polach szeregowo			
	≤24 V	A	60
	48 V	A	60
	75 V	A	60
	110 V	A	60
	220 V	A	90
Maks. prąd Ie wg IEC w DC3-DC5 przy L/R ≤ 15 ms i 1 polu szeregowo			
	≤24 V	A	30
	48 V	A	25
	75 V	A	22
	110 V	A	3
	220 V	A	–
Maks. prąd Ie wg IEC w DC3-DC5 przy L/R ≤ 15 ms i 2 polach szeregowo			
	≤24 V	A	35
	48 V	A	35
	75 V	A	30
	110 V	A	25
	220 V	A	5
Maks. prąd Ie wg IEC w DC3-DC5 przy L/R ≤ 15 ms i 3 polach szeregowo			
	≤24 V	A	50
	48 V	A	50
	75 V	A	45
	110 V	A	30
	220 V	A	40
Maks. prąd Ie wg IEC w DC3-DC5 przy L/R ≤ 15 ms i 4 polach szeregowo			
	≤24 V	A	55
	48 V	A	55
	75 V	A	55
	110 V	A	45
	220 V	A	50
Krótkotrwałe dopuszczalne natężenie prądu przez 10s (IEC/PN-EN 60947-1)		A	400
Bezpiecznik			
	gG (IEC)	A	100
	aM (IEC)	A	50
Zdolność załączania (wartość skuteczna)		A	500
Zdolność wyłączania przy napięciu			
	440 V	A	400
	500 V	A	352
	690 V	A	312
Rezystancja na pole (średnia wartość)		mΩ	0.8
Rozproszenie mocy na pole (średnia wartość)			
	Ith	W	6.5
	AC3	W	2
Moment obrotowy dokręcania zacisków			
	min.	Nm	4
	maks.	Nm	5
	min.	lbin	2.95
	maks.	lbin	3.69
Moment dokręcania zacisków cewki			
	min.	Nm	0.8
	maks.	Nm	1

The characteristics described in this document are subject to updates or modifications at any time. The descriptions, technical and functional information, illustrations and instructions in this brochure are purely illustrative, and are consequently not contractually binding

		min.	Ibin	0.8
		maks.	Ibin	0.74
Maks. liczba podłączonych jednocześnie kabli			Nr.	2
Przekrój przewodu				
	AWG/Kcmil			
		maks.		2
	Przekrój przewodu elastycznego bez końcówki			
		min.	mm²	1.5
		maks.	mm²	35
	Przekrój przewodu elastycznego z końcówką			
		min.	mm²	1.5
		maks.	mm²	35
Osłona zacisków prądowych zgodna z IEC/EN 60529				IP20 front
Właściwości mechaniczne				
Pozycja montażowa				
		normalna		Płaszczyzna pionowa
		dozwolona		±30°
Montaż				Śruba/szyna DIN 35 mm
Masa			g	1020
Przekrój przewodu				
	Przekrój przewodu AWG/kcmil			
		maks.		2
Trwałość				
mechaniczna			cycles	15000000
elektryczna			cycles	1400000
Dane związane z bezpieczeństwem				
Poziom zapewnienia bezpieczeństwa B10d zgodny z PN-EN ISO 13489-1				
		obciążenie znamionowe	cycles	1400000
		obciążenie mechaniczne	cycles	15000000
Zestyki lustrzane zgodne z PN-EN 609474-4-1				Tak
Kompatybilność elektromagnetyczna				Tak
Działanie cewki AC				
Napięcie znamionowe AC przy 50/60 Hz			V	110
Napięcie robocze AC				
	cewka 50/60 Hz przy 50 Hz			
		zadziałanie		
			min. %Us	80
			maks. %Us	110
		odpadanie		
			min. %Us	20
			maks. %Us	55
	cewka 50/60 Hz przy 60 Hz			
		zadziałanie		
			min. %Us	85
			maks. %Us	110
		odpadanie		
			min. %Us	40
			maks. %Us	55
Średni pobór cewki przy 20°C				
	cewka 50/60 Hz przy 50 Hz			
		rozruch	VA	210
		trzymanie	VA	15

The characteristics described in this document are subject to updates or modifications at any time. The descriptions, technical and functional information, illustrations and instructions in this brochure are purely illustrative, and are consequently not contractually binding

cewka 50/60 Hz przy 60 Hz				
		rozruch	VA	195
		trzymanie	VA	13
cewka 60 Hz przy 60 Hz				
		rozruch	VA	210
		trzymanie	VA	15
Rozproszenie przy trzymaniu ≤20°C 50 Hz			W	5
Maks. częstotliwość cykli				
Operacje mechaniczne			cycles/h	3600
Czas działania				
Średni czas przy sterowaniu Us				
W AC				
	Zamykanie NO			
		min.	ms	12
		maks.	ms	28
	Otwieranie NO			
		min.	ms	8
		maks.	ms	22
w DC				
	Zamykanie NO			
		min.	ms	40
		maks.	ms	85
	Otwieranie NO			
		min.	ms	20
		maks.	ms	55
Dane techniczne UL				
Prąd pełnego obciążenia dla trójfazowego silnika AC przy				
		480 V	A	52
		600 V	A	41
Uzyskana wydajność mechaniczna przy				
silnik jednofazowy AC				
		110/120 V	HP	5
		230 V	HP	10
silnik trójfazowy AC				
		200/208 V	HP	15
		220/230 V	HP	20
		460/480 V	HP	40
		575/600 V	HP	40
Zastosowanie ogólne				
Stycznik				
	AC o zastosowaniu ogólnym, prąd		A	90
Ochrona przed zwarciem, 600 V				
Wysoka niezawodność				
		Prąd zwarciowy	kA	100
		Klasyfikacja bezpiecznika	A	150
		Klasa bezpiecznika		J
Standardowa niezawodność				
		Prąd zwarciowy	kA	5
		Klasyfikacja bezpiecznika	A	150
		Klasa bezpiecznika		RK5
Warunki otoczenia				
Temperatura				
Temperatura pracy				
		min.	°C	-50

The characteristics described in this document are subject to updates or modifications at any time. The descriptions, technical and functional information, illustrations and instructions in this brochure are purely illustrative, and are consequently not contractually binding

	maks.	°C	70
Temperatura składowania			
	min.	°C	-60
	maks.	°C	80
Maks. wysokość		m	3000

Odporność i zabezpieczenie

Stopień zanieczyszczenia			3

Wymiary [mm (in)]

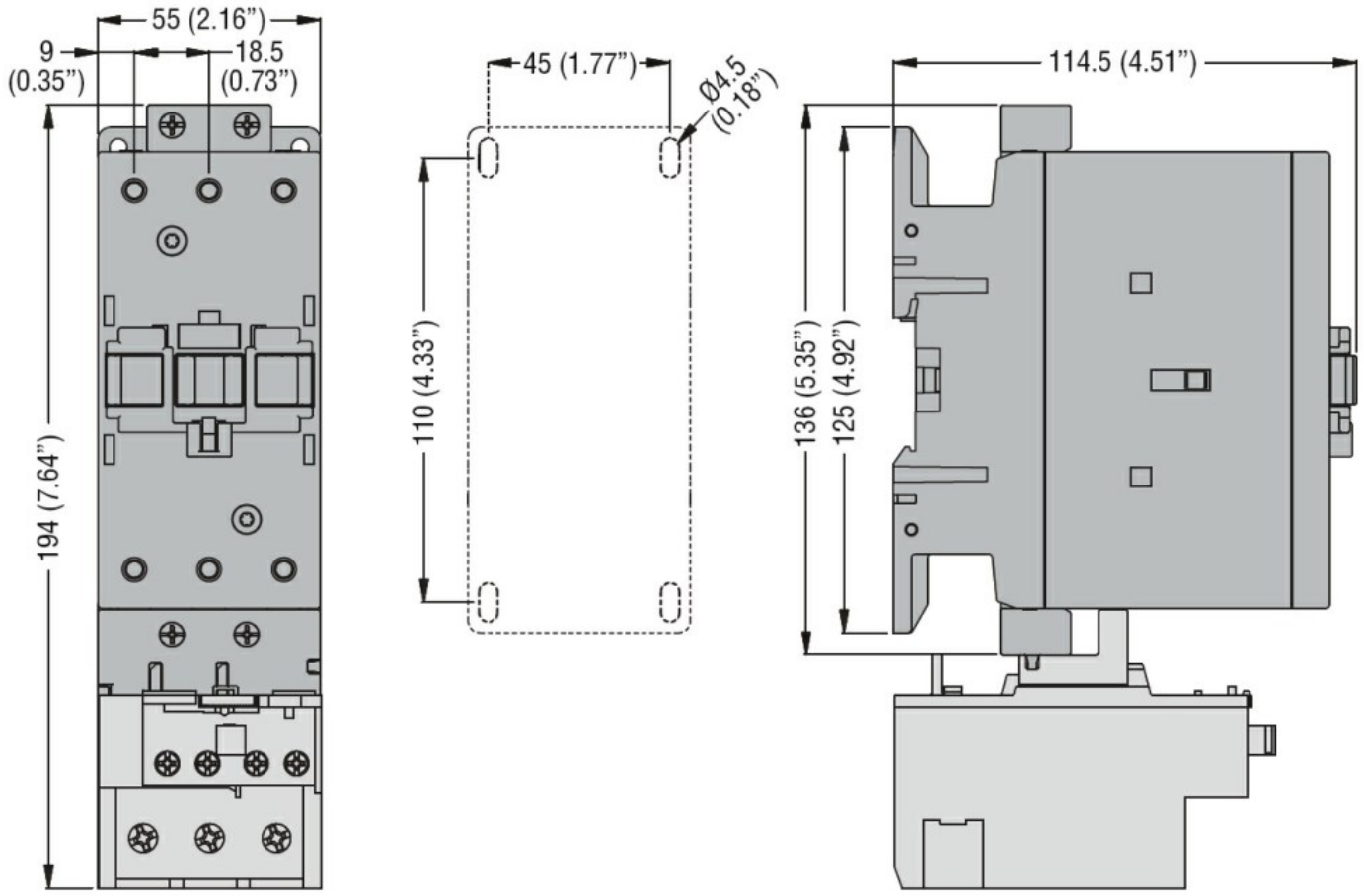

Schemat połączeń elektrycznych

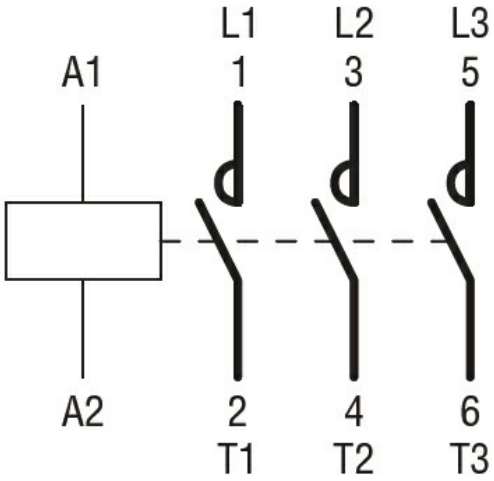

Certyfikaty i zgodność

Zgodność

The characteristics described in this document are subject to updates or modifications at any time. The descriptions, technical and functional information, illustrations and instructions in this brochure are purely illustrative, and are consequently not contractually binding

	CSA C22.2 n° 60947-1
	CSA C22.2 n° 60947-4-1
	IEC/EN/BS 60947-1
	IEC/EN/BS 60947-4-1
	UL 60947-1
	UL 60947-4-1
Certyfikaty	
	CCC
	cULus

Klasyfikacja ETIM

ETIM 8,0	EC000066 - Stycznik AC

The characteristics described in this document are subject to updates or modifications at any time. The descriptions, technical and functional information, illustrations and instructions in this brochure are purely illustrative, and are consequently not contractually binding