BF160T4E230

STYCZNIK 4 POLOWY, 250A W AC1, CEWKA 100...250VAC/DC



Przeznaczenie produktu			Stycznik mocy
Seria produktu			BF160
Właściwości styków			
Liczba pól		Nr.	4
Znamionowe napięcie izolacji Ui IEC/EN		V	1000
Znamionowe napięcie udarowe Uimp		kV	8
Częstotliwość robocza			
	min.	Hz	25
	maks.	Hz	400
Prąd roboczy termiczny umowny Ith, IEC		A	250
Prąd roboczy Ie			
	AC-1 (≤40°C)	A	250
	AC-1 (≤55°C)	A	210
	AC-1 (≤70°C)	A	180
	AC-3 (≤440V ≤55°C)	A	160
	AC-4 (400V)	A	75
Znamionowa moc robocza AC-1 (T≤40°C)			
	230 V	kW	95
	400 V	kW	165
	500 V	kW	181
	690 V	kW	284
Maks. prąd Ie wg IEC w DC1 przy L/R ≤ 1 ms i 1 polu szeregowo			
	≤24 V	A	250
	48 V	A	250
	75 V	A	250
	110 V	A	110
	220 V	A	–
Maks. prąd Ie wg IEC w DC1 przy L/R ≤ 1 ms i 2 polach szeregowo			
	≤24 V	A	250
	48 V	A	250
	75 V	A	250
	110 V	A	150
	220 V	A	130
Maks. prąd Ie wg IEC w DC1 przy L/R ≤ 1 ms i 3 polach szeregowo			
	≤24 V	A	250
	48 V	A	250
	75 V	A	250
	110 V	A	160
	220 V	A	150
	330 V	A	130
Maks. prąd Ie wg IEC w DC1 przy L/R ≤ 1 ms i 4 polach szeregowo			
	≤24 V	A	250
	48 V	A	250
	75 V	A	250
	110 V	A	250

The characteristics described in this document are subject to updates or modifications at any time. The descriptions, technical and functional information, illustrations and instructions in this brochure are purely illustrative, and are consequently not contractually binding

	220 V	A	250
Maks. prąd Ie wg IEC w DC3-DC5 przy L/R ≤ 15 ms i 1 polu szeregowo			
	≤24 V	A	250
	48 V	A	250
	75 V	A	160
	110 V	A	80
	220 V	A	–
Maks. prąd Ie wg IEC w DC3-DC5 przy L/R ≤ 15 ms i 2 polach szeregowo			
	≤24 V	A	250
	48 V	A	250
	75 V	A	160
	110 V	A	120
	220 V	A	90
Maks. prąd Ie wg IEC w DC3-DC5 przy L/R ≤ 15 ms i 3 polach szeregowo			
	≤24 V	A	250
	48 V	A	250
	75 V	A	160
	110 V	A	140
	220 V	A	120
	330 V	A	90
Maks. prąd Ie wg IEC w DC3-DC5 przy L/R ≤ 15 ms i 4 polach szeregowo			
	≤24 V	A	250
	48 V	A	250
	75 V	A	160
	110 V	A	140
	220 V	A	140
	330 V	A	140
	460 V	A	90
Krótkotrwałe dopuszczalne natężenie prądu przez 10s (IEC/PN-EN 60947-1)		A	1280
Bezpiecznik			
	gG (IEC)	A	315
	aM (IEC)	A	200
Zdolność załączania (wartość skuteczna)		A	1360
Zdolność wyłączania przy napięciu			
	440 V	A	1360
	500 V	A	1326
	690 V	A	1139
Rezystancja na pole (średnia wartość)		mΩ	0.18
Rozproszenie mocy na pole (średnia wartość)			
	Ith	W	11
	AC3	W	4.5
Moment obrotowy dokręcania zacisków			
	min.	Nm	18
	maks.	Nm	18
	min.	lbin	159
	maks.	lbin	159
Moment dokręcania zacisków cewki			
	min.	Nm	0.8
	maks.	Nm	1
Osłona zacisków prądowych zgodna z IEC/EN 60529			IP00
Właściwości mechaniczne			
Pozycja montażowa			
	normalna		Płaszczyzna pionowa

The characteristics described in this document are subject to updates or modifications at any time. The descriptions, technical and functional information, illustrations and instructions in this brochure are purely illustrative, and are consequently not contractually binding

dozwolona			±30°
Montaż			Śruba
Masa		g	4000
Trwałość			
mechaniczna		cycles	10000000
elektryczna		cycles	1000000
Dane związane z bezpieczeństwem			
Poziom zapewnienia bezpieczeństwa B10d zgodny z PN-EN ISO 13489-1			
obciążenie znamionowe		cycles	1000000
Kompatybilność elektromagnetyczna			Tak
Działanie cewki AC			
Napięcie znamionowe AC przy 50/60 Hz, 60 Hz			
	min.	V	100
	maks.	V	250
Napięcie robocze AC			
cewka 50/60 Hz przy 50 Hz			
zadziałanie			
	min.	%Us	80 Us min
	maks.	%Us	110 Us max
odpadanie			
	maks.	%Us	≤70 Us min
cewka 50/60 Hz przy 60 Hz			
zadziałanie			
	min.	%Us	80 Us min
	maks.	%Us	110 Us max
odpadanie			
	maks.	%Us	≤70 Us min
Średni pobór cewki przy 20°C			
cewka 50/60 Hz przy 50 Hz			
	rozruch	VA	160…230
	trzymanie	VA	1.5...3.0
cewka 50/60 Hz przy 60 Hz			
	rozruch	VA	160…230
	trzymanie	VA	1.5...3.0
cewka 60 Hz przy 60 Hz			
	rozruch	VA	160…230
	trzymanie	VA	1.5...3.0
Rozproszenie przy trzymaniu ≤20°C 50 Hz		W	1.5...3.0
Działanie cewki DC			
Znamionowe napięcie sterujące DC			
	min.	V	100
	maks.	V	250
Napięcie robocze DC			
zadziałanie			
	min.	%Us	85 Us min
	maks.	%Us	110 Us max
odpadanie			
	maks.	%Us	≤70 Us min
Średni pobór cewki przy ≤20°C			
	zadziałanie	W	160…230
	trzymanie	W	1.5...3.0
Maks. częstotliwość cykli			
Operacje mechaniczne		cycles/h	1000

The characteristics described in this document are subject to updates or modifications at any time. The descriptions, technical and functional information, illustrations and instructions in this brochure are purely illustrative, and are consequently not contractually binding

Czas działania

Średni czas przy sterowaniu Us				
	W AC			
		Zamykanie NO		
			min.	ms 50
			maks.	ms 100
		Otwieranie NO		
			min.	ms 35
			maks.	ms 75

Dane techniczne UL

Uzyskana wydajność mechaniczna przy				
	silnik trójfazowy AC			
		200/208 V	HP	50
		220/230 V	HP	60
		460/480 V	HP	125
		575/600 V	HP	150
Zastosowanie ogólne				
	Stycznik			
		AC o zastosowaniu ogólnym, prąd	A	250
Ochrona przed zwarciem, 600 V				
	Wysoka niezawodność			
		Prąd zwarciowy	kA	100
		Klasyfikacja bezpiecznika	A	400
		Klasa bezpiecznika		J
	Standardowa niezawodność			
		Prąd zwarciowy	kA	10
		Klasyfikacja bezpiecznika	A	400
		Klasa bezpiecznika		RK5

Warunki otoczenia

Temperatura				
	Temperatura pracy			
			min.	°C -40
			maks.	°C 70
	Temperatura składowania			
			min.	°C -50
			maks.	°C 80
Maks. wysokość			m	3000

Odporność i zabezpieczenie

Stopień zanieczyszczenia	3

Wymiary [mm (in)]

The characteristics described in this document are subject to updates or modifications at any time. The descriptions, technical and functional information, illustrations and instructions in this brochure are purely illustrative, and are consequently not contractually binding

BF160T4E230

STYCZNIK 4 POLOWY, 250A W AC1, CEWKA 100...250VAC/DC

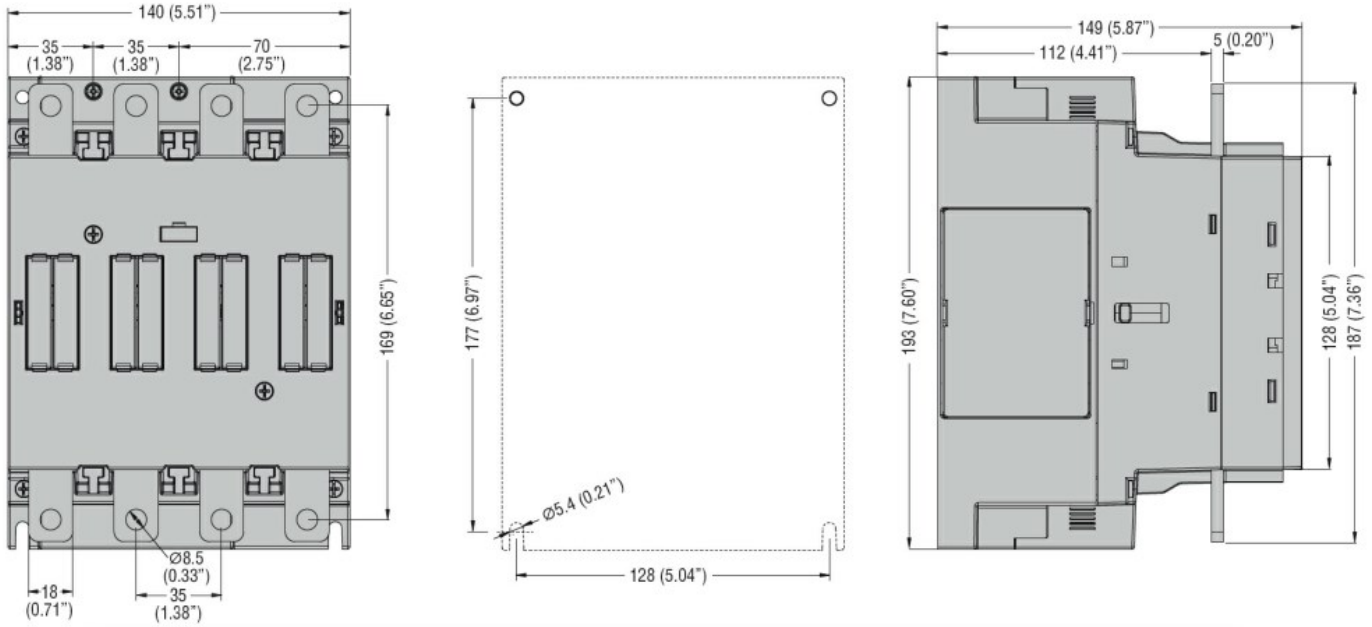

Schemat połączeń elektrycznych

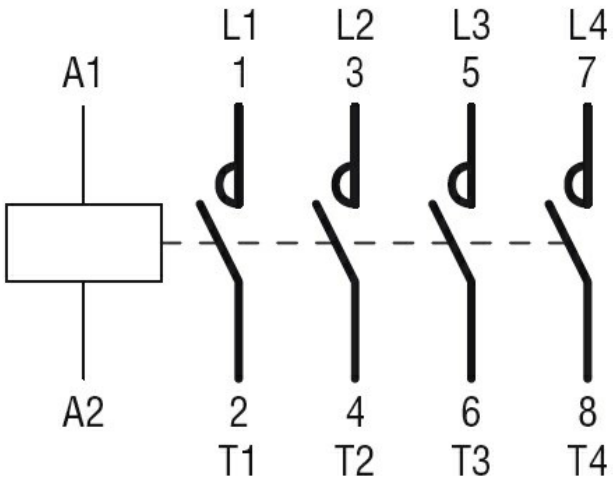

Certyfikaty i zgodność

Zgodność

CSA C22.2 n° 60947-1
CSA C22.2 n° 60947-4-1
IEC/EN/BS 60947-1
IEC/EN/BS 60947-4-1
UL 60947-1
UL 60947-4-1

Certyfikaty

cULus

Klasyfikacja ETIM

ETIM 8,0

EC000066 - Stycznik AC

The characteristics described in this document are subject to updates or modifications at any time. The descriptions, technical and functional information, illustrations and instructions in this brochure are purely illustrative, and are consequently not contractually binding