BF195T4E230

STYCZNIK 4 POLOWY, 275A W AC1, CEWKA 100...250VAC/DC



Przeznaczenie produktu			Stycznik mocy
Seria produktu			BF195
Właściwości styków			
Liczba pól		Nr.	4
Znamionowe napięcie izolacji Ui IEC/EN		V	1000
Znamionowe napięcie udarowe Uimp		kV	8
Częstotliwość robocza			
	min.	Hz	25
	maks.	Hz	400
Prąd roboczy termiczny umowny Ith, IEC		A	275
Prąd roboczy Ie			
	AC-1 (≤40°C)	A	275
	AC-1 (≤55°C)	A	230
	AC-1 (≤70°C)	A	200
	AC-3 (≤440V ≤55°C)	A	195
	AC-4 (400V)	A	95
Znamionowa moc robocza AC-1 (T≤40°C)			
	230 V	kW	104
	400 V	kW	181
	500 V	kW	199
	690 V	kW	312
Maks. prąd Ie wg IEC w DC1 przy L/R ≤ 1 ms i 1 polu szeregowo			
	≤24 V	A	275
	48 V	A	275
	75 V	A	275
	110 V	A	120
	220 V	A	–
Maks. prąd Ie wg IEC w DC1 przy L/R ≤ 1 ms i 2 polach szeregowo			
	≤24 V	A	275
	48 V	A	275
	75 V	A	275
	110 V	A	170
	220 V	A	150
Maks. prąd Ie wg IEC w DC1 przy L/R ≤ 1 ms i 3 polach szeregowo			
	≤24 V	A	275
	48 V	A	275
	75 V	A	275
	110 V	A	170
	220 V	A	150
	330 V	A	150
Maks. prąd Ie wg IEC w DC1 przy L/R ≤ 1 ms i 4 polach szeregowo			
	≤24 V	A	275
	48 V	A	275
	75 V	A	275
	110 V	A	275

The characteristics described in this document are subject to updates or modifications at any time. The descriptions, technical and functional information, illustrations and instructions in this brochure are purely illustrative, and are consequently not contractually binding

	220 V	A	275
Maks. prąd Ie wg IEC w DC3-DC5 przy L/R ≤ 15 ms i 1 polu szeregowo			
	≤24 V	A	275
	48 V	A	275
	75 V	A	180
	110 V	A	90
	220 V	A	–
Maks. prąd Ie wg IEC w DC3-DC5 przy L/R ≤ 15 ms i 2 polach szeregowo			
	≤24 V	A	275
	48 V	A	275
	75 V	A	180
	110 V	A	140
	220 V	A	100
Maks. prąd Ie wg IEC w DC3-DC5 przy L/R ≤ 15 ms i 3 polach szeregowo			
	≤24 V	A	275
	48 V	A	275
	75 V	A	180
	110 V	A	160
	220 V	A	140
	330 V	A	100
Maks. prąd Ie wg IEC w DC3-DC5 przy L/R ≤ 15 ms i 4 polach szeregowo			
	≤24 V	A	275
	48 V	A	275
	75 V	A	180
	110 V	A	160
	220 V	A	160
	330 V	A	160
	460 V	A	100
Krótkotrwałe dopuszczalne natężenie prądu przez 10s (IEC/PN-EN 60947-1)		A	1560
Bezpiecznik			
	gG (IEC)	A	315
	aM (IEC)	A	250
Zdolność załączania (wartość skuteczna)		A	1658
Zdolność wyłączania przy napięciu			
	440 V	A	1658
	500 V	A	1326
	690 V	A	1377
Rezystancja na pole (średnia wartość)		mΩ	0.18
Rozproszenie mocy na pole (średnia wartość)			
	Ith	W	13
	AC3	W	6.7
Moment obrotowy dokręcania zacisków			
	min.	Nm	18
	maks.	Nm	18
	min.	lbin	159
	maks.	lbin	159
Moment dokręcania zacisków cewki			
	min.	Nm	0.8
	maks.	Nm	1
Osłona zacisków prądowych zgodna z IEC/EN 60529			IP00
Właściwości mechaniczne			
Pozycja montażowa			
	normalna		Płaszczyzna pionowa

The characteristics described in this document are subject to updates or modifications at any time. The descriptions, technical and functional information, illustrations and instructions in this brochure are purely illustrative, and are consequently not contractually binding

		dozwolona		±30°
Montaż				Śruba
Masa			g	4000
Trwałość				
mechaniczna			cycles	10000000
elektryczna			cycles	1000000
Dane związane z bezpieczeństwem				
Poziom zapewnienia bezpieczeństwa B10d zgodny z PN-EN ISO 13489-1				
		obciążenie znamionowe	cycles	1000000
Kompatybilność elektromagnetyczna				Tak
Działanie cewki AC				
Napięcie znamionowe AC przy 50/60 Hz, 60 Hz				
		min.	V	100
		maks.	V	250
Napięcie robocze AC				
	cewka 50/60 Hz przy 50 Hz			
		zadziałanie		
		min.	%Us	80 Us min
		maks.	%Us	110 Us max
		odpadanie		
		maks.	%Us	≤70 Us min
	cewka 50/60 Hz przy 60 Hz			
		zadziałanie		
		min.	%Us	80 Us min
		maks.	%Us	110 Us max
		odpadanie		
		maks.	%Us	≤70 Us min
Średni pobór cewki przy 20°C				
	cewka 50/60 Hz przy 50 Hz			
		rozruch	VA	160…230
		trzymanie	VA	1.5...3.0
	cewka 50/60 Hz przy 60 Hz			
		rozruch	VA	160…230
		trzymanie	VA	1.5...3.0
	cewka 60 Hz przy 60 Hz			
		rozruch	VA	160…230
		trzymanie	VA	1.5...3.0
Rozproszenie przy trzymaniu ≤20°C 50 Hz			W	1.5...3.0
Działanie cewki DC				
Znamionowe napięcie sterujące DC				
		min.	V	100
		maks.	V	250
Napięcie robocze DC				
	zadziałanie			
		min.	%Us	85 Us min
		maks.	%Us	110 Us max
	odpadanie			
		maks.	%Us	≤70 Us min
Średni pobór cewki przy ≤20°C				
		zadziałanie	W	160…230
		trzymanie	W	1.5...3.0
Maks. częstotliwość cykli				
Operacje mechaniczne			cycles/h	1000

The characteristics described in this document are subject to updates or modifications at any time. The descriptions, technical and functional information, illustrations and instructions in this brochure are purely illustrative, and are consequently not contractually binding

Czas działania				
Średni czas przy sterowaniu Us				
	W AC			
		Zamykanie NO		
			min. ms	50
			maks. ms	100
		Otwieranie NO		
			min. ms	35
			maks. ms	75
Dane techniczne UL				
Uzyskana wydajność mechaniczna przy				
	silnik trójfazowy AC			
			200/208 V HP	60
			220/230 V HP	75
			460/480 V HP	150
			575/600 V HP	150
Zastosowanie ogólne				
	Stycznik			
		AC o zastosowaniu ogólnym, prąd	A	275
Ochrona przed zwarciem, 600 V				
	Wysoka niezawodność			
		Prąd zwarciowy	kA	100
		Klasyfikacja bezpiecznika	A	400
		Klasa bezpiecznika		J
	Standardowa niezawodność			
		Prąd zwarciowy	kA	10
		Klasyfikacja bezpiecznika	A	400
		Klasa bezpiecznika		RK5
Warunki otoczenia				
Temperatura				
	Temperatura pracy			
			min. °C	-40
			maks. °C	70
	Temperatura składowania			
			min. °C	-50
			maks. °C	80
Maks. wysokość			m	3000
Odporność i zabezpieczenie				
Stopień zanieczyszczenia				3
Wymiary [mm (in)]				

The characteristics described in this document are subject to updates or modifications at any time. The descriptions, technical and functional information, illustrations and instructions in this brochure are purely illustrative, and are consequently not contractually binding

BF195T4E230

STYCZNIK 4 POLOWY, 275A W AC1, CEWKA 100...250VAC/DC

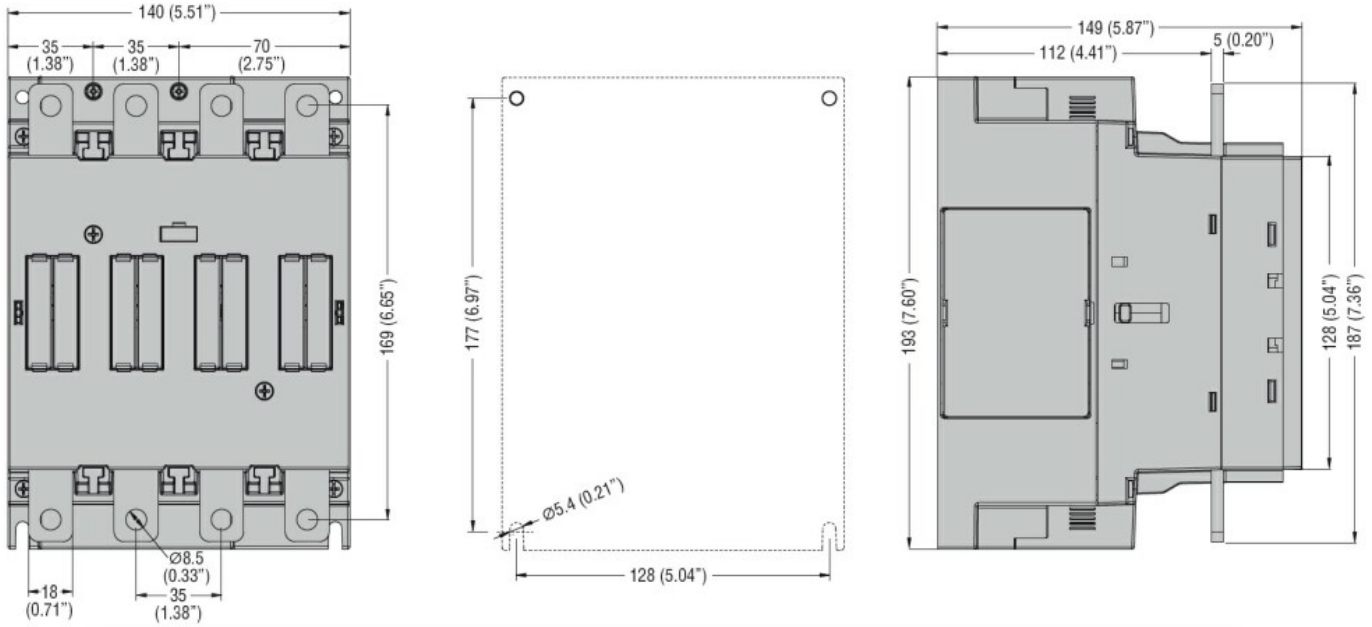

Schemat połączeń elektrycznych

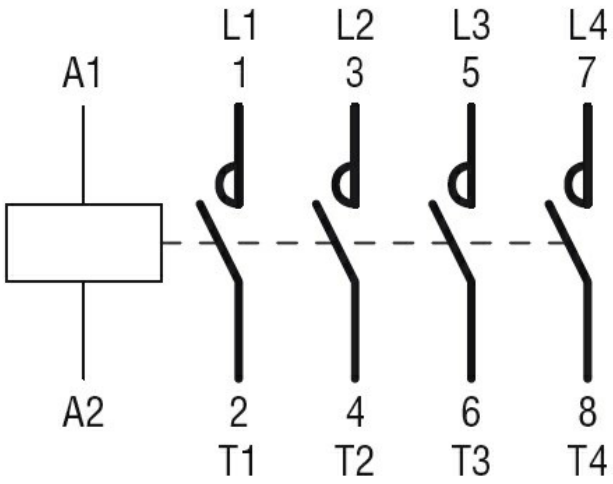

Certyfikaty i zgodność

Zgodność

CSA C22.2 n° 60947-1
CSA C22.2 n° 60947-4-1
IEC/EN/BS 60947-1
IEC/EN/BS 60947-4-1
UL 60947-1
UL 60947-4-1

Certyfikaty

cULus

Klasyfikacja ETIM

ETIM 8,0

EC000066 - Stycznik AC

The characteristics described in this document are subject to updates or modifications at any time. The descriptions, technical and functional information, illustrations and instructions in this brochure are purely illustrative, and are consequently not contractually binding