BF0910D220

STYCZNIK 3 POLOWY, 9A W AC3, WBUDOWANY ZESTYK POMOCNICZY 1NO, 220VDC



Przeznaczenie produktu			Stycznik mocy
Seria produktu			BF09
Właściwości styków			
Liczba pól		Nr.	3
Znamionowe napięcie izolacji Ui IEC/EN		V	690
Znamionowe napięcie udarowe Uimp		kV	6
Częstotliwość robocza			
	min.	Hz	25
	maks.	Hz	400
Prąd roboczy termiczny umowny Ith, IEC		A	25
Prąd roboczy Ie			
	AC-1 (≤40°C)	A	25
	AC-1 (≤55°C)	A	20
	AC-1 (≤70°C)	A	18
	AC-3 (≤440V ≤55°C)	A	9
	AC-4 (400V)	A	4.9
Znamionowa moc robocza AC-3 (T≤55°C)			
	230 V	kW	2.2
	400 V	kW	4.2
	415 V	kW	4.5
	440 V	kW	4.8
	500 V	kW	5.5
	690 V	kW	7.5
Znamionowa moc robocza AC-1 (T≤40°C)			
	230 V	kW	9.5
	400 V	kW	16
	500 V	kW	21
	690 V	kW	27
Maks. prąd Ie wg IEC w DC1 przy L/R ≤ 1 ms i 1 polu szeregowo			
	≤24 V	A	15
	48 V	A	13
	75 V	A	12
	110 V	A	6
	220 V	A	–
Maks. prąd Ie wg IEC w DC1 przy L/R ≤ 1 ms i 2 polach szeregowo			
	≤24 V	A	18
	48 V	A	18
	75 V	A	17
	110 V	A	12
	220 V	A	1
Maks. prąd Ie wg IEC w DC1 przy L/R ≤ 1 ms i 3 polach szeregowo			
	≤24 V	A	20
	48 V	A	20
	75 V	A	20
	110 V	A	15

The characteristics described in this document are subject to updates or modifications at any time. The descriptions, technical and functional information, illustrations and instructions in this brochure are purely illustrative, and are consequently not contractually binding

	220 V	A	10
Maks. prąd Ie wg IEC w DC1 przy L/R ≤ 1 ms i 4 polach szeregowo			
	≤24 V	A	20
	48 V	A	20
	75 V	A	20
	110 V	A	16
	220 V	A	12
Maks. prąd Ie wg IEC w DC3-DC5 przy L/R ≤ 15 ms i 1 polu szeregowo			
	≤24 V	A	10
	48 V	A	9
	75 V	A	8
	110 V	A	2
	220 V	A	–
Maks. prąd Ie wg IEC w DC3-DC5 przy L/R ≤ 15 ms i 2 polach szeregowo			
	≤24 V	A	13
	48 V	A	11
	75 V	A	10
	110 V	A	7
	220 V	A	2
Maks. prąd Ie wg IEC w DC3-DC5 przy L/R ≤ 15 ms i 3 polach szeregowo			
	≤24 V	A	15
	48 V	A	15
	75 V	A	13
	110 V	A	11
	220 V	A	6
Maks. prąd Ie wg IEC w DC3-DC5 przy L/R ≤ 15 ms i 4 polach szeregowo			
	≤24 V	A	15
	48 V	A	15
	75 V	A	15
	110 V	A	12
	220 V	A	7
Krótkotrwałe dopuszczalne natężenie prądu przez 10s (IEC/PN-EN 60947-1)		A	150
Bezpiecznik			
	gG (IEC)	A	25
	aM (IEC)	A	10
Zdolność załączania (wartość skuteczna)		A	90
Zdolność wyłączania przy napięciu			
	440 V	A	72
	500 V	A	72
	690 V	A	71
Rezystancja na pole (średnia wartość)		mΩ	2.5
Rozproszenie mocy na pole (średnia wartość)			
	Ith	W	1.6
	AC3	W	0.2
Moment obrotowy dokręcania zacisków			
	min.	Nm	1.5
	maks.	Nm	1.8
	min.	Ibin	1.1
	maks.	Ibin	1.5
Moment dokręcania zacisków cewki			
	min.	Nm	0.8
	maks.	Nm	1
	min.	Ibin	0.8

The characteristics described in this document are subject to updates or modifications at any time. The descriptions, technical and functional information, illustrations and instructions in this brochure are purely illustrative, and are consequently not contractually binding

	maks.	Ibin	0.74
Maks. liczba podłączonych jednocześnie kabli		Nr.	2
Przekrój przewodu			
AWG/Kcmil			
	maks.		10
Przekrój przewodu elastycznego bez końcówki			
	min.	mm²	1
	maks.	mm²	6
Przekrój przewodu elastycznego z końcówką			
	min.	mm²	1
	maks.	mm²	4
Przekrój przewodu elastycznego z izolowaną końcówką widełkową płaską			
	min.	mm²	1
	maks.	mm²	4
Osłona zacisków prądowych zgodna z IEC/EN 60529			IP20 po okablowaniu
Właściwości mechaniczne			
Pozycja montażowa			
	normalna		Płaszczyzna pionowa
	dozwolona		±30°
Montaż			Śruba/szyna DIN 35 mm
Masa		g	500
Przekrój przewodu			
Przekrój przewodu AWG/kcmil			
	maks.		10
Właściwości styków pomocniczych			
Prąd termiczny umowny Ith		A	10
Oznaczenie PN-EN 60947-5-1			A600 - P600
Prąd roboczy AC15			
	230 V	A	3
	400 V	A	1.9
	500 V	A	1.4
Prąd roboczy DC12			
	110 V	A	5.7
Prąd roboczy DC13			
	24 V	A	5.7
	48 V	A	2.9
	60 V	A	2.3
	110 V	A	1.25
	125 V	A	1.1
	220 V	A	0.55
	600 V	A	0.2
Trwałość			
mechaniczna		cycles	20000000
elektryczna		cycles	2000000
Dane związane z bezpieczeństwem			
Poziom zapewnienia bezpieczeństwa B10d zgodny z PN-EN ISO 13489-1			
	obciążenie znamionowe	cycles	2000000
	obciążenie mechaniczne	cycles	20000000
Zestyki lustrzane zgodne z PN-EN 609474-4-1			Tak
Kompatybilność elektromagnetyczna			Tak
Działanie cewki DC			

The characteristics described in this document are subject to updates or modifications at any time. The descriptions, technical and functional information, illustrations and instructions in this brochure are purely illustrative, and are consequently not contractually binding

Znamionowe napięcie sterujące DC				V	220
Napięcie robocze DC					
	zadziałanie				
			min.	%Us	70
			maks.	%Us	125
	odpadanie				
			min.	%Us	10
			maks.	%Us	40
Średni pobór cewki przy ≤20°C					
			zadziałanie	W	5.4
			trzymanie	W	5.4
Maks. częstotliwość cykli					
Operacje mechaniczne				cycles/h	3600
Czas działania					
Średni czas przy sterowaniu Us					
	W AC				
		Zamykanie NO			
			min.	ms	8
			maks.	ms	24
		Otwieranie NO			
			min.	ms	10
			maks.	ms	20
		Zamykanie NC			
			min.	ms	14
			maks.	ms	28
		Otwieranie NC			
			min.	ms	7
			maks.	ms	18
	w DC				
		Zamykanie NO			
			min.	ms	54
			maks.	ms	66
		Otwieranie NO			
			min.	ms	14
			maks.	ms	17
Dane techniczne UL					
Prąd pełnego obciążenia dla trójfazowego silnika AC przy					
			480 V	A	7.6
			600 V	A	0.375
Uzyskana wydajność mechaniczna przy					
	silnik jednofazowy AC				
			110/120 V	HP	0.75
			230 V	HP	2
	silnik trójfazowy AC				
			200/208 V	HP	3
			220/230 V	HP	3
			460/480 V	HP	5
			575/600 V	HP	7.5
Zastosowanie ogólne					
	Stycznik				
			AC o zastosowaniu ogólnym, prąd	A	25
	Zestyki pomocnicze				
			AC napięcie	V	600
			AC prąd	A	10

The characteristics described in this document are subject to updates or modifications at any time. The descriptions, technical and functional information, illustrations and instructions in this brochure are purely illustrative, and are consequently not contractually binding

		DC napięcie	V	250
		DC prąd	A	1
Ochrona przed zwarciem, 600 V				
	Wysoka niezawodność			
		Prąd zwarciowy	kA	100
		Klasyfikacja bezpiecznika	A	30
		Klasa bezpiecznika		J
	Standardowa niezawodność			
		Prąd zwarciowy	kA	5
		Klasyfikacja bezpiecznika	A	60
Klasyfikacja zestyków pomocniczych zgodnie z UL				A600 - P600
Warunki otoczenia				
Temperatura				
	Temperatura pracy			
		min.	°C	-50
		maks.	°C	70
	Temperatura składowania			
		min.	°C	-60
		maks.	°C	80
Maks. wysokość			m	3000
Odporność i zabezpieczenie				
Stopień zanieczyszczenia				3

Wymiary [mm (in)]

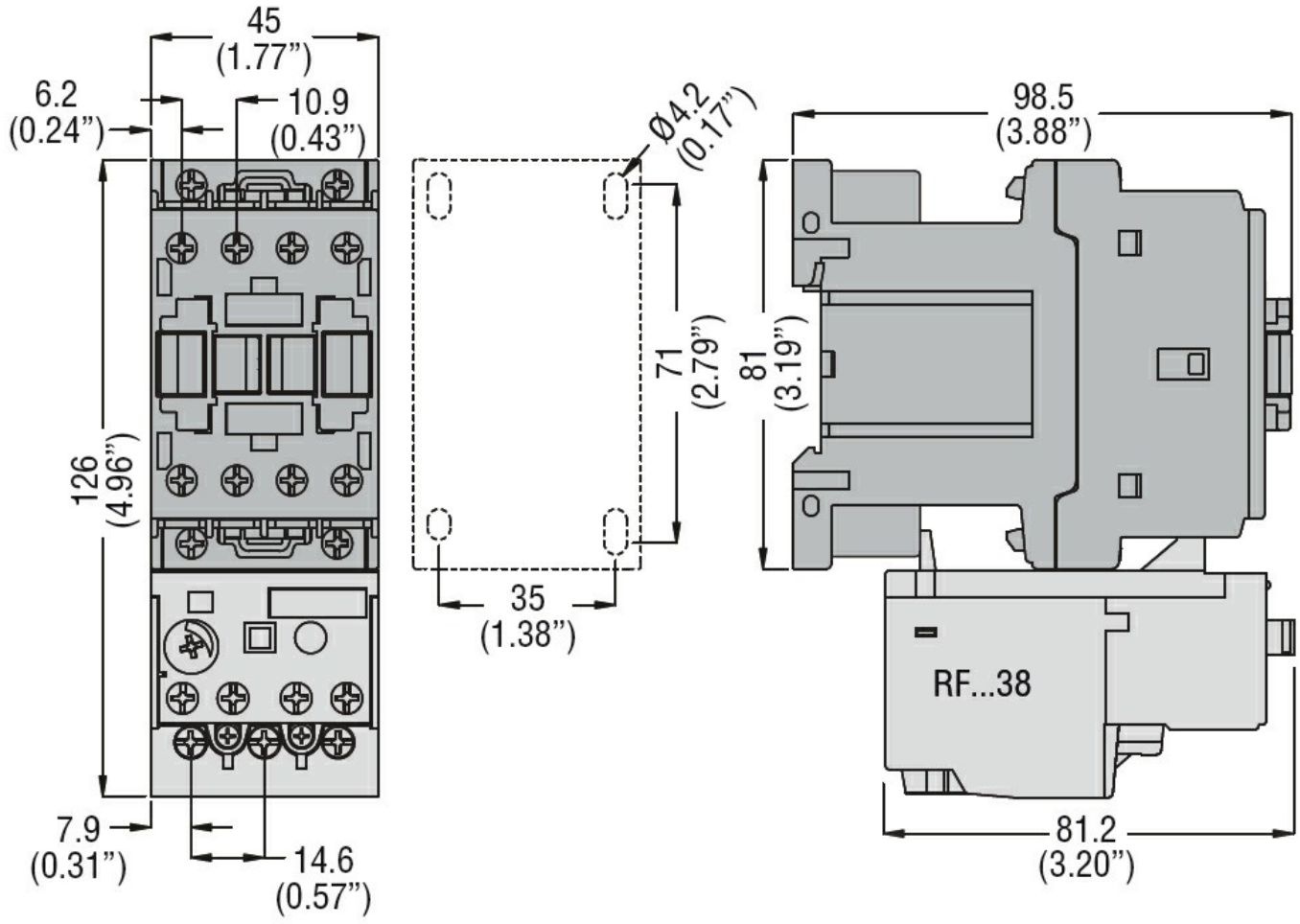

Schemat połączeń elektrycznych

The characteristics described in this document are subject to updates or modifications at any time. The descriptions, technical and functional information, illustrations and instructions in this brochure are purely illustrative, and are consequently not contractually binding

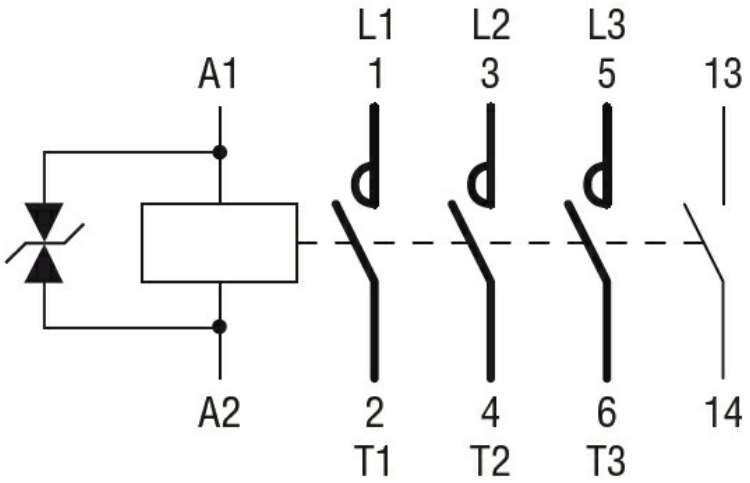

Certyfikaty i zgodność

Zgodność

CSA C22.2 n° 60947-1
CSA C22.2 n° 60947-4-1
IEC/EN/BS 60947-1
IEC/EN/BS 60947-4-1
UL 60947-1
UL 60947-4-1

Certyfikaty

CCC
cULus
EAC

Klasyfikacja ETIM

ETIM 8,0

EC000066 - Stycznik AC

The characteristics described in this document are subject to updates or modifications at any time. The descriptions, technical and functional information, illustrations and instructions in this brochure are purely illustrative, and are consequently not contractually binding