SF-PH 2-100 S-VDE - Wkrętak

1212694

https://www.phoenixcontact.com/pl/produkty/1212694

Dane zawarte w tym dokumencie PDF zostały wygenerowane z naszego katalogu online. Kompletne dane znajdują się w dokumentacji użytkownika. Obowiązują ogólne warunki użytkowania dla materiałów pobieranych.



Wkrętak, krzyżowy PH (opisywany leserem), izolowany, rozmiar: PH 2 x 100, uchwyt dwukomponentowy, z zabezpieczeniem przed wyśliźnięciem się

Korzyści

- Wkrętaki do śrub z rowkiem krzyżowym z łbem Pozidriv i Philips-Recess

Dane handlowe

Numer artykułu	1212694
Jednostka opakowania	10 Szt.
Minimalne zamówienie	10 Szt.
Klucz sprzedaży	BH3146
Klucz produktu	BH3146
Strona katalogu	Strona 447 (C-3-2019)
GTIN	4046356716574
Waga jednej sztuki (z opakowaniem)	91,21 g
Waga jednej sztuki (bez opakowania)	91,21 g
Numer taryfy celnej	82054000
Kraj pochodzenia	CZ

Dane techniczne

Wskazówki

Environmental Product Compliance

California Proposition 65	Informacje na temat California Prop. 65 można znaleźć w deklaracji producenta w zakładce „Do pobrania”

Właściwości produktu

Konstrukcja	Szczelina krzyżakowa
Typ produktu	Narzędzie do wkręcania

Dane przyłączeniowe

Końcówka	Krzyż/Phillips-Recess

Wymiary

Rysunek wymiarowy	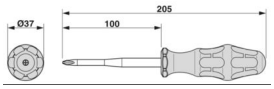
Szerokość	37 mm
szerokość ostrza	6 mm
wysokość ostrza	100 mm
Długość	105 mm
Rozmiar klucza do montażu	0 mm

Dane materiału

Materiał	stopowa stal narzędziowa

Montaż

Rozwartość klucza	0 mm

Rysunki

Rysunek wymiarowy

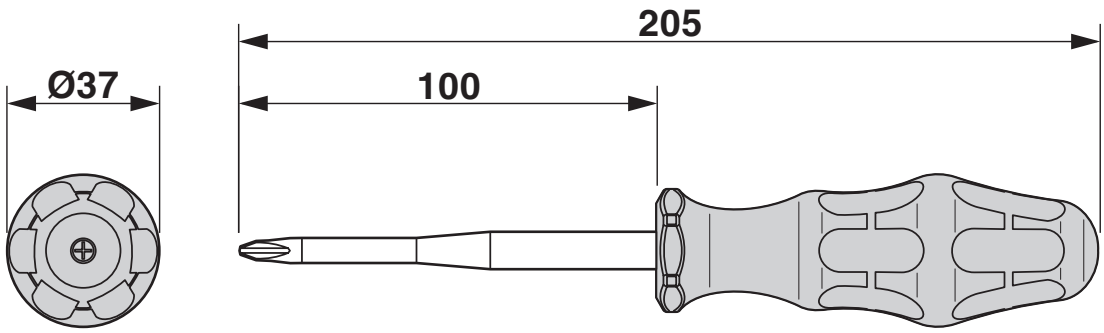

Dopuszczenia

To download certificates, visit the product detail page: https://www.phoenixcontact.com/pl/produkty/1212694

EAC
ID dopuszczenia: RU C-DE.AI30.B.01750

VDE Zeichengenehmigung
ID dopuszczenia: 40032921

Klasyfikacje

ECLASS

ECLASS-11.0	21040406
ECLASS-12.0	21040406
ECLASS-13.0	21040406

ETIM

ETIM 9.0	EC000144

UNSPSC

UNSPSC 21.0	27111700

Phoenix Contact 2024 © - Wszelkie prawa zastrzeżone
https://www.phoenixcontact.com

PHOENIX CONTACT Sp. z o.o.
ul. Bierutowska 57-59, Budynek nr 3/A
51-317 Wrocław
71/ 39 80 410
pxcpl@phoenixcontact.pl