SIEMENS

Karta informacyjna 3VA9137-0PK15

napęd obrotowy w ścianie bocznej wyłączenie awaryjne IEC IP65 akcesorium do: 3VA51



Wersja	
Nazwa markowa produktu	SENTRON
akcesoria	Napęd obrotowy na ściance bocznej
Ogólne dane techniczne	
Stopień ochrony NEMA	1, 3R, 12
Stopień ochrony IP	IP65
Konstrukcja mechaniczna	
wysokość	70 mm
Certyfikaty	

General Product Approval | **EMV**

CE EG-Konf. | UKCA | UL UL | Miscellaneous | EAC | RCM

Marine / Shipping | **other** | **Environment**

Lloyd's Register LRS

Miscellaneous | Confirmation | Miscellaneous | Environmental Confirmations

Więcej informacji

Informacje dotyczące opakowania
Informacje dotyczące opakowania
Information- and Downloadcenter (Catalogs, Brochures,…)
http://www.siemens.com/lowvoltage/catalogs
Industry Mall (Online ordering system)
https://mall.industry.siemens.com/mall/en/en/Catalog/product?mlfb=3VA9137-0PK15
Service&Support (Manuals, Certificates, Characteristics, FAQs,...)
https://support.industry.siemens.com/cs/ww/pl/ps/3VA9137-0PK15
Image database (product images, 2D dimension drawings, 3D models, device circuit diagrams, ...)
http://www.automation.siemens.com/bilddb/cax_en.aspx?mlfb=3VA9137-0PK15
CAx-Online-Generator
http://www.siemens.com/cax
Tender specifications
http://www.siemens.com/specifications

Zmiany zastrzeone
© Copyright Siemens

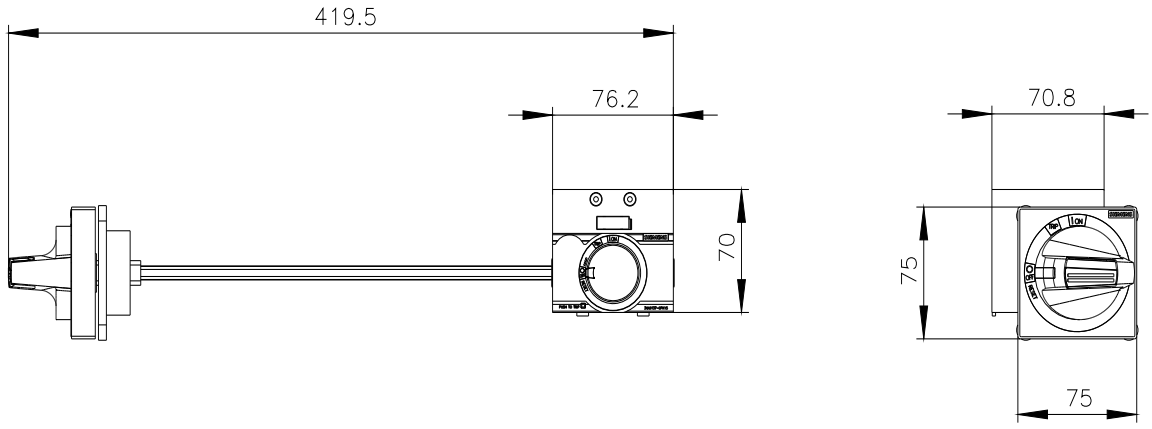

Ostatnia zmiana: 20.04.2023

Zmiany zastrzeone
© Copyright Siemens

Zmiany zastrzeone
© Copyright Siemens