Arkusz danych produktu

Specyfikacje



Harmony 9001K Pusta stacja kontrolna 9001SK plastikowa 2 wywiercenia Ø 30

9001SKY2

Parametry podstawowe

Gama Produktów	Harmony 9001SK Harmony 9001K
Typ Produktu Lub Komponentu	Pusta obudowa
Skrócona Nazwa Urządzenia	9001SK
Liczba Otworów	2 wycięcia
Wejście Kablowe	1 wlot gwintowany dla 3/4" wyłamywany

Parametry uzupełniające

Przeznaczenie Urządzenia	Dla elementów sterujących i sygnalizacyjnych Ø30 mm
Materiał	Plastik
Masa Produktu	0,69 kg

Środowisko pracy

Pokrycie Ochronne	TH
Temepratura Otoczenia Dla Przechowywania	-40…70 °C
Temperatura Otoczenia Dla Pracy Urządzenia	-25…70 °C
Kategoria Przepięć	II zgodnie z IEC 61140
Stopień Ochrony Nema	NEMA 1 NEMA 12 NEMA 3 NEMA 4 NEMA 4X

Jednostka opakowania

Jednostka Miary Opakowania 1	PCE
Ilość Jednostek W Opakowaniu 1	1
Wysokość Opakowania 1	12,7 cm
Szerokość Opakowania 1	12,446 cm
Długość Opakowania 1	20,32 cm
Waga Opakowania 1	770,971 g
Jednostka Miary Opakowania 2	PAL
Ilość Jednostek W Opakowaniu 2	210
Wysokość Opakowania 2	101,6 cm
Szerokość Opakowania 2	101,6 cm

Wyłączenie odpowiedzialności: Niniejsza dokumentacja nie pełni funkcji zastępczej i nie powinna być wykorzystywana do określenia niezawodności lub przydatności opisanych w niej produktów do konkretnych zastosowań użytkownika

Długość Opakowania 2	121,92 cm
Waga Opakowania 2	163,293 kg

Warunki gwarancji

Gwarancja	18 months

Zrównoważony rozwój

Etykieta **Green Premium™** to zobowiązanie firmy Schneider Electric do dostarczania produktów o najlepszych w swojej klasie parametrach środowiskowych. Green Premium obiecuje zgodność z najnowszymi przepisami, przejrzystość w zakresie wpływu na środowisko, a także produkty o obiegu zamkniętym i niskiej emisji CO_2.

Przewodnik po ocenie zrównoważonego rozwoju produktu to opracowanie, które wyjaśnia globalne normy oznakowania ekologicznego i sposób interpretacji deklaracji środowiskowych.

Więcej informacji o produktach Green Premium >

Poradnik dotyczący oceny zrównoważonego rozwoju produktu >



Przejrzystość



RoHS/REACh

Dobre samopoczucie

Bez Svhc Reach	
Bez Toksycznych Metali Ciężkich	
Bez Rtęci	
Informacje Na Temat Zwolnienia Z Rohs	Tak

Certyfikaty i standardy

Rozporządzenie Reach	Deklaracja REACh
Europejska Dyrektywa Rohs	Zgodność z pro-active (produkt poza zakresem obowiązywania dyrektywy UE RoHS) Europejska deklaracja RoHS
Norma Rohs Chiny	Dyrektywa RoHS Chiny
Ujawnienie Informacji O Wpływie Na Środowisko	Środowiskowy profil produktu
Kulistość – Profil	Nie są wymagane żadne specjalne operacje związane z recyklingiem

Dimensions Drawings

Dimensions

Below drawing shows a 2-hole enclosure. Refer to the product characteristics to get the number of holes.

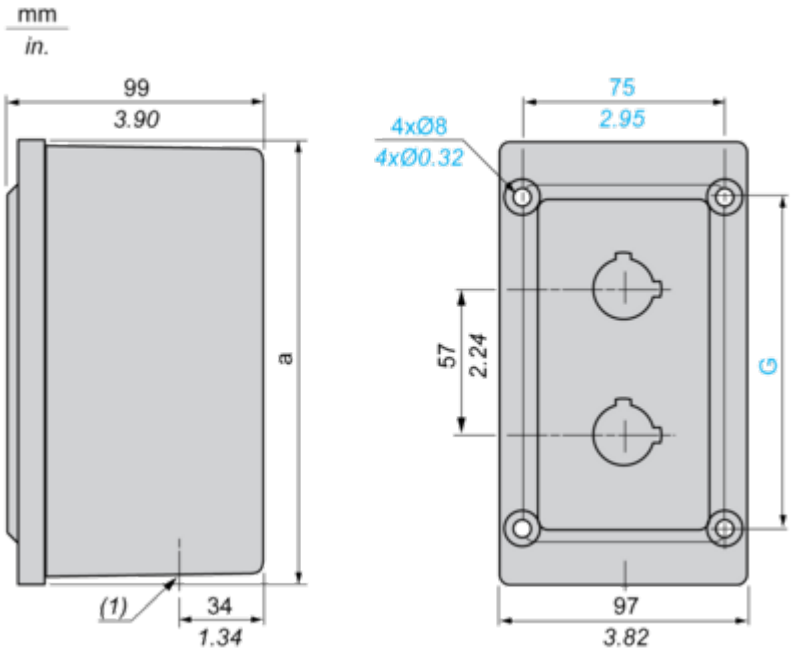

(1) Knockout conduit thread: 3/4”.

a		G	
mm	in.	mm	in.
169	6.65	124	4.88