USW... Uchwyt sufitowy

Informacje

Podwieszanie tras kablowych.

Materiał
S - stal cynkowana met. Sendzimira PN-EN 10346:2015-09
Na zamówienie:
FP - cynkowanie metodą cynku płatkowego PN-EN ISO 10683:2018-11
E - stal nierdzewna
L - lakierowanie w standardowej palecie RAL

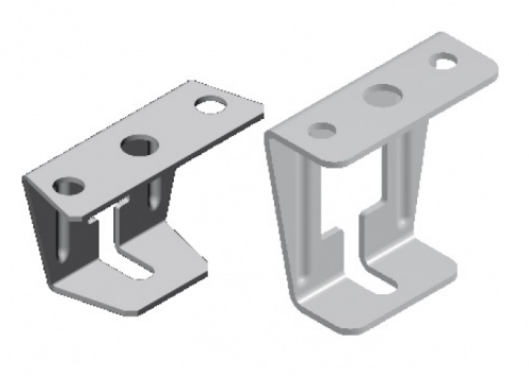

USW9 **USW12**

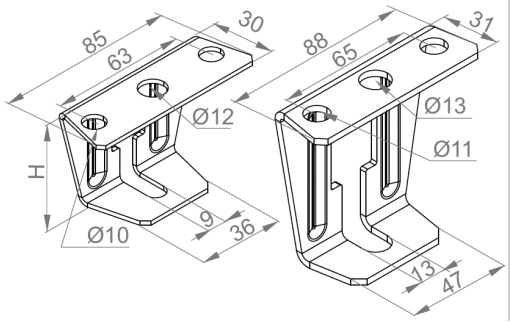

Wersje

Symbol	Numer katalogowy	Wymiar H (mm)	Grubość blachy (mm)	Waga 1 szt. (kg)	Obciążenie maksymalne F max (kN)	Ilość (szt.)
USW9	750808	50	2	0,12	2,20	50
USW12	750608	80	3	0,16	2	50


BAKS