PGCM... Pręt gwintowany

Informacje

Zastosowanie
Podwieszanie tras kablowych.

Materiał
G - ocynk galwaniczny

Dodatkowe informacje
– klasa materiału 4.8



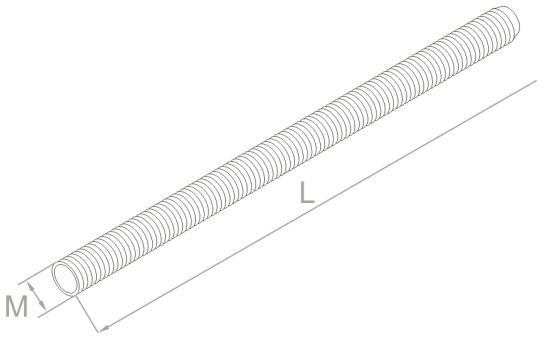

Wersje

Symbol	Numer katalogowy	Gwint M (mm)	Wymiar L (mm)	Siła zrywająca (KN)	Waga 1 szt. (kg)	Ilość (szt.)
PGCM6/1	652901	6	1 000	8,44	0,12	100
PGCM6/2	652301	6	2 000	8,44	0,23	50
PGCM6/3	652331	6	3 000	8,44	0,36	50
PGCM8/1	652401	8	1 000	15,40	0,32	50
PGCM8/2	652501	8	2 000	15,40	0,64	25
PGCM8/3	652701	8	3 000	15,40	0,96	25
PGCM10/1	653001	10	1 000	24,40	0,49	25
PGCM10/2	652601	10	2 000	24,40	1	25
PGCM10/3	652801	10	3 000	24,40	1,50	25
PGCM12/1	653101	12	1 000	35,40	0,72	25
PGCM12/2	653201	12	2 000	35,40	1,44	20
PGCM12/3	652900	12	3 000	35,40	1,80	20