LKUSTH100 Łącznik kątowy uniwersalny

3,0 Grubość blachy: 3,0 mm

Informacje

Zastosowanie
Szybkie i łatwe przyłączenie nowej trasy kablowej w dowolnym punkcie do już istniejącej.

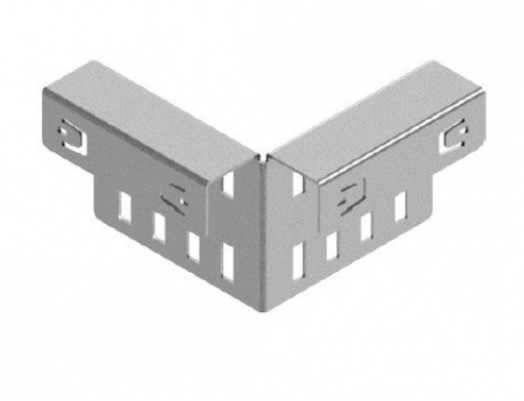

Materiał
S - stal cynkowana met. Sendzimira PN-EN 10346:2015-09
Na zamówienie:
F - stal cynkowana metodą zanurzeniową PN-EN ISO 1461:2023-02
E - stal nierdzewna
L - lakierowanie w standardowej palecie RAL

Dodatkowe informacje
– do montażu proponujemy 8 kpl. śrub SGKM8x16 lub SGM8x16
– stabilny i szybki montaż w dowolnym miejscu korytka samonośnego lub drabinki samonośnej bez wiercenia otworów

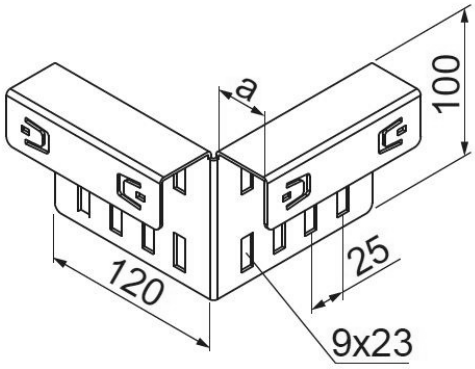

Wersje

Symbol	Numer katalogowy	Wymiar a (mm)	Waga 1 szt. (kg)	Ilość (szt.)
LKUSTH100	205030	36	0,87	10