GL0320C1

ROZŁĄCZNIK IZOLACYJNY, 3 POLOWY, BEZ POKRĘTŁA, 320A (ITH/AC21A), 320A (IE/AC22A I AC23A)



Przeznaczenie produktu			Rozłącznik izolacyjny
Seria produktu			GL
Liczba pól		Nr.	3
Typ napięcia roboczego			AC
Właściwości styków			
Prąd roboczy termiczny umowny Ith, IEC		A	320
Znamionowe napięcie izolacji Ui IEC/EN		V	1000
Znamionowe napięcie udarowe Uimp		kV	12
Znamionowy prąd roboczy Ie			
AC21A			
	400 V	A	320
	500 V	A	320
	690 V	A	320
AC22A			
	400 V	A	320
	500 V	A	320
	690 V	A	320
AC23A			
	400 V	A	320
	500 V	A	320
	690 V	A	320
Rozproszenie mocy na pole maks.		W	20.8
Znamionowa moc robocza AC23A			
	400 V	kW	160
	690 V	kW	315
Znamionowy prąd krótkotrwały wytrzymywany (1s) Icw (rms)		kA	12.5
Znamionowy prąd krótkotrwały wytrzymywany (0.3s) Icw (rms)		kA	20
Znamionowy prąd zwarciowy (rms)		kA	80
Wkładka bezpieczenikowa		Class/A	gG/355
Zdolność załączania AC23A 400 V		A	3200
Zdolność wyłączania AC 23 A 400 V		A	2560
Trwałość mechaniczna		cycles	10000
Właściwości mechaniczne			
Pozycja montażowa			
	normalna		Płaszczyzna pionowa
	dozwolona		Dowolna
Montaż			Śruba
Zaciski			
	Typ zacisków		M10 x 25
Moment obrotowy dokręcania zacisków			
	min.	Nm	30
	maks.	Nm	37
	min.	Ibin	265

The characteristics described in this document are subject to updates or modifications at any time. The descriptions, technical and functional information, illustrations and instructions in this brochure are purely illustrative, and are consequently not contractually binding

GL0320C1

ROZŁĄCZNIK IZOLACYJNY, 3 POLOWY, BEZ POKRĘTŁA, 320A (ITH/AC21A), 320A (IE/AC22A I AC23A)

	maks.	Ibin	327
Przekrój przewodu			
	IEC min.	mm²	1x185
	IEC maks.	mm²	2x185
	AWG/kcmil min.		1x400
	AWG/kcmil maks.		2x350

Warunki otoczenia

Temperatura pracy			
	min.	°C	-25
	maks.	°C	+55
Temperatura składowania			
	min.	°C	-40
	maks.	°C	+70
Maks. wysokość		m	3000

Odporność i zabezpieczenie

Stopień zanieczyszczenia	3

Wymiary [mm (in)]

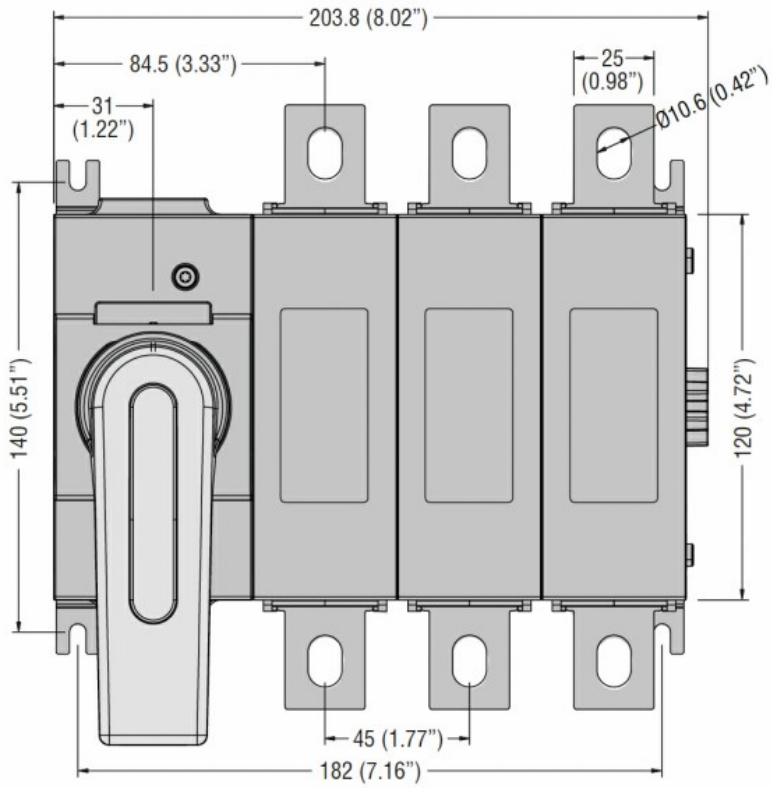

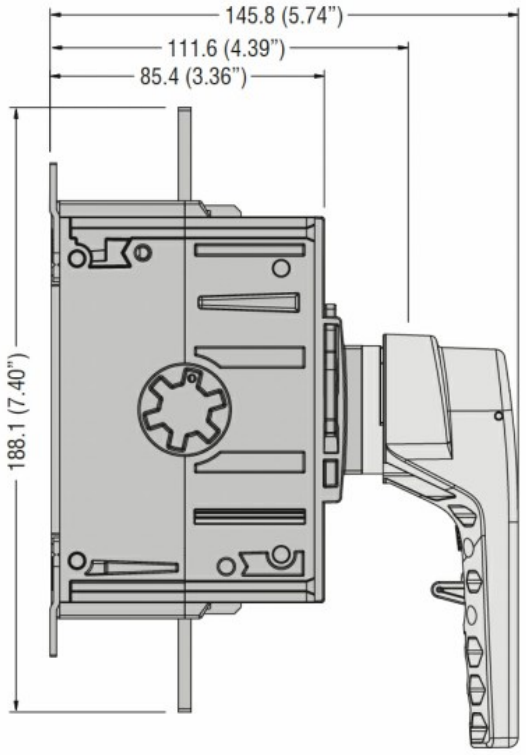

Schemat połączeń elektrycznych

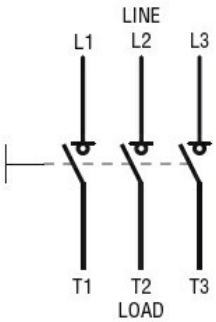

Certyfikaty i zgodność

The characteristics described in this document are subject to updates or modifications at any time. The descriptions, technical and functional information, illustrations and instructions in this brochure are purely illustrative, and are consequently not contractually binding

Zgodność

	IEC/EN 60947-1
	IEC/EN 60947-3

Klasyfikacja ETIM

ETIM 8,0	EC000216 - Rozłącznik izolacyjny

The characteristics described in this document are subject to updates or modifications at any time. The descriptions, technical and functional information, illustrations and instructions in this brochure are purely illustrative, and are consequently not contractually binding