EXP1015

MODUŁ ROZSZERZEŃ. MODEM GPRS/GSM



Przeznaczenie produktu			Moduły rozszerzeń do urządzeń tablicowych – różne funkcje
Seria produktu			EXP1015
Charakterystyka ogólna			
Opis			Modem GPRS/GSM
Funkcje			Porty komunikacji
Kompatybilność z produktami LOVATO Electric			
	Cyfrowe analizatory sieci		
		DMG 900	Tak
		DMG 900T	Tak
	Automatyczne regulatory współczynnika mocy		
		DCRG 8	Tak
	Sterowniki pomp przeciwpożarowych		
		FFL 800	Tak
		FFL RA 400	Tak
	Sterowniki agregatów prądotwórczych		
		RGK 750 / RGK 8 / RGK 9	Tak
Metoda monitorowania			
Technologia transmisji			GSM-GPRS (2G)
Możliwość połączenia z Synergy i Xpress			Tak
Konfiguracja i nadzór nad urządzeniem			Tak
Pamięć lokalna			No
Wysyłanie SMS-ów i e-maili			Tak
Obsługa wielu urządzeń			No
Kompatybilność z urządzeniami			Wyłącznie do urządzeń Lovato Electric
Właściwości mechaniczne			
Masa		g	80
Wymiary [mm (in)]			

The characteristics described in this document are subject to updates or modifications at any time. The descriptions, technical and functional information, illustrations and instructions in this brochure are purely illustrative, and are consequently not contractually binding

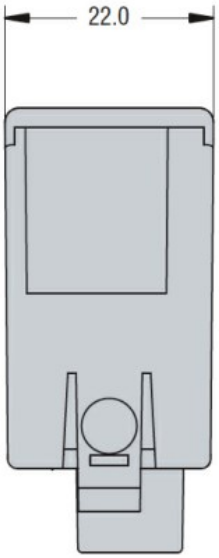

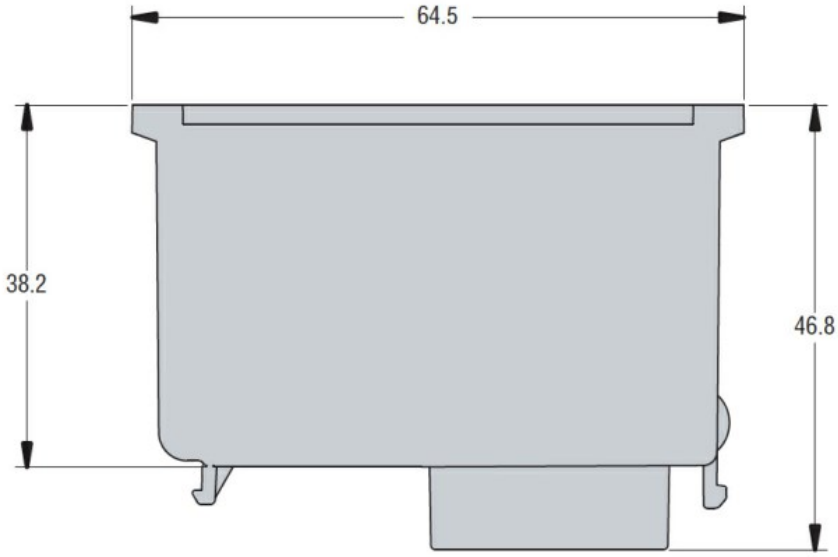

Certyfikaty i zgodność

Zgodność

CAN/ICES-003
EN 301511
ETSI EN 301 469-7
ETSI EN 301 489-1
IEC/EN 61010-1
IEC/EN 62311
Subpart B
USA/FCC 47 CFR part 15

Certyfikaty

cULus
EAC

Klasyfikacja ETIM

ETIM 8,0	EC002498 - Akcesoria/części zamienne do aparatury niskonapięciowej

The characteristics described in this document are subject to updates or modifications at any time. The descriptions, technical and functional information, illustrations and instructions in this brochure are purely illustrative, and are consequently not contractually binding