BCG0524

ŁADOWARKA AKUMULATORÓW, 5A 24VDC



Przeznaczenie produktu			Automatyczne ładowarki akumulatorów
Seria produktu			BCG
Typ			Jednofazowa automatyczna ładowarka akumulatorów z 1 poziomem ładowania do akumulatorów kwasowo-ołowiowych, obsługowych i bezobsługowych
Zasilanie			
Napięcie znamionowe Us			
	min.	VAC	110
	maks.	VAC	240 ±10%
Częstotliwość robocza			
	min.	Hz	50 ±10%
	maks.	Hz	60 ±10%
Pobór mocy			
	Maksymalny	VA	364
	Maksymalny	W	158
Bezpiecznik wewnętrzny		A	6.3
Cykl ładowania			
Normy referencyjne			IEC62368-1
Typ akumulatora			bezobsługowe i obsługowe akumulatory kwasowo-ołowiowe
Napięcie akumulatora		VDC	24
Napięcie ładowania (Uc)			in pos. V1:27.6; V2:27.0
Skok		% Uc	+4.4
Prąd ładowania (Ic)		A	5
Regulacja prądu ładowania		% Ic	20 do 100

The characteristics described in this document are subject to updates or modifications at any time. The descriptions, technical and functional information, illustrations and instructions in this brochure are purely illustrative, and are consequently not contractually binding

Zabezpieczenia				Bezpiecznik na wejściu sieci; Blokada ładowania przy: zwarciu na zaciskach akumulatora, odwrotnej polaryzacji akumulatora, zbyt niskim napięciu akumulatora, przeciążeniu wyjścia
Wskaźniki				
Wskaźnik LED stanu pracy				Yes
Wskaźnik LED odwróconej biegunowości akumulatora				Yes
Obwód wyjścia alarmowego				
Typ wyjścia				1 przekaźnik
Pojemność znamionowa				5A 30VDC
Właściwości mechaniczne				
Materiał obudowy				Internal panel mounting
Typ zacisków				Stałe
Montaż				Szyna DIN 35 mm lub montaż śrubowy
Masa			g	532
Warunki otoczenia				
Temperatura				
	Temperatura pracy			
		min.	°C	-30
		maks.	°C	+55
	Temperatura składowania			
		min.	°C	-30
		maks.	°C	+80
Stopień ochrony				IP20
Wymiary [mm (in)]				

The characteristics described in this document are subject to updates or modifications at any time. The descriptions, technical and functional information, illustrations and instructions in this brochure are purely illustrative, and are consequently not contractually binding

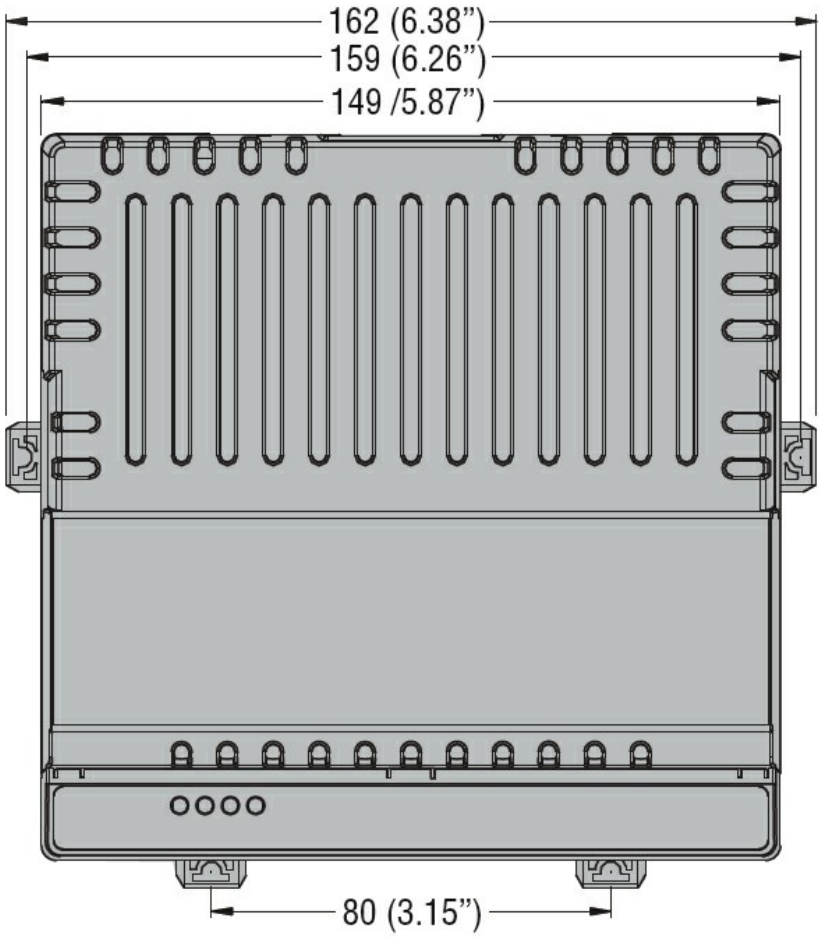

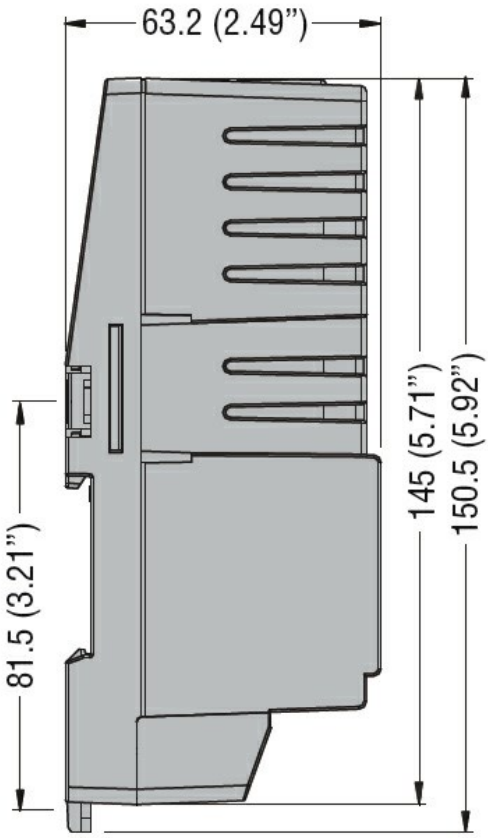

Schemat połączeń elektrycznych

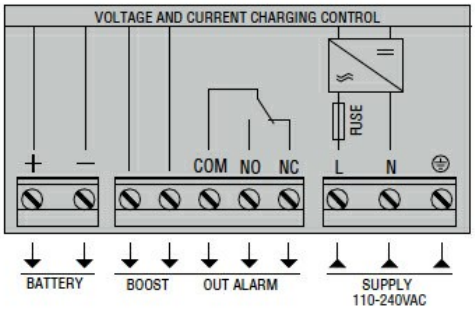

Certyfikaty i zgodność

Zgodność

CSA C22.2 n°60950-1
IEC/EN/BS 61000-6-2
IEC/EN/BS 61000-6-3
IEC/EN/BS 62368-1
UL 60950-1

Certyfikaty

cURus
EAC

Klasyfikacja ETIM

ETIM 8,0

EC000359 - Uniwersalna ładowarka akumulatora

The characteristics described in this document are subject to updates or modifications at any time. The descriptions, technical and functional information, illustrations and instructions in this brochure are purely illustrative, and are consequently not contractually binding