GLX62B

POKRĘTŁO DO WERSJI ZE SPRZĘGŁEM DO GL0320...GL0630. MONTAŻ ŚRUBAMI. DŹWIGNIA 175MM Z MOŻLIWOŚCIĄ ODBLOKOWANIA (WYMOGI UL508A). CZARNE. □10MM. IP66, IP69K, NEMA 4X



Przeznaczenie produktu	Pokrętło
Seria produktu	GLX6

Wymiary [mm (in)]

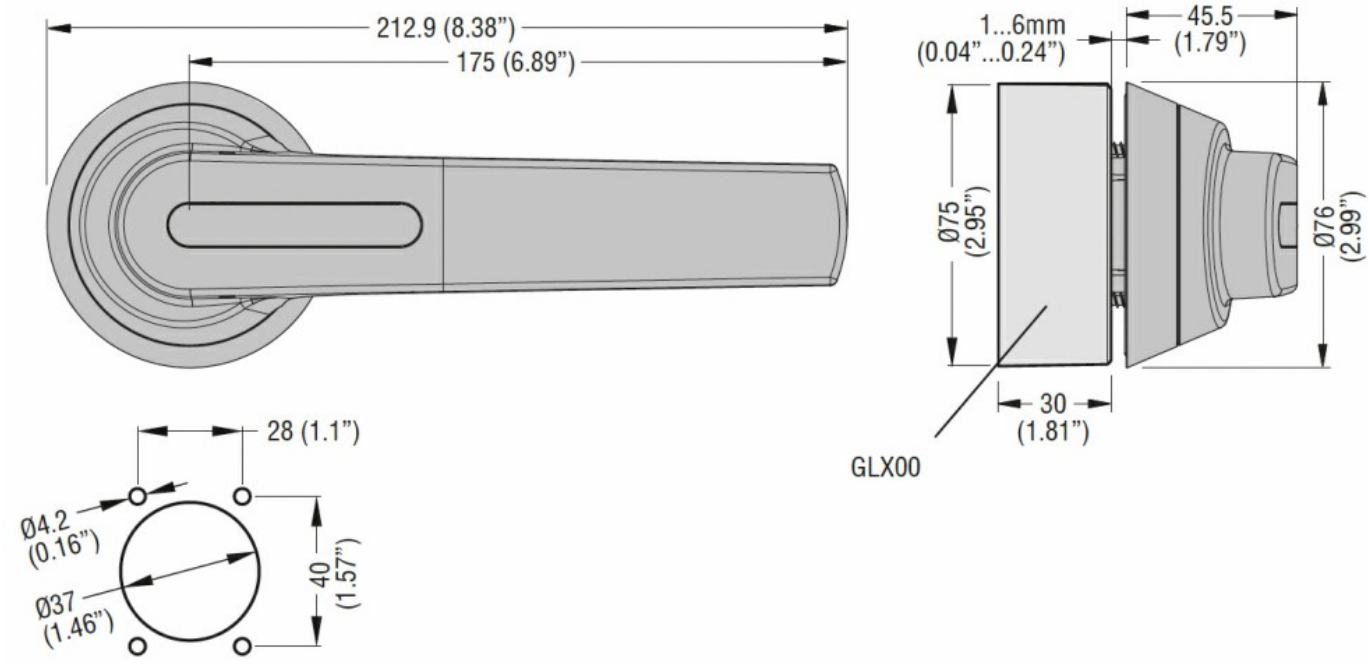

Certyfikaty i zgodność

Zgodność

	IEC/EN 60947-1
	IEC/EN 60947-3

Certyfikaty

	cULus

Klasyfikacja ETIM

ETIM 8,0	EC000230 - Pokrętło do wersji ze sprzęgłem

The characteristics described in this document are subject to updates or modifications at any time. The descriptions, technical and functional information, illustrations and instructions in this brochure are purely illustrative, and are consequently not contractually binding