KARTA KATALOGOWA
Uziom składany kompletny 2x1,5m ocynkowany

INSTALUJ Z NAJLEPSZYMI
www.pawbol.pl

Nr kat.	Nazwa wyrobu	Typ	Wymiary w mm A / ØB	Opak. szt.	Materiał	Uwagi
R.8055G	Uziom kompletny	składany	1500 / Ø16	1	Stal/Zn	Ocynk galwaniczny

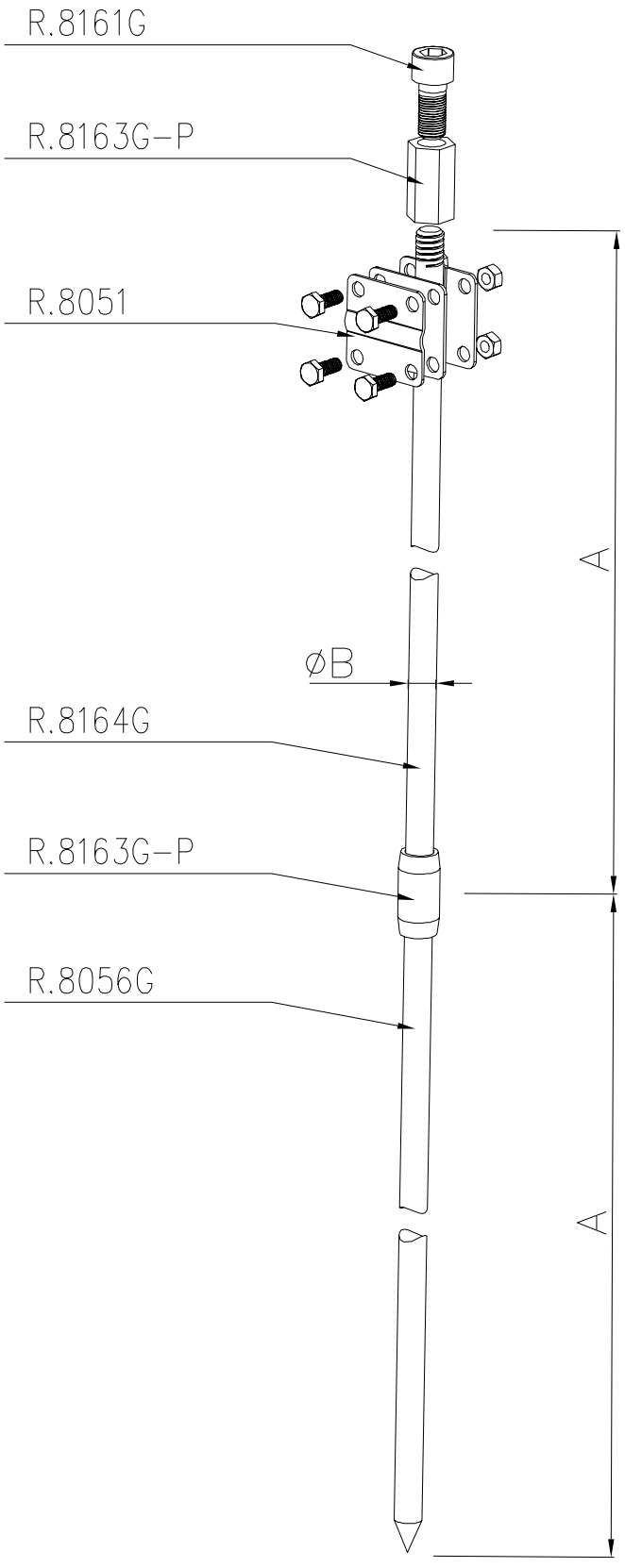

Norma: PN-EN 62561-2