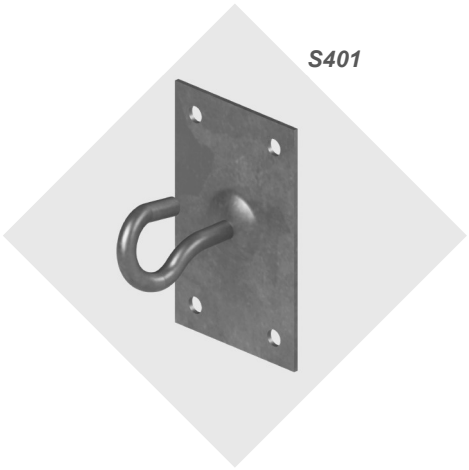

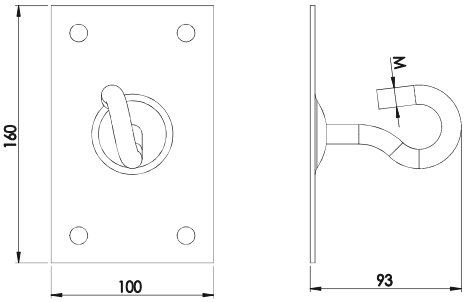

UCHWYT HAKOWY Z PŁYTĄ

Budowa:

- Blacha stalowa – S235.
- Pręt stalowy – S235.

Zastosowanie:

Służy do zawieszania uchwytów odciągowych na powierzchniach płaskich np. ścianach budynków. Dystans w uchwytach występuje w zakresie do 700mm

NR KAT.	NAZWA	FX kN	FY kN	WAGA kg/szt.
S401	Uchwyt hakowy z płytą M12	4,5	2,1	0,55
S401/M16	Uchwyt hakowy z płytą M16	7,5	3,5	0,70

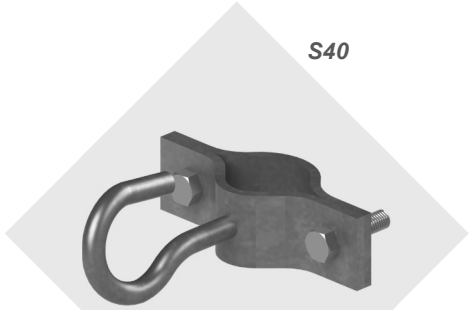

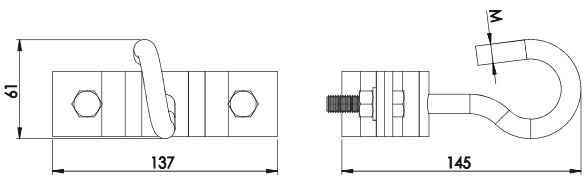

UCHWYT HAKOWY NA SZTYCĘ

Budowa:

- Pręt stalowy – S235.
- Płaskownik stalowy – S235.
- Nakrętka.

Zastosowanie:

Służy do zawieszania uchwytów odciągowych na sztycach budynków.

NR KAT.	NAZWA	FX KN	FY KN	WAGA kg/szt.
S40	Uchwyt hakowy na sztycę M12	4,2	1,8	0,75
S40/16	Uchwyt hakowy na sztycę M16	7,5	3,5	0,80
S40/2	Uchwyt hakowy na sztycę 2” M12	4,2	1,8	0,63
S40/16/2	Uchwyt hakowy na sztycę 2” M16	7,5	3,5	0,91