INCOBEX®

ZŁĄCZE POMIAROWE ZP-1/2LZ/S4

R3B13-0004-006

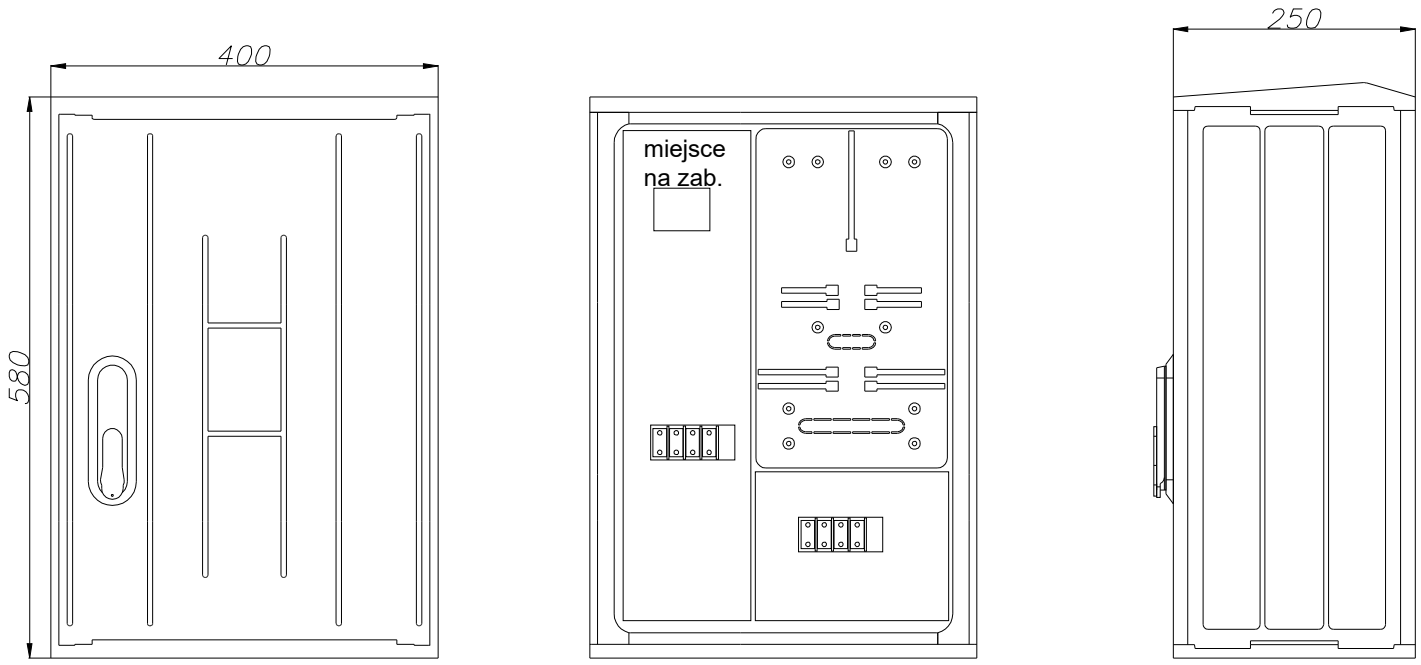

DANE ZNAMIONOWE:

Napięcie znamionowe:	230 / 400 V
Napięcie znamionowe izolacji:	500 V
Prąd znamionowy ciągły:	63 A
Stopień ochrony IP:	44
Klasa ochronności:	II
Stopień odporności IK:	10

SCHEMAT

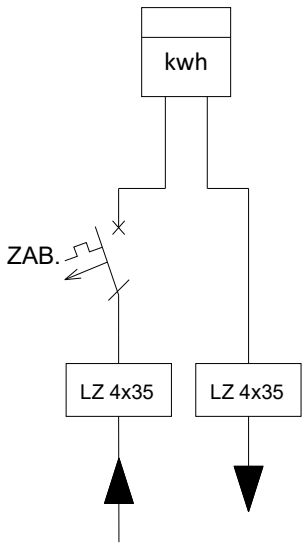

www.incobex.pl office@incobex.pl
tel. +48 (033) 822 70 63, fax. +48 (033) 822 70 64